ECOVACS

WINBOT W3 OMNI

Instruction Manual

Importanti istruzioni di sicurezza

Quando si utilizza un apparecchio elettrico, è sempre necessario osservare alcune precauzioni basilari, tra cui le seguenti:

LEGGERE TUTTE LE ISTRUZIONI PRIMA DI UTILIZZARE QUESTO APPARECCHIO.

CONSERVARE LE PRESENTI ISTRUZIONI

1. Questo apparecchio può essere utilizzato da persone con ridotte capacità fisiche, sensoriali o mentali o con mancanza di esperienza e conoscenza, purché siano supervisionate o siano state fornite loro istruzioni relative all'utilizzo sicuro dell'apparecchio e comprendano i pericoli connessi. Non deve essere permesso ai bambini di giocare con l'apparecchio. L'apparecchio non deve essere utilizzato se è caduto o se presenta segni visibili di danneggiamento o perdite. Tenere l'apparecchio fuori dalla portata dei bambini quando è sotto tensione.
2. Non utilizzare né ricaricare l'apparecchio in ambienti estremamente caldi o freddi (al di sotto di 0° C/32° F o al di sopra di 40° C/104° F, con umidità superiore all'85%), poiché ciò potrebbe influire sulla durata della batteria.
3. L'apparecchio può essere utilizzato per pulire le finestre esterne se è correttamente fissato in una posizione sicura con il moschettone e in assenza di forti venti, pioggia o neve.
4. Prima dell'uso, utilizzare il moschettone per fissare il cavo di sicurezza a una ringhiera interna robusta e assicurarsi che WINBOT sia saldamente fissato a essa.
5. Non lasciare l'apparecchio incustodito durante l'uso. Per evitare lesioni personali o danni materiali causati dalla caduta accidentale dell'apparecchio, assicurarsi che non vi siano persone, animali o oggetti fragili di valore sotto la zona di lavoro di WINBOT.
6. Non utilizzare l'apparecchio in caso di tempeste con venti di forza 10 o in zone con altitudine superiore ai 2000 metri (6562 piedi).
7. Non lasciare l'apparecchio incustodito quando è collegato alla presa di corrente.
8. Solo per uso domestico (comprese le finestre esterne). Non utilizzare l'apparecchio in ambienti commerciali o industriali.
9. Non utilizzare su vetri rotti o irregolari, come vetri con adesivi statici, manifesti pubblicitari o motivi in rilievo, per evitare la rottura del vetro o la caduta dell'apparecchio. Non utilizzare su superfici con fessure, come pezzi di vetro con

fessure o fori, o pezzi di vetro adiacenti senza telaio con una fessura tra di essi, in modo da evitare la caduta dell'apparecchio a causa di un fissaggio inadeguato.
10. Utilizzare solo accessori consigliati o venduti dal produttore.
11. Assicurarsi che la tensione dell'alimentatore corrisponda alla tensione indicata sull'etichetta.
12. Non utilizzare l'apparecchio su vetri con telai di larghezza inferiore a 5 mm (0,2 pollici).
13. Non utilizzare su vetri di spessore inferiore a 3 mm (0,12 pollici) o specchi di spessore inferiore a 4 mm (0,16 pollici).
14. Non utilizzare su vetri o specchi con maniglie di altezza compresa tra 70 e 105 mm (2,76~4,13 pollici).
15. Non utilizzare l'apparecchio su finestre unte.
16. Se utilizzato in ambienti con elevata umidità, le prestazioni di pulizia risulteranno compromesse.
17. Conservare l'apparecchio lontano da fonti di calore e materiali infiammabili.
18. In caso di pioggia, non utilizzare l'apparecchio sulle finestre esterne per evitare il rischio di danni o cadute dell'apparecchio stesso.
19. Non utilizzare l'apparecchio se non aderisce saldamente al vetro o presenta segni visibili di danneggiamento.
20. Per ridurre il rischio di scosse elettriche, non immergere l'apparecchio in acqua o altri liquidi. Non collocare o riporre l'apparecchio in luoghi dove potrebbe cadere o essere trascinato nella vasca da bagno o nel lavandino.
21. Non toccare la spina di alimentazione con le mani bagnate.
22. Quando l'apparecchio è in ricarica, non posizionarlo su altri apparecchi elettrici e tenerlo lontano da fiamme e liquidi.
23. Fare attenzione a non danneggiare il cavo di alimentazione. Non tirare o trasportare l'apparecchio utilizzando il cavo di alimentazione, non utilizzare il cavo di alimentazione come maniglia, non chiudere la finestra sul cavo di alimentazione e non appoggiare pesi elevati su di esso. Tenere il cavo di alimentazione lontano da superfici molto calde.
24. Non utilizzare con un cavo di alimentazione o una presa danneggiati. Non utilizzare l'apparecchio se non funziona correttamente, è stato soggetto a una caduta, è danneggiato o è entrato in contatto con l'acqua. Per evitare pericoli, le riparazioni devono essere effettuate

dal produttore o dal servizio di assistenza del produttore.

25. Per evitare pericoli, in caso di danni al cavo di alimentazione questo deve essere sostituito dal produttore o dal servizio di assistenza del produttore.
26. Rimuovere la spina dalla presa prima di qualsiasi operazione di pulizia o di manutenzione dell'apparecchio.
27. Per evitare pericoli, la batteria di sicurezza deve essere sostituita dal produttore o dal servizio di assistenza del produttore.
28. La batteria di sicurezza deve essere rimossa e smaltita in conformità alle leggi e alle normative locali prima dello smaltimento dell'apparecchio.
29. Prima di smaltire l'apparecchio, è necessario scollegarlo dalla presa di corrente e rimuovere la batteria.
30. Effettuare lo smaltimento delle batterie esauste ai sensi delle leggi e delle normative locali.
31. Non incenerire l'apparecchio anche se gravemente danneggiato. La batteria può esplodere in caso di incendio.
32. L'apparecchio deve essere utilizzato in conformità alle istruzioni fornite nel presente Manuale di istruzioni. L'azienda non può essere ritenuta responsabile in caso di danni o lesioni derivanti da un utilizzo improprio.
33. Le batterie sostituibili del robot possono essere sostituite solo da tecnici debitamente formati.
34. La spina e la stazione devono essere utilizzate in ambienti interni.
35. Se il vetro isolante su cui sta lavorando WINBOT presenta perdite, rimuovere immediatamente l'apparecchio dopo aver completato la pulizia.
36. Prima della pulizia, verificare che nella zona in cui verrà fissato WINBOT non siano presenti particelle di piccole dimensioni. Se presenti, rimuoverle o passare a una zona priva di particelle per evitare graffi al vetro.
37. Pulire tempestivamente il panno di lavaggio e assicurarsi che eventuali particelle di piccole dimensioni presenti su di esso vengano completamente rimosse per evitare graffi al vetro.
38. Per ridurre il rischio di lesioni, è necessaria una stretta supervisione quando un elettrodomestico viene utilizzato in presenza di bambini.
39. Non toccare le parti in movimento.

Per garantire la conformità ai requisiti di esposizione alle radiofrequenze, durante l'utilizzo è necessario mantenere una distanza minima di 20 cm dall'apparecchio.
Con distanze inferiori, la conformità a detti requisiti non può essere garantita. L'antenna utilizzata dal trasmettitore di questo dispositivo deve essere collocata lontano da altre antenne o trasmettitori.

	**Classe II**
	**Trasformatore d'isolamento di sicurezza a prova di cortocircuito**
	**Interruttore modalità di alimentazione**
	**Solo per uso interno**
	Corrente continua
	Corrente alternata

Per i Paesi dell'Unione Europea

Per informazioni sulla Dichiarazione di Conformità UE, consultare https://www.ecovacs.com/global/compliance



Corretto smaltimento del prodotto

Questo contrassegno indica che il prodotto non deve essere smaltito con altri rifiuti domestici in tutta l'UE. Per prevenire potenziali danni all'ambiente o alla salute umana a seguito di uno smaltimento dei rifiuti non conforme, smaltire il prodotto responsabilmente, favorendo il riutilizzo delle risorse di materiali. Per riciclare il dispositivo esausto, utilizzare gli appositi centri di conferimento e raccolta o contattare il rivenditore presso cui è stato acquistato il prodotto. In questo modo viene garantito il riciclaggio sicuro del prodotto.

Aggiornamento del dispositivo

Normalmente, ma non sempre, i dispositivi vengono aggiornati ogni due mesi.
Alcuni dispositivi, soprattutto quelli messi in commercio più di tre anni fa, vengono aggiornati solo se viene rilevata e risolta una vulnerabilità critica.
Per controllare la versione corrente, aprire l'app ECOVACS HOME e andare a Impostazioni > Aggiornamento robot. Qui è possibile visualizzare la versione del software di WINBOT e della stazione. Se è disponibile una nuova versione, toccare Aggiorna per ottenere il software più recente.

1. Schema del prodotto

1.1 Contenuto della confezione

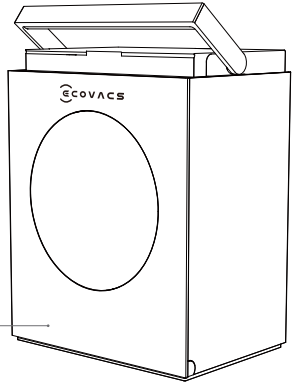

Stazione

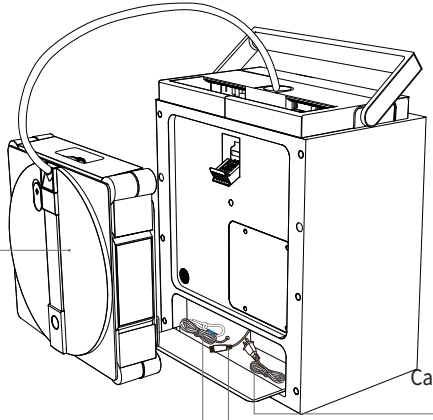

WINBOT

Cavo di alimentazione CA

Cavo di alimentazione

Corda di sicurezza

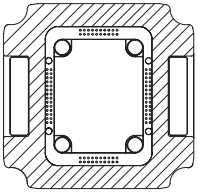

Panno di lavaggio

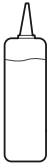

Soluzione detergente ECOVACS WINBOT

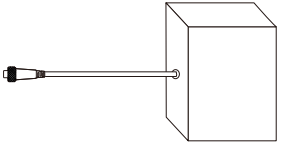

Pacco batterie

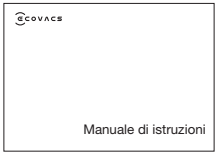

Manuale di istruzioni

Nota: Le figure/illustrazioni sono solo per riferimento e possono variare nell'aspetto rispetto al prodotto reale.

1.2 Guida informativa

1. Il codice QR per la configurazione di rete si trova sul retro della stazione e sulla parte inferiore di WINBOT.

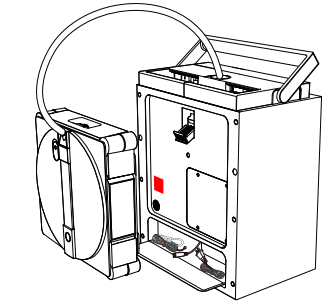

O

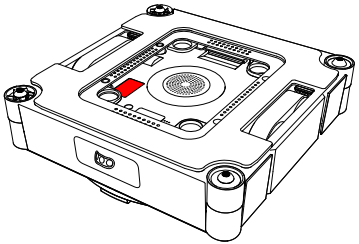

2. Per la risoluzione dei problemi, accedere all'app ECOVACS HOME.

1.3 Schema del prodotto

Vista frontale della stazione

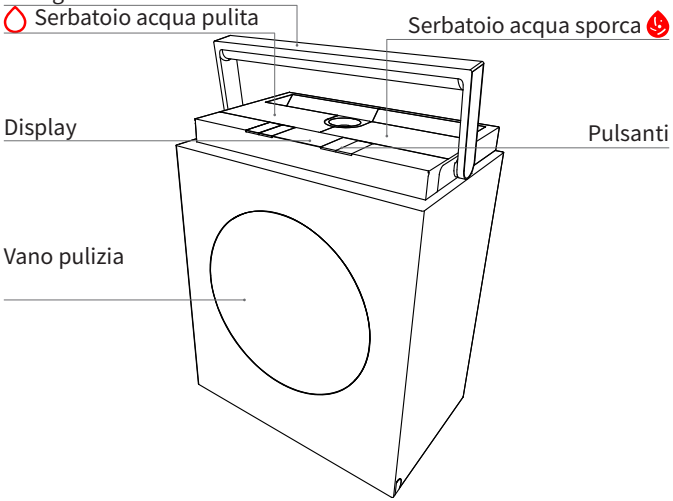

Vista posteriore della stazione

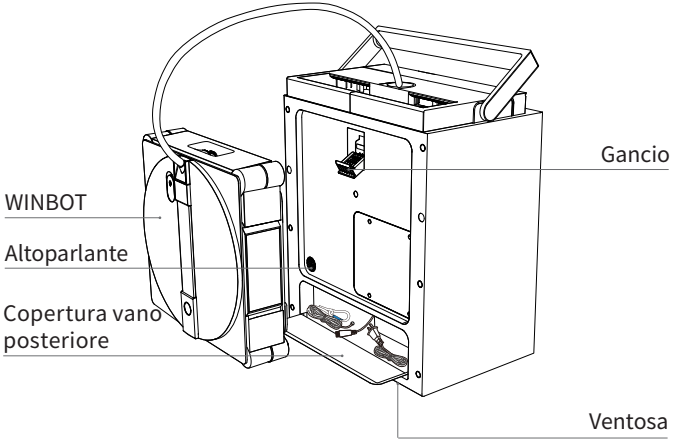

WINBOT vista frontale

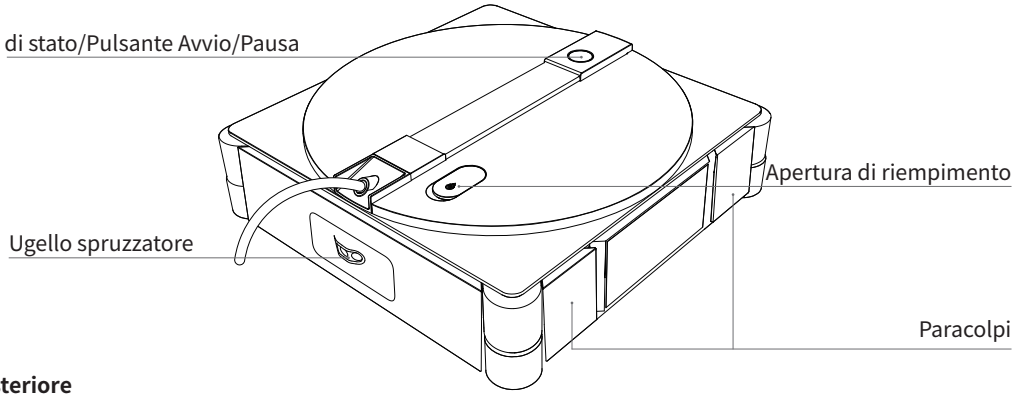

WINBOT Vista posteriore

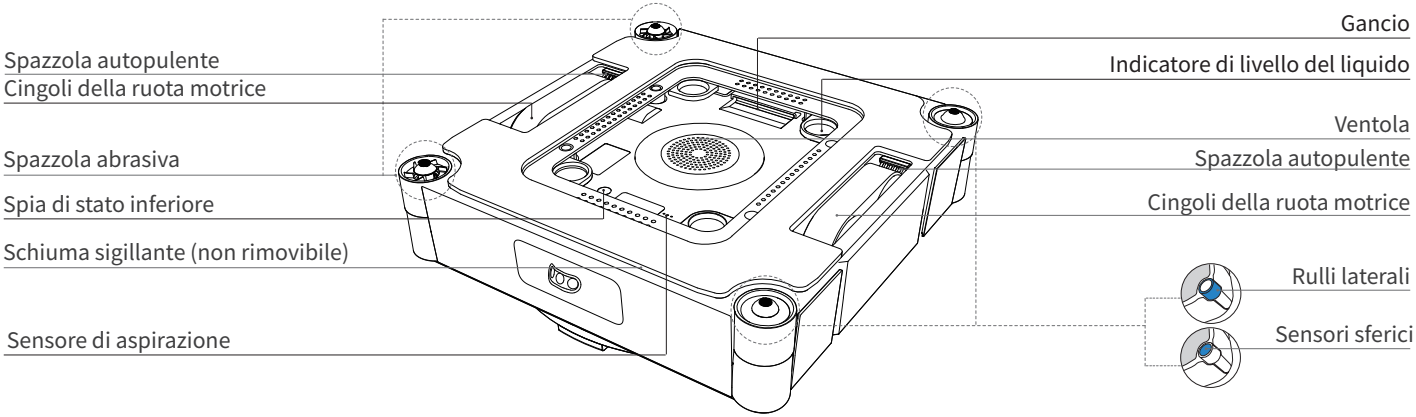

Sensore

Componente	Descrizione
Sensore vetri senza cornice	Basandosi sul principio dell'optoaccoppiatore, quando la punta dei sensori sferici di WINBOT sporge oltre il vetro, la macchina riconosce il vetro senza cornice e si ritira.
Sensore monitoraggio pressione aria	Riconoscendo le variazioni di pressione dell'aria all'interno della camera a vuoto, il sensore esegue il rifornimento d'aria in tempo reale per WINBOT o rileva ostacoli più alti di 2 mm.
Sensore IMU (Unità di misura inerziale)	L'accelerometro a tre assi e il giroscopio a tre assi rilevano le direzioni di movimento di WINBOT, aiutando il chip di elaborazione a comprendere il movimento e la posizione della macchina.
Sensore anti-stallo	Rilevando in tempo reale il livello di corrente della ruota motrice, il sensore identifica lo stato operativo della ruota motrice, prevenendo lo stallo del motore.
Sensore rilevamento acqua esaurita nel WINBOT	Basandosi sul principio della conduttività degli elettrodi, quando WINBOT esaurisce l'acqua, le piastre degli elettrodi all'interno del serbatoio dell'acqua di WINBOT si disconnettono.
Sensore paraurti	Rileva ostacoli e bordi con cui collide fisicamente consentendo reazioni tempestive.
Sensore posizione supporto panno di lavaggio	Basandosi sul principio di rilevamento Hall, in occasione della pulizia del panno, il sensore deve rilevare che il supporto del panno di lavaggio è in posizione per l'avvio dell'attività di pulizia; il sensore deve rilevare che il panno non è in posizione per l'avvio dell'autopulizia presso la stazione.
Sensore posizione pannello porta	Basandosi sul principio di rilevamento Hall, per avviare la pulizia del panno o dell'autopulizia presso la stazione, il sensore deve rilevare che il pannello della porta è chiuso.
Serbatoio acqua pulita Sensore di posizione	Basandosi sul principio di rilevamento Hall, il sensore controlla se il serbatoio dell'acqua è in sede e se non lo è attiva un allarme.
Sensore rilevamento acqua esaurita nel serbatoio acqua pulita	Basandosi sul principio di rilevamento Hall, il sensore controlla se il serbatoio acqua pulita contiene una quantità sufficiente di acqua pulita, altrimenti attiva un allarme.
Sensore serbatoio acqua sporca pieno	Basandosi sul principio di rilevamento Hall, il sensore controlla se il serbatoio acqua sporca è pieno e attiva un allarme quando il serbatoio è pieno.
Sensore fotoaccoppiatore per avvolgimento cavo	Basandosi sul principio di rilevamento dell'optoaccoppiatore, il sensore misura la lunghezza del cavo, garantendo il corretto riavvolgimento dello stesso.

Interfaccia

Interfaccia	Descrizione
Bluetooth	Abilita la funzionalità Bluetooth durante la configurazione della rete per consentire il controllo del funzionamento di WINBOT. Utilizza il servizio UUID 0xFFF0 per la configurazione sicura e l'interazione dei dati.
Wi-Fi	Abilita la funzionalità Wi-Fi, consentendo la trasmissione tempestiva dei dati tra l'app e WINBOT per i futuri aggiornamenti OTA e la trasmissione automatica dei messaggi.
APP ECOVACS HOME	Scaricare e abilitare la versione più recente dell'app ECOVACS HOME per accedere a funzionalità intelligenti, quali le impostazioni di rete e la selezione delle modalità di pulizia.
In carica	Collegare WINBOT all'alimentatore per abilitare la ricarica.

2. Guida rapida

2.1 Preparazione prima dell'uso

1 Installazione della batteria

WINBOT può essere utilizzato immediatamente. Collegando il pacco batterie si prolungherà ulteriormente la durata della batteria.

Procedura di installazione:

1. Rimuovere il pacco batterie.
2. Aprire la copertura del vano posteriore della stazione, estrarre la spina nera del cavo di alimentazione, allineare l'interfaccia del pacco batterie con la spina nera della stazione e collegarle saldamente.
3. Inserire delicatamente il pacco batterie collegato nella scanalatura corrispondente della stazione, quindi chiudere e fissare la copertura del vano posteriore.

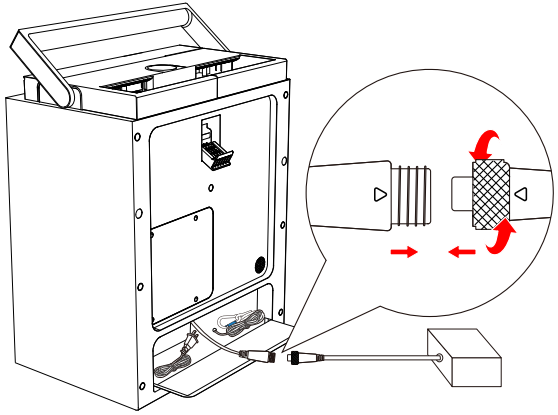

2 Panoramica della stazione

1. Funzioni dei pulsanti



: Aprire il vano pulizia

: Ritrai cavo

: Accensione/spegnimento

: Su

: Giù

: Pulsante di selezione funzione

: Avvio/Pausa/Conferma

Ritorno al punto di partenza: tenere premuto (mentre WINBOT è in funzione).

2. Funzioni dello schermo

Il display offre un accesso rapido e informazioni sulle seguenti funzioni:

• 3 modalità di pulizia dei vetri: rapida, profonda e perimetrale. (È possibile accedere e controllare altre modalità di pulizia tramite l'app.)

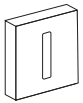

• 2 modalità di pulizia con panno + autopulizia:
Modalità di lavaggio del panno: lavaggio standard, lavaggio intensivo

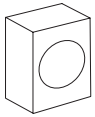

• Domande frequenti



N.B.: rimuovere tutti i materiali protettivi, inclusi, a titolo esemplificativo ma non esaustivo, le strisce protettive in polietilene che avvolgono WINBOT e le pellicole protettive sui lati di WINBOT.

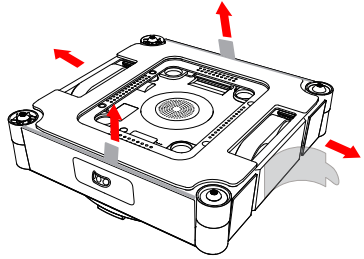

3 Accensione

Tenere premuto il pulsante di accensione ⏻ per più di 2 secondi per accendere sia la stazione che WINBOT.
La stazione dispone di 2 modalità di funzionamento:
1. Quando non è collegata a una presa di corrente, la stazione utilizza la batteria integrata per alimentare WINBOT.
2. Quando è collegato a una presa di corrente, WINBOT può funzionare normalmente mentre la batteria integrata nella stazione si ricarica lentamente. Per le istruzioni di ricarica, consultare la sezione [2.4 Conservazione e ricarica dopo l'uso].

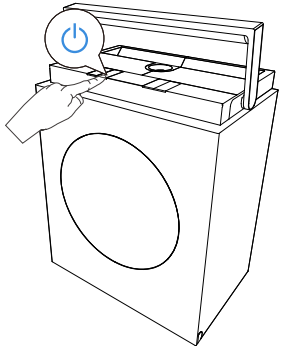

N.B.: quando WINBOT è acceso ma la ventola non funziona, entrerà automaticamente in modalità sospensione e si spegnerà se non vengono effettuate operazioni sulla stazione o sui pulsanti WINBOT per più di 20 minuti. Per riavviare, tenere premuto nuovamente il pulsante di accensione della stazione. (WINBOT non entra in modalità sospensione né si spegne automaticamente durante la ricarica)

4 Versare la soluzione detergente

Versare la soluzione detergente ECOVACS WINBOT nel serbatoio dell'acqua. La capacità massima del serbatoio dell'acqua è di circa 80 ml, sufficiente per circa 55 m² di finestre.

Si consiglia di utilizzare la soluzione detergente ECOVACS WINBOT per ottenere risultati di pulizia ottimali.
Se la soluzione detergente ECOVACS WINBOT è esaurita, è possibile utilizzare temporaneamente acqua di rubinetto. Tuttavia, la soluzione detergente ECOVACS WINBOT offre risultati migliori.

Per evitare danni al prodotto, non utilizzare detergenti diversi dalla soluzione detergente ECOVACS WINBOT. Non utilizzare acqua purificata o filtrata.

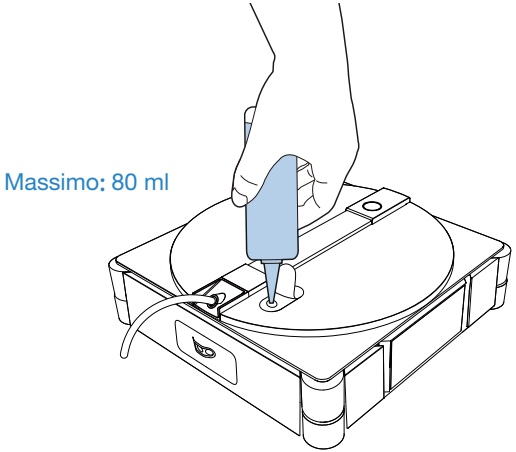

5 Istruzioni per il serbatoio dell'acqua

Versare acqua pulita nel serbatoio dell'acqua pulita. La capacità massima del serbatoio è di 1,2 litri.

* Non utilizzare altri detergenti. Questo impedirà che il panno di lavaggio diventi scivoloso dopo il lavaggio.

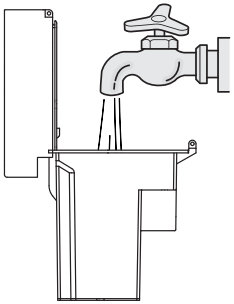

6 Pulizia del panno di lavaggio

1. Rimuovere il panno di lavaggio da WINBOT.
Premere saldamente i fissaggi su entrambi i lati del panno di lavaggio con entrambe le mani, quindi sollevare verso l'alto per staccarlo da WINBOT.

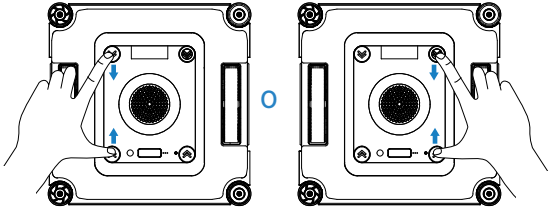

2. Bagnare il panno di lavaggio
Cliccare sul pulsante sulla stazione per aprire lo sportello del vano pulizia. Posizionare il panno di lavaggio nello scomparto con il lato in pile rivolto verso l'interno. Quindi chiudere lo sportello, selezionare il programma Lavaggio standard e il panno di lavaggio verrà bagnato accuratamente.

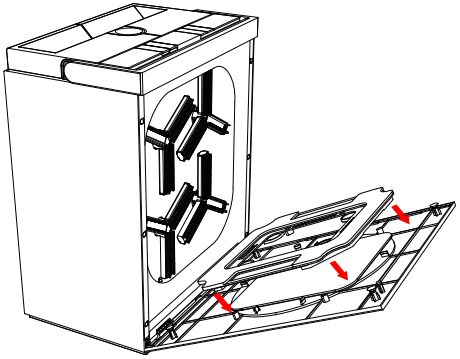

3. Installare il panno di lavaggio
Prendere il panno di lavaggio umido e allinearlo con cura. Assicurarsi che i bordi larghi e stretti corrispondano alle scanalature sulle ruote motrici. Premere sui quattro fissaggi di installazione fino a sentire un suono di "clic", che conferma il corretto fissaggio.

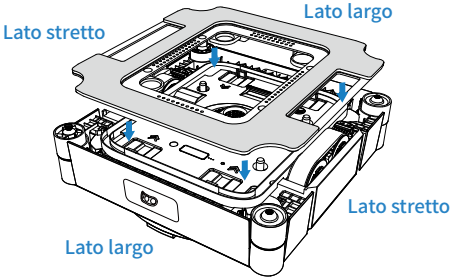

2.2 Note prima della pulizia

I seguenti scenari non sono consigliati per l'utilizzo di WINBOT:

1 Elevata umidità/Freddo estremo

WINBOT potrebbe avere difficoltà a muoversi nelle seguenti condizioni.

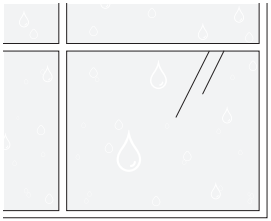

Condensa

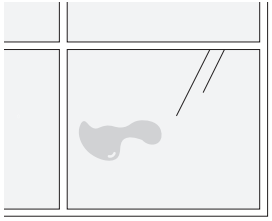

Macchie di olio

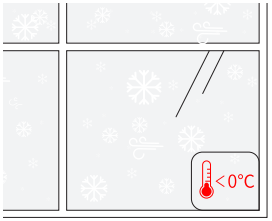

Sotto 0° C

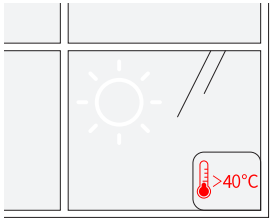

Oltre 40° C

WINBOT offre prestazioni ottimali su superfici asciutte e a temperature superiori a 0 ℃ .

2 Vetro piccolo o irregolare

WINBOT potrebbe non avere spazio operativo sufficiente nelle seguenti condizioni.

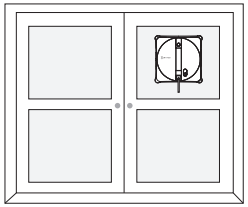

Vetro piccolo

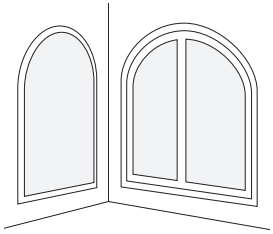

Forme irregolari

WINBOT offre prestazioni ottimali su finestre quadrate e di grandi dimensioni.

3 Finestre irregolari

WINBOT potrebbe subire una pressione dell'aria insufficiente nelle seguenti condizioni.

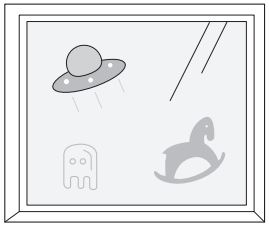

Adesivi elettrostatici per finestre, decalcomanie, ecc.

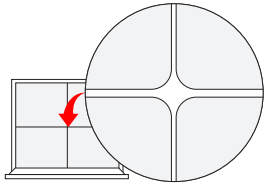

Crepe

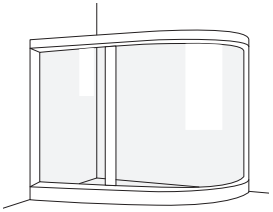

Vetro curvo

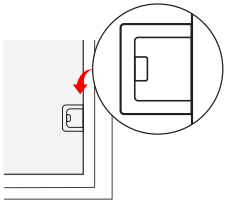

Altezza ostacolo < 2 mm

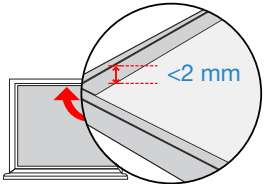

Altezza telaio < 2 mm

WINBOT funziona meglio su superfici lisce e piane per garantire un'aspirazione stabile e un movimento fluido.

4 Finestre esterne di grandi dimensioni

A causa della lunghezza limitata del cavo composito, WINBOT potrebbe avere difficoltà a coprire tutta la superficie della finestra quando questa supera le dimensioni di 8 m * 2,5 m.

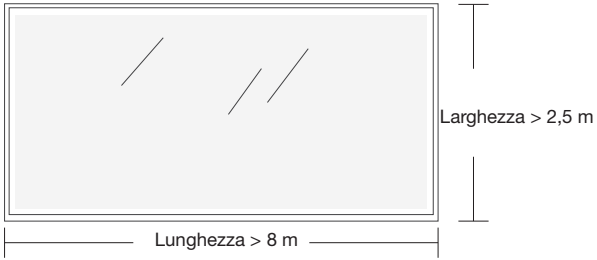

* Disponibile solo in modalità pulizia a zone.

5 Ostacoli ravvicinati

WINBOT potrebbe bloccarsi in presenza di spazi ristretti, aperture o fessure tra maniglie di finestre/maniglie di porte/cassonetti per tende/armadi e superfici quali pareti o finestre che si trovano ad un'altezza simile alla sua.

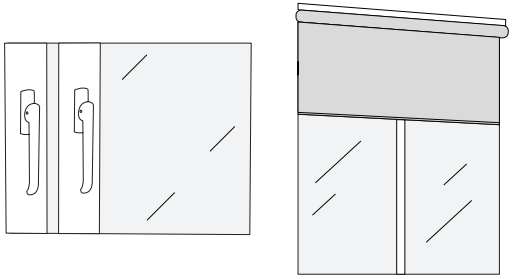

Provare a posizionare WINBOT sulla fessura per verificare che il passaggio sia sicuro; se rimane bloccato, evitare di utilizzare il robot in quel punto per prevenire danni al robot stesso o ai mobili circostanti.

Prima dell'uso, assicurarsi che il moschettone della stazione sia fissato saldamente a un oggetto stabile e immobile come la gamba di un tavolo, di una sedia, di un letto, di un divano, un'asta per tende o il corrimano di una scala. Bloccare il moschettone per prevenire eventuali incidenti.

La corda di sicurezza e il moschettone sono preinstallati in fabbrica. Non smontarli a proprio piacimento.

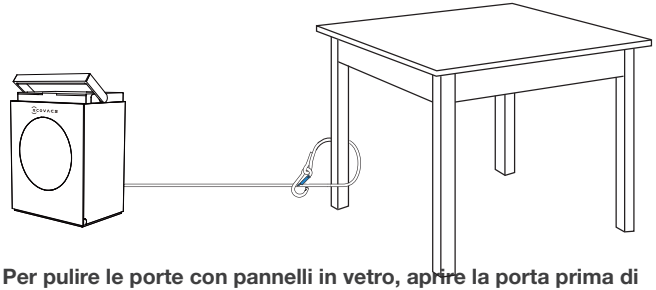

Per pulire le porte con pannelli in vetro, aprire la porta prima di fissare WINBOT per evitare la caduta dell'apparecchio a causa delle fessure strette.

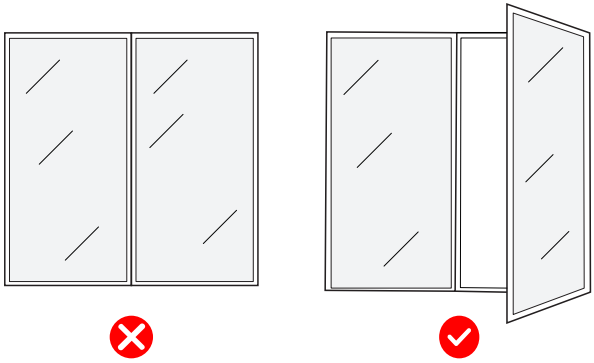

2.3 Per iniziare

1 Posizionare la stazione

Posizionare la stazione accanto alla finestra da pulire.

Note:
1. Posizionare la stazione il più vicino possibile alla finestra per evitare che persone o animali domestici possano inciampare sul cavo composito.

2. Quando si puliscono finestre di grandi dimensioni, posizionare la stazione sul pavimento vicino all'apertura della finestra per evitare di sollecitare il cavo di alimentazione.

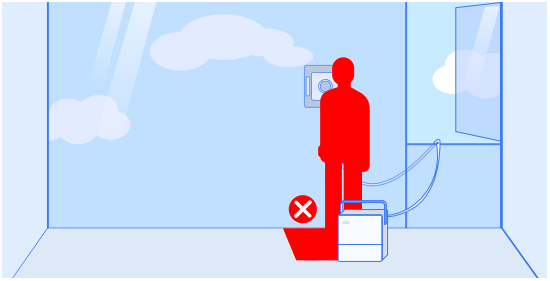

*Il cavo di alimentazione di WINBOT è lungo 5,5 m e la dimensione massima per una singola finestra è di 8 m di larghezza per 2,5 m di altezza.

3. Posizionare sempre la stazione su una superficie piana e senza fessure.

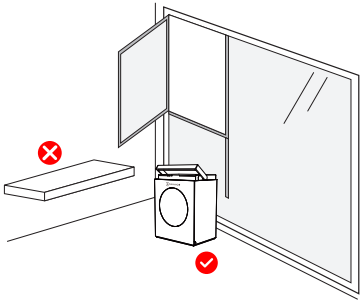

* Non collocare la stazione su superfici rialzate quali tavoli o ripiani.

4. Non posizionare la stazione su superfici irregolari, come tappeti o pavimenti piastrellati/in legno con fessure.

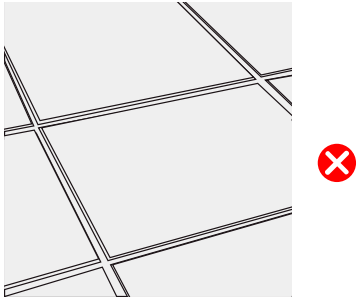

* La ventosa nella parte inferiore della stazione è progettata per superfici lisce e senza giunture, come pavimenti lucidi, piastrelle e marmo senza fessure.

2 Iniziare la pulizia

Assicurarsi che la stazione sia accesa.
1. Prima della pulizia, assicurarsi che la zona da pulire sia più grande delle dimensioni di WINBOT, quindi fissarlo al vetro.
2. Tenere premuto il pulsante INIZIA di WINBOT ⏻ per 2 secondi per attivare la ventola.
3. Dopo aver sentito la ventola avviarsi, posizionare la parte inferiore di WINBOT (il lato con il panno di lavaggio) contro il vetro. WINBOT aderirà automaticamente alla finestra e inizierà la pulizia.

Note:

* Non posizionare WINBOT troppo vicino al bordo durante la pulizia del vetro senza telaio. Si consiglia di mantenere una distanza superiore a 10 cm dal bordo.
* WINBOT può essere utilizzato solo su superfici piane e senza fessure.
* Dopo l'accensione, tenere la ventola lontana da capelli e piccoli oggetti per evitare ostruzioni.
* Non sostare sotto o vicino a WINBOT mentre è in funzione.

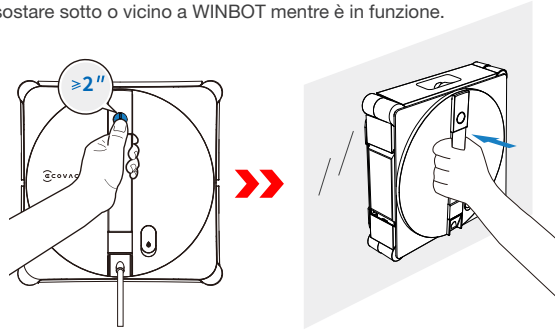

3 Modificare la modalità di pulizia

Mentre WINBOT è in funzione, è possibile modificare la modalità di pulizia dalla stazione. WINBOT inizierà automaticamente la pulizia nella modalità appena selezionata.

Note:

* Il pulsante di selezione della modalità della stazione consente di passare alle modalità Pulizia rapida, Pulizia profonda e Pulizia dei bordi. Per accedere ad altre modalità di pulizia, consultare l'app ECOVACS HOME.

Selezionare una modalità di pulizia

Utilizzare il pulsante della stazione per selezionare la modalità di pulizia più adatta. Se non viene effettuata alcuna selezione, WINBOT utilizzerà automaticamente l'ultima modalità utilizzata.

Modalità di pulizia consigliate:
Finestre interne: in generale, le finestre interne non sono molto sporche — Si consiglia la pulizia rapida.
Finestre esterne: in generale, le finestre esterne sono molto sporche — Si consiglia la pulizia profonda.
Per maggiori dettagli sulle modalità di pulizia, consultare l'app.

N.B.: la pulizia dei bordi non viene salvata. La modalità di pulizia predefinita al primo utilizzo di WINBOT è la pulizia profonda.

4 Modalità di lavaggio panno di lavaggio

Quando il panno di lavaggio è macchiato di sporco ostinato o richiede una pulizia accurata, inserirlo nel vano pulizia della stazione per il lavaggio.

Selezione della modalità di lavaggio:

Selezionare la modalità di pulizia più adatta tramite la stazione. Se non viene selezionata alcuna modalità, per impostazione predefinita il sistema utilizzerà l'ultima modalità selezionata.

· Lavaggio standard: utilizzato per pulire i panni leggermente sporchi.
· Lavaggio intensivo: utilizzato per pulire i panni molto sporchi.

5 Mettere in pausa e spostare la stazione

Pausa

Per mettere in pausa l'operazione di WINBOT in corso, premere il pulsante di accensione della stazione. Premere nuovamente il pulsante per riprendere l'operazione di pulizia.

Spostare la stazione

Se è necessario spostare la stazione durante la pulizia, afferrare saldamente la maniglia della stazione e sollevarla. La ventosa si sbloccherà automaticamente. Una volta rilasciata la maniglia, questa tornerà nella sua posizione iniziale, quindi la ventosa si riattaccherà e si bloccherà automaticamente.

Nota:

Prima dell'uso, assicurarsi che non vi siano pareti, mobili o altri ostacoli entro un raggio di 10 cm dalla zona di posizionamento della stazione. Ciò consente alla maniglia di abbassarsi completamente. Se un ostacolo impedisce alla maniglia di abbassarsi completamente, la forza di tenuta della ventosa potrebbe risultare ridotta.

6 Interruzione

Terminare attività in corso

Per interrompere WINBOT durante l'esecuzione dell'operazione:

1. Tenere premuto il pulsante |▷ della stazione per almeno 2 secondi. WINBOT interromperà immediatamente l'operazione in corso e tornerà al punto di partenza, in attesa di essere rimosso.
2. Tenere premuto il pulsante ⏻ di WINBOT per almeno 2 secondi. La ventola si fermerà, quindi seguire le istruzioni vocali per rimuovere WINBOT.

Attività completata

Una volta terminata la pulizia, WINBOT tornerà automaticamente al punto di partenza, in attesa di essere rimosso.

Tenere premuto il pulsante ⏻ di WINBOT per almeno 2 secondi per arrestare la ventola. Quindi seguire le istruzioni vocali per rimuovere WINBOT.

* Durante la rimozione di WINBOT, afferrare sempre saldamente la maniglia per evitare la caduta dell'apparecchio.

2.4 Conservazione e ricarica dopo l'uso

Passaggi:

1. Riporre WINBOT

Posizionare WINBOT rivolto verso l'esterno, con l'uscita del cavo composito rivolta verso l'alto. Agganciare il lato colorato di WINBOT al gancio sul retro della stazione.

Prima di riporre WINBOT, rimuovere il panno di lavaggio umido. Lasciare asciugare completamente prima di riporlo per evitare la formazione di odori.

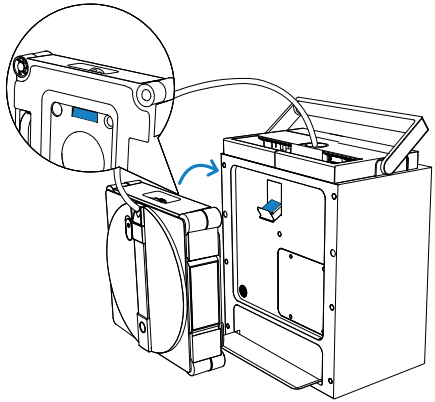

2. Ritirare il cavo

Una volta posizionato WINBOT sul gancio, premere brevemente il pulsante di riavvolgimento del cavo per avviare il riavvolgimento rapido del cavo.

* Verso la fine del riavvolgimento, il processo rallenterà. Questo è normale e non è motivo di preoccupazione.

* Il cavo di alimentazione potrebbe attorcigliarsi durante il riavvolgimento. Questo è normale. Se necessario, raddrizzare manualmente il cavo, quindi premere nuovamente il pulsante di riavvolgimento per completare l'operazione.

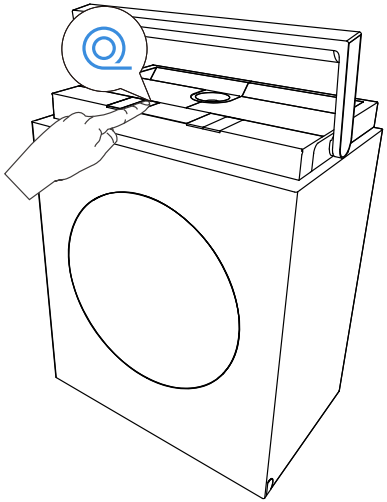

3. Pulizia dei serbatoi dell'acqua della stazione

Una volta terminata la pulizia con WINBOT, svuotare il liquido residuo dal serbatoio acqua pulita e dal serbatoio acqua sporca della stazione, quindi lavarli.

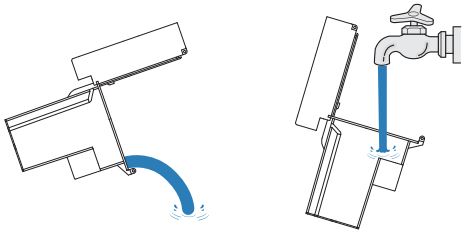

4. Pulizia del vano pulizia

Una volta terminata la pulizia con WINBOT, la stazione avvierà l'autopulizia. Dopo l'autopulizia, asciugare o lasciare asciugare all'aria gli eventuali residui di acqua per evitare la formazione di odori.

5. Spegnimento

Tenere premuto il pulsante INIZIA di WINBOT per 2 secondi per spegnere l'apparecchio.

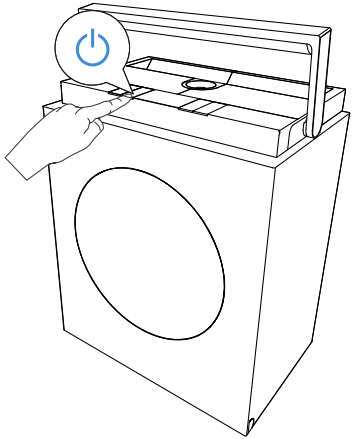

6. Sbloccare la corda di sicurezza

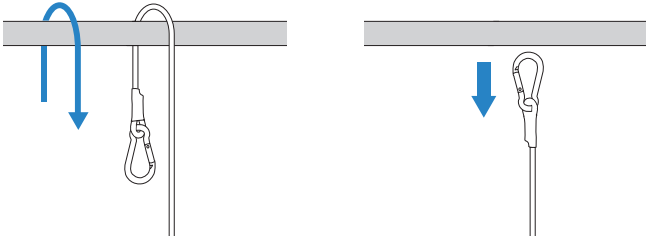

7. Ricarica

Posizionare la stazione vicino a una presa di corrente e collegarla all'alimentazione. A temperatura ambiente, la ricarica richiede circa 3 ore.

8. Riporre la stazione

Riporre la stazione in un ambiente asciutto per evitare che l'umidità causi danni alla batteria e alla scheda madre.

Nota:

1. Le basse temperature (ad esempio 5° C) possono rallentare la ricarica e prolungarne la durata.
2. WINBOT è progettato per essere utilizzato a temperature comprese tra 0 e 40° C. Non ricaricarlo al di fuori di questo intervallo.
3. Per garantire una ricarica efficiente entro i tempi previsti, ricaricare entro un intervallo di temperatura compreso tra 4 e 40° C.
4. La ventola di WINBOT non può funzionare durante la ricarica. Utilizzare WINBOT solo dopo aver completato la ricarica.
5. La stazione non può ricaricarsi mentre WINBOT è in funzione. Attendere che la pulizia sia completata e che WINBOT sia stato rimosso prima di ricaricare.
6. Se WINBOT non viene utilizzato per un periodo prolungato, ricaricarlo completamente prima di spegnerlo per riporlo. Si consiglia di ricaricare il dispositivo ogni sei mesi per mantenere la batteria in buone condizioni.
7. Se WINBOT è in funzione mentre la stazione è in ricarica, la velocità di ricarica sarà notevolmente ridotta rispetto a quando l'apparecchio è in standby. A temperatura ambiente (10–40° C), il tempo di ricarica previsto è di > 6 ore.
8. Quando viene visualizzato l'avviso di batteria in esaurimento, è fondamentale ricaricare completamente WINBOT prima di qualsiasi ulteriore utilizzo o prima di riporlo, al fine di evitare di ridurre la durata della batteria.

2.5 Funzioni avanzate

Scaricare l'app ECOVACS HOME per controllare WINBOT e sbloccare altre funzioni.

a. Modalità di pulizia multiple

Pulizia profonda: percorso di pulizia più intenso per rimuovere lo sporco più ostinato.
Pulizia accurata: pulizia intensiva per un risultato impeccabile.
Pulizia rapida: rimozione veloce della polvere leggera.
Pulizia dei bordi: pulizia lungo i bordi per rimuovere la polvere accumulata.
Pulizia a zone: verso sinistra e verso destra, suddivisione flessibile per una pulizia mirata.
Pulizia localizzata: pulizia ripetuta per rimuovere la polvere localizzata.
Pulizia pesante: pulizia segmentata per una maggiore efficienza.

b. Risoluzione dei problemi

Se WINBOT fa scattare un allarme, si prega di mantenere la calma. Consultare l'app per una guida dettagliata alla risoluzione dei problemi.

c. Telecomando omnidirezionale

Utilizzare l'app per controllare WINBOT con una vasta gamma di funzionalità da remoto. Le funzionalità comprendono: vista delle finestre interne ed esterne, controllo da remoto a 360°, pulizia localizzata e spruzzatura manuale dell'acqua.

1. Scansionare il codice QR in basso per scaricare l'app ECOVACS HOME, oppure cercare e scaricare l'app dall'App Store.

2. Scansionare il codice QR sul retro della stazione e seguire le istruzioni dell'app per connettersi a WINBOT.

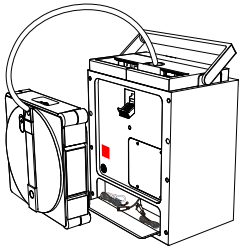

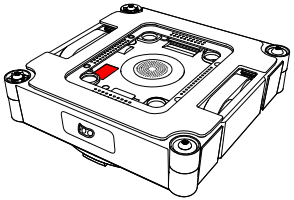

O

Download on the App Store

Get it on Google Play

ECOVACS HOME

3. Collegare WINBOT all'app

Attivare l'interruttore di alimentazione della stazione e il Bluetooth del telefono. Concedere all'app ECOVACS HOME l'autorizzazione ad accedere al Bluetooth del telefono. Nell'app, toccare l'icona per accedere alla modalità di associazione Bluetooth. Il passaggio di connessione alla rete Wi-Fi domestica durante il processo di associazione può essere saltato; ad ogni modo, la connessione garantisce la ricezione da remoto dei messaggi WINBOT trasmessi automaticamente.

• Se WINBOT non riesce a connettersi all'app, provare a disconnettere altri dispositivi Bluetooth collegati e verificare che WINBOT non sia collegato a un altro telefono, quindi riprovare.

• Quando WINBOT viene controllato da remoto, la connessione Bluetooth può interrompersi se il telefono è troppo lontano o è schermato da pareti. In caso di disconnessione, provare a riconnettersi a una distanza inferiore.

• Per utilizzare WINBOT, è necessario concedere all'app ECOVACS HOME le autorizzazioni di accesso a Posizione, Bluetooth e Memoria telefono.

Requisiti della rete Wi-Fi

• Assicurarsi che WINBOT e il cellulare siano connessi allo stesso router di rete da 2.4 GHz.

• Connettendosi alle rete Wi-Fi domestica, è possibile configurare la funzionalità di protezione DDoS regolando le impostazioni del router.

Come eliminare WINBOT?

Attualmente WINBOT supporta l'associazione a un solo account. WINBOT non può essere associato a un altro account se non viene prima dissociato dall'account corrente. È possibile eliminare WINBOT nell'app ECOVACS HOME. Inoltre, è possibile eliminare il robot toccando l'icona a forma di triangolo vicino al nome di WINBOT.
In alternativa, è possibile eseguire un ripristino delle impostazioni di fabbrica nell'app ECOVACS HOME. Dopo un ripristino delle impostazioni di fabbrica, WINBOT e la relativa stazione ripristineranno le impostazioni di fabbrica e WINBOT verrà eliminato dall'account.

4. Specifiche Tecniche

Modello	**WG858-07**
Ingresso nominale	220-240 V~ 50-60 Hz 2,0 A
Dimensioni della stazione (mm)	344*226*430
Dimensioni di WINBOT (mm)	270*270*76
Consumo da spento/modalità standby	Meno di 0,50 W
Bande di frequenza	2400-2483,5 MHz

L'EIRP massimo del robot lavavetri è 16,721 dBm.

N.B.: le specifiche tecniche e di progettazione sono soggette a modifiche per garantire il continuo miglioramento del prodotto.

Accedere al manuale d'istruzioni completo

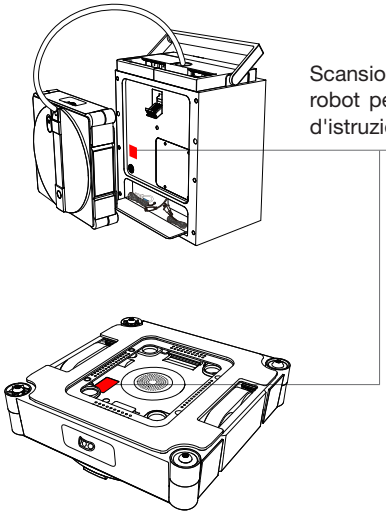

Scansionare il codice QR sul robot per accedere al manuale d'istruzioni completo.