ECOVACS

DEEBOT X8 Family

說 明 書

產品型號: DEX56

產品名稱: 地面清潔機器人

安全規範

使用電器設備時，應務必遵守基本注意事項，包括下列各項：

使用本產品前請仔細閱讀所有說明
請妥善保管操作手冊

1. 本裝置不適合身體、感知或精神狀態不佳的人士（包括兒童）使用，亦不適合缺乏經驗及知識的人士使用，除非有其安全負責的人員從旁監督其使用，或為其說明本裝置的使用方式。
2. 應監督兒童，確保他們不使用裝置嬉戲。
3. 清潔前請先清空需要清潔的區域。移除地板上可能會纏繞本產品的電線和小型物品。將地毯的流蘇邊塞到地毯下，並將窗簾和桌布等物品提高，使其不會接觸到地板。
4. 如有台階或樓梯等懸空區域，請先測試產品，檢查產品是否可偵測到台階，而不會從邊緣掉落。如果有掉落的風險，則必須在邊緣放置實體柵欄，防止產品掉落。請確定實體柵欄不會導致絆倒。
5. 請僅依照操作手冊的說明使用產品。請僅使用製造商推薦或銷售的配件。
6. 確定電源電壓符合充電站上標示的電壓。
7. 僅供居家室內使用請勿在戶外、商業或工業環境中使用本產品。
8. 僅使用製造商提供的原廠充電電池及充電站。嚴禁使用非充電式電池。
9. 請勿在未安裝塵盒和 / 或濾材的情況下使用本產品。
10. 請勿在有點蠟燭或易碎物品的區域內操作本產品。
11. 請勿在極熱或極冷（低於 0°C /32°F 或者高於 40°C /104°F) 的環境中使用產品。
12. 請將頭髮、寬鬆衣物、手指以及身體所有部位遠離任何開口和運作零件。
13. 請勿於嬰幼兒正在睡覺的房間內操作本產品。
14. 請勿在潮濕或積水的表面上使用本產品。
15. 請勿讓本產品吸入大型物體（例如石頭）、大型紙張或任何可能堵塞本產品的物品。
16. 請勿使用本產品吸取易燃物或可燃物（例如汽油、印表機或影印機碳粉），或是在可能出現這些物品的區域內使用本產品。
17. 請勿使用本產品吸取任何正在燃燒或冒煙的物品，例如香菸、火柴、灰燼或任何可能導致火災的物品。
18. 請勿將物品放入吸口處。吸口處堵塞時請勿使用本產品。請清理吸口處的灰塵、棉絮、毛髮或任何可能會減少氣流的物品。
19. 請小心不要損壞電線。請勿使用電線拖曳或提拉本產品和本產品的充電站。請勿將電線當作把手使用；請勿把電線夾在門縫裡；請勿在尖銳和彎角處拉動電線。請勿讓本產品輾過電線。請讓電線遠離高溫表面。
20. 如果電線損壞，必須透過製造商或其維修代理商更換，以避免危險。
21. 請勿使用損壞的充電站。電源供應器不可維修，萬一發生損壞或故障，請勿再行使用。
22. 電線或插座損壞時，請勿使用本產品。產品或充電站因掉落、損壞，室外使用或進水而無法正常運作時，請勿使用。為避免危險，產品必須由製造商或其維修代理商進行維修。
23. 清潔或保養本產品前，請先關閉電源開關。
24. 清潔和保養充電站前，必須先從電源插座拔下插頭。
25. 請先將本產品從充電站上取下，接著關閉產品電源並

取出電池，最後才棄置本產品。
26. 棄置本產品前，請務必遵循當地法律和法規，取出並丟棄電池。
27. 請按照當地法律與法規處理舊電池。
28. 即使本產品已嚴重損壞，也請勿焚燒。電池在火中可能會爆炸。
29. 若長時間未使用充電站，請將其斷電。
30. 請務必依照本操作手冊中的指示使用本產品。如因不當使用造成任何損害或傷害，Ecovacs Home Service Robotics 概不負責。
31. 本機器人包含僅可由專業人員更換的電池。如需更換機器人電池，請聯絡客戶服務。
32. 如果長時間未使用本產品，請將機器人關機存放，並拔除充電站電源。
33. **警告：**若要為電池充電，請僅使用本產品隨附的外接式供電裝置 CH2453G。

電池處置指示

若要處置裝置內部的電池，請勿直接與一般家庭垃圾一同丟棄。請將電池送至附近指定的廢棄電池回收站，或送至 Ecovacs 當地分公司或授權服務中心，以便妥善集中處理。

下列指示不適用於一般使用者，適用對象為最終電池處置者。本裝置內建電池中的化學物質可能造成環境汙染。在處置主機之前，請務必先將電池從裝置中取出，並將電池送到專用電池回收站，以便妥善集中處置。

注意！電池漏液可能會傷害身體！

如果電池漏液，請避免接觸眼睛或皮膚。
如果不小心接觸，請立即洗手，並以清水沖洗眼睛。
如果仍感不適，請立即就醫。
取出電池

注意：

以下資訊僅適用於處置主機的時候，不適用於日常使用指示！
僅在電池電量完全耗盡時取出電池。無論在任何情況下，電池都不得與金屬物體接觸。
取出電池的步驟如下：
確認主機未連接基座，然後讓主機運作，直到完全沒電為止；
關閉主機的電源開關；
轉開電池蓋上的螺絲；
取下電池蓋；
拔下電池的接頭插頭，然後取出電池。

裝置更新

有些裝置通常會兩個月更新一次，但未必維持如此明確的週期。
有些裝置（尤其是三年多前已上市的裝置）只有在發現並修復嚴重漏洞後才會更新。

取得審驗證明之低功率射頻器材，非經核准，公司、商號或使用者均不得擅自變更頻率、加大功率或變更原設計之特性及功能。
低功率射頻器材之使用不得影響飛航安全及干擾合法通信;經發現有干擾現象時，應立即停用，並改善至無干擾時方得繼續使用。前述合法通信，指依電信管理法規定作業之無線電通信。低功率射頻器材須忍受合法通信或工業、科學及醫療用電波輻射性電機設備之干擾。

設備名稱：地面清潔機器人　　型號（型式）：DEX56
Equipment name　　Type designation (Type)

單元 Unit	限用物質及其化學符號 Restricted substances and its chemical symbols					
	鉛 Lead (Pb)	汞 Mercury (Hg)	鎘 Cadmium (Cd)	六價鉻 Hexavalent chromium (Cr^{+6})	多溴聯苯 Polybrominated biphenyls (PBB)	多溴二苯醚 Polybrominated diphenyl ethers (PBDE)
硬膠件	○	○	○	○	○	○
五金件	—	○	○	○	○	○
電子元器件	—	○	○	○	○	○
電池	○	○	○	○	○	○
其他	○	○	○	○	○	○

註 1：「超出 0.1 wt %」及「超出 0.01 wt %」係指限用物質之百分比含量超出百分比含量基準值。
Note 1: "Exceeding 0.1 wt %" and "exceeding 0.01 wt %" indicate that the percentage content of the restricted substance exceeds the reference percentage value of presence condition.
註 2：「○」係指該項限用物質之百分比含量未超出百分比含量基準值。
Note 2: "○" indicates that the percentage content of the restricted substance does not exceed the percentage of reference value of presence.
註 3：「－」係指該項限用物質為排除項目。
Note 3: The "-" indicates that the restricted substance corresponds to the exemption.

	短路防護安全隔離變壓器
	交換式電源供應器
	僅供室內使用
⎓	直流電
~	交流電
	注意：表面高溫
	充電前請先閱讀指示。
	充電端口的正負極方向
T	延時微型保險絲

CCAL24LP1010T9

R31495
RoHS

公司名稱：聯強國際股份有限公司
地址：臺北市南港區市民大道八段 205 號 27 樓
電話：02-25063320

掃描 QR code 以獲取安裝影片

包裝內容

❶ 包裝內容

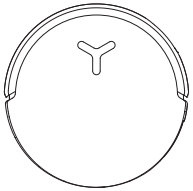

機器人

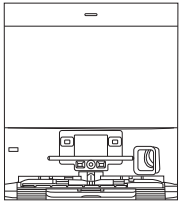

全能基站

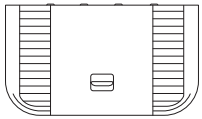

底座

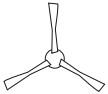

邊刷

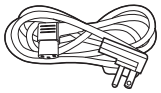

電源線

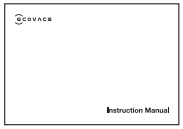

使用說明書

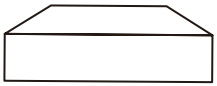

補水 / 排水安裝套件

附註：

- 檢查配件清單，以了解補水 / 排水安裝套件的內容。
- 圖表和插圖僅供參考，可能與實際產品外觀有所不同。產品設計及規格如有變更，恕不另行通知。

❷ 產品圖解

1. 機器人正面視圖

機器人上的按鈕
短按：開始 / 暫停
長按 3 秒：返回充電
輕按兩下：滾筒拖布釋放 / 收回
（機器人不在基站內）

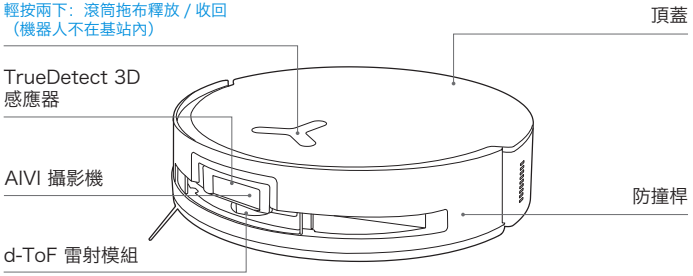

2. 機器人底部視圖

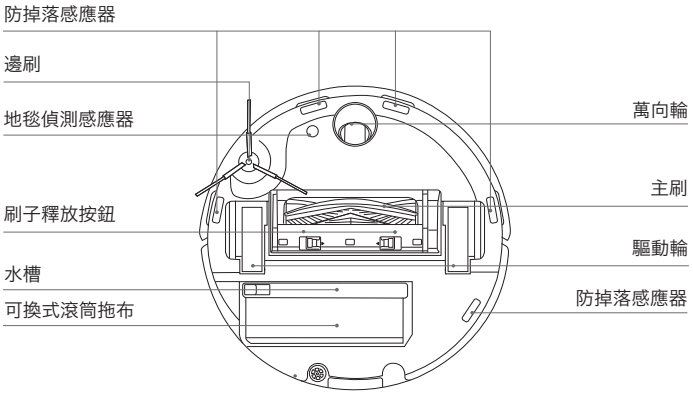

3. 內部視圖（蓋板下方）

RESET（重設）按鈕
網路設定： 按下 RESET（重設）按鈕並依照語音提示設定網路。
恢復預設設定： 長按 RESET（重設）按鈕 5 秒。聽到語音提示後，接著會播放啟動音樂，此時機器人會恢復預設設定。

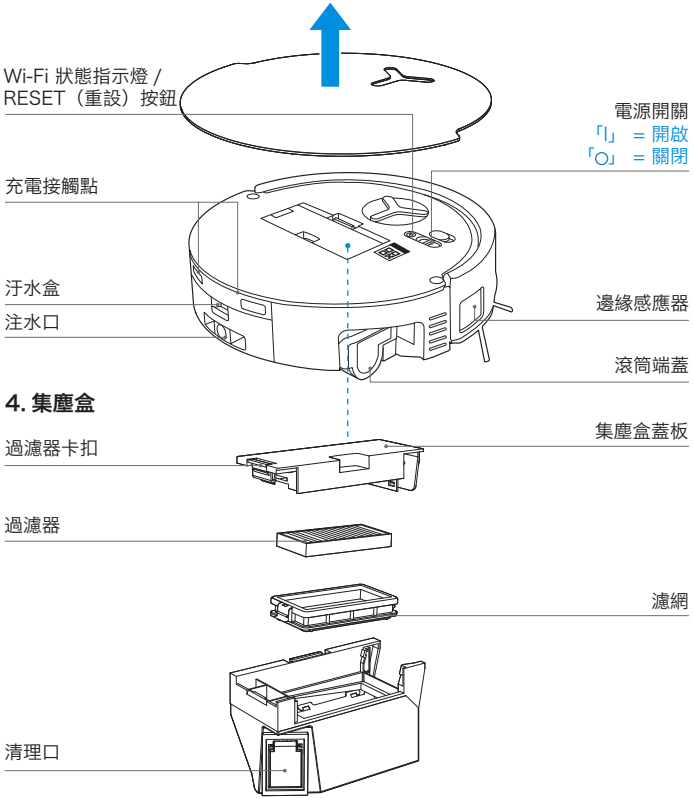

4. 集塵盒

5. 全能基站正面視圖

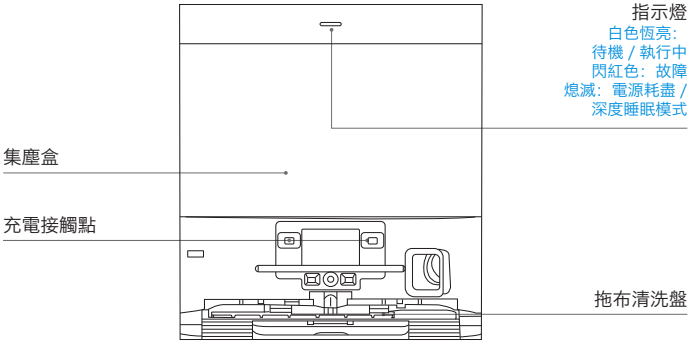

附註：
- 如果指示燈閃爍紅色，請前往 ECOVACS HOME 應用程式瞭解故障的詳細資訊。
- 如果機器人無法充電，請用乾布擦拭多功能基站上對應的充電接觸點。

6. 集塵袋

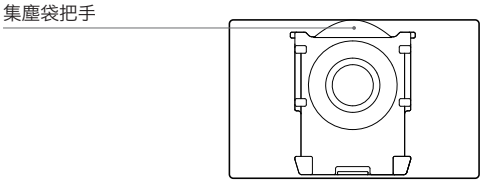

7. 全能基站背面視圖

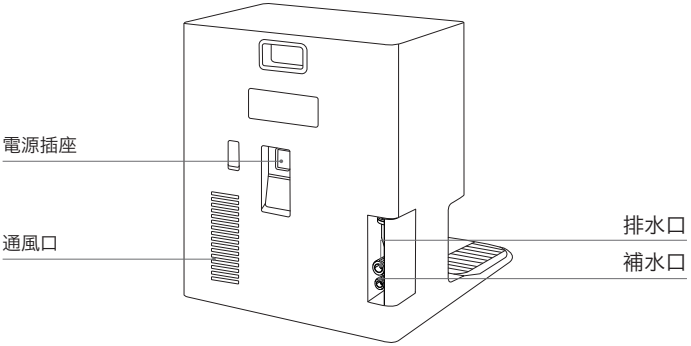

8. 感應器

產品圖解	功能說明
d-ToF 雷射模組	雷射測距可根據反射時間差來測量機器人與周圍物體之間的距離，使模組能夠在機器人移動時映射周圍物體。偵測範圍為 12 公尺。
TrueDetect 3D 感應器	透過紅外線測距和相似三角形的概念，感應器會發射紅外線並接收前方物體發出的光線，從而計算出物體與機器人之間的距離。 當感應器偵測到附近有物體時，機器人會自動轉彎以免碰撞物體。檢測範圍為 0.3 公尺。
防掉落感應器	紅外線測距是透過機器人底部的感應器來測量機器人底部與地面之間的高度。例如，當位於樓梯頂部，白色地面高出超過 55 公釐或黑色地面高出超過 30 公釐時，機器人就會停止前進，以此功能防止掉落。
地毯偵測感應器	超音波探頭可發射頻率為 300KHZ 的超音波。超音波的能量可以被地毯吸收。如果反射能量低於臨界值，機器人就會辨識出地毯的存在。根據 ECOVACS 實驗室測試，目前可成功辨識市場的超過 50 款地毯。
防撞感應器	發射的訊號被物體阻擋時，訊號接收器就無法接收。利用此原理，機器人遇到障礙物時會避開。
邊緣 感應器	透過 ToF 測距，機器人可以偵測自身與其右側物體之間的距離。當右側有牆壁或障礙物時，機器人會進行邊緣清潔，避免遺漏髒汙處或碰撞。
AIVI 攝影機	使用 AI 攝影機擷取周圍環境影像。 * 進行視訊錄製。透過與 MIC 互動，可實現遠端視訊通話（適用於部分機型）。
麥克風	人聲穿過空氣引起麥克風振膜的振動。因此，麥克風利用聲音模型的收集和演算法，做到機器人的錄音和語音控制，以完成特定的任務。有效喚醒距離為 5 公尺。

清潔前注意事項

❶ 警告

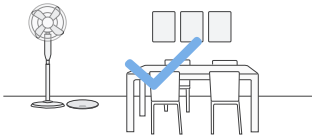

完成區域準備

將椅子等家具放置在適當的位置，將要清潔的區域整理好。

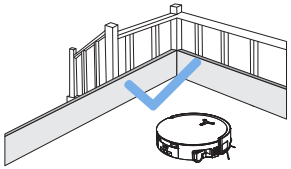

設立防護障礙物

可能需要在高低差較大的邊緣放置實體障礙物，以免機器人從邊緣掉落。

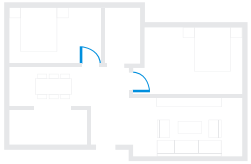

請保持房門敞開

首次使用時，請確認每個房間的門都打開，以利機器人充分探索您的房屋。

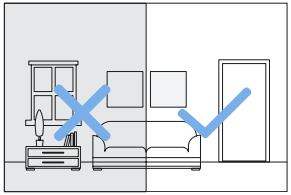

提供充足的照明

機器人可以避開鞋子、插座和電線等，請確保所有待清潔的區域都有良好的照明，進而提高避開障礙的能力。



將地板上的纜線、衣物、拖鞋等物品收起來，以提高清潔效率。



在地毯或流蘇邊地毯上使用本產品之前，請將地毯折起並將流蘇塞到地毯下方。



請勿站在門口、走廊等狹窄空間，且在機器人辨識區域時，切勿阻擋機器人的路徑。



確認機器人視線的清晰度，避免指甲或油漬刮傷或弄髒人工智慧攝影機鏡頭。使用乾淨的軟布擦拭攝影機，請勿使用清潔劑、去污劑或噴霧劑。

❷ 安裝空間尺寸

寬度 ⩾ 400 公釐，高度 ⩾ 405 公釐，深度 ⩾ 540 公釐

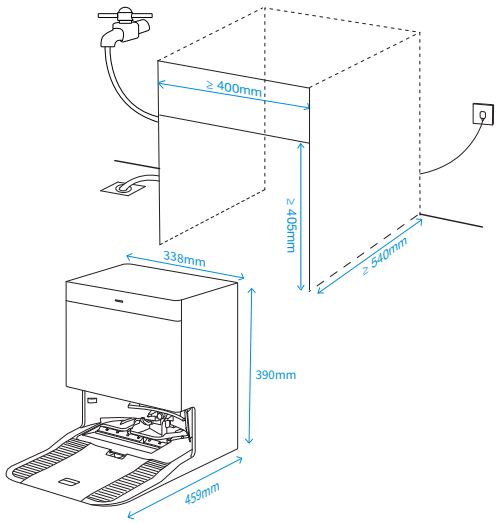

附註：

- 請購買並使用適合基站排水口的 3/8" 水管，以避免因排水壓力造成排水管移位而導致漏水。
- 若使用地面排水口，請確保其位於基站的兩側，而不是直接位於其下方或後方。

❸ 快速入門

使用前，請先除去機器人和全能基站上的所有防護材料。

1.掃描包裝內附的補水/排水安裝套件配件清單卡上的 QR 圖碼，即可觀看安裝指南影片。

2.安裝指南

(1) 安裝前的準備

① 所需工具

在開始之前，請確認已準備好以下工具：活動扳手、美工刀、捲尺、螺絲起子，並準備一條毛巾以擦拭洩漏或溢出的水。

② 安裝前的準備

另請確認安裝地點有三孔插座、排水口、1/2 供水管出口。

(2) 組件檢查

① 打開套件包裝

打開套件並從包裝中取出所有組件。

② 檢查組件

在進行安裝之前，請將手冊與包裝隨附的安裝套件配件清單進行交叉核對，以確保所有零件都齊全。

(3) T 型接頭安裝

注意：T 型接頭快速連接的安裝深度為 20 公釐。請確保其連接正確無誤。

將清水 T 型接頭安裝至 1/2 吋供水管
基站專用供水

在確認供水專用於基站後，請按照以下步驟操作。

- 取下角閥的蓋子，將 T 型接頭的內螺紋端與角閥對齊並連接。使用扳手將接頭鎖緊。
- 使用隨附的蓋塞密封 T 型接頭的外螺紋端。
- 關閉 T 型接頭，打開角閥，然後執行洩漏測試。

基站共用供水

如果基站與其他設備共用供水，請按照以下步驟操作。

- 使用扳手將現有水管從角閥上拆下。將 T 型接頭的內螺紋端與角閥對齊並連接。使用扳手將接頭鎖緊。
- 將原本的水管與 T 型接頭的外螺紋端對齊並連接。
- 關閉 T 型接頭，打開角閥，然後執行洩漏測試。

(4) 水壓檢查

安裝 T 型接頭後，測試水壓。
水壓要求： 0.1-1.0Mpa

(5) 組裝水管

將基站放置在安裝位置附近。

① 安裝清水管

- 將逆止閥與清水管正確組裝在一起。在距離洩壓閥端 10 公分處剪斷清水管，然後依照零件上箭頭所示的順序，與洩壓閥的方向對齊，將逆止閥零件組裝起來。
- 取出清水管組件，將帶有洩壓閥的一端插入 T 形接頭。
- 若所需清水管長度小於 4 公尺，則拆下 1/4 吋硬彎頭，並裁切適當長度的清水管。
- 將 1/4 吋硬彎頭插入基站的 1/4 吋快速連接彎頭組件以進行安裝。

② 安裝污水管

- 取出污水管組件，並將 3/8 吋硬彎頭插入基站上的出水管直型接頭。
- 將污水管的另一端裁切成適當的長度，然後插入排水系統並固定。

(6) 水、電測試

- 鬆開 T 型接頭的閥門，並接通基站的電源。
- 在基站成功啟動並供水後，將機器人置於基站，按兩下自動按鈕即可啟動基站自我清潔程序。
- 拖布清洗盤注滿清水後，等待10 秒，然後檢查是否可以自動補水和排水。
- 確保所有接頭處皆無洩漏。

(7) 管線配置

使用水管裝飾套將清水管和污水管一起包裹起來。

(8) 安裝完成

將基站放置在最終安裝位置上。

- 清理場地並將機器人放回基站。
- 進行整間房屋的清潔工作，以確認系統是否運作良好。

附註: 基站前 0.8 公尺範圍內請勿放置任何物品。根據特定安裝環境，可將相容管件安裝在任一側。

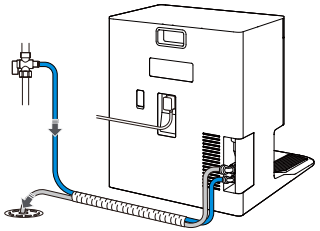

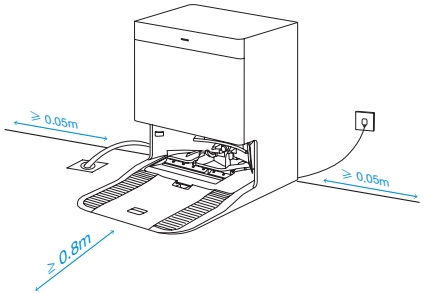

3.機器人和基站安裝

聽到「咔噠」聲表示安裝正確。

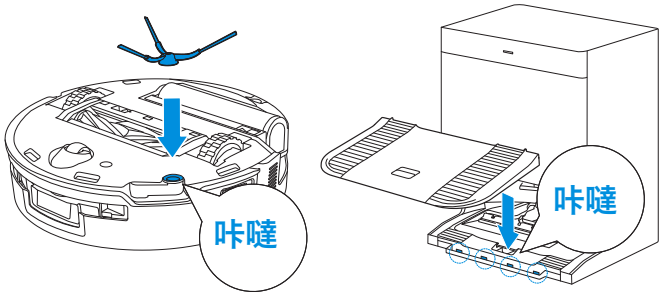

❹ 開啟機器人電源並為其充電

開啟機器人蓋板下方的電源開關（**「I」表示電源已開啟，「○」表示電源關閉）。**將機器人置於基站前方，確保基站已連接電源。使用 ECOVACS HOME 應用程式或語音指令將機器人召回全能基站開始充電，或長按機器人按鈕 ⏻ 3 秒使其返回基站充電。

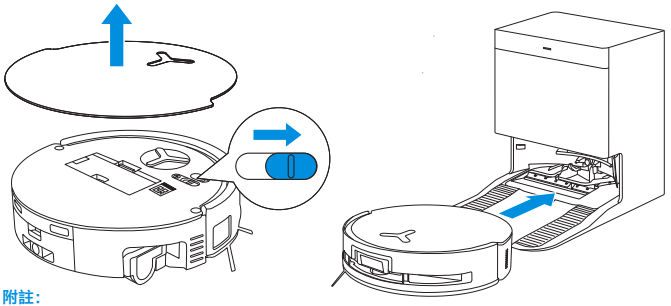

附註:

- 電源關閉時，機器人無法充電。
- 機器人完成清潔任務後，建議不要關閉電源，而是保持充電狀態，以便為進行下一次的清潔工作準備就緒。
- 建議機器人從全能基站出發清潔。清潔時請勿移動全能基站。

⑤ 下載 ECOVACS HOME 應用程式

下載 ECOVACS HOME 應用程式，可使用更多功能。

您可以掃描機器人上的 QR 圖碼，下載應用程式。

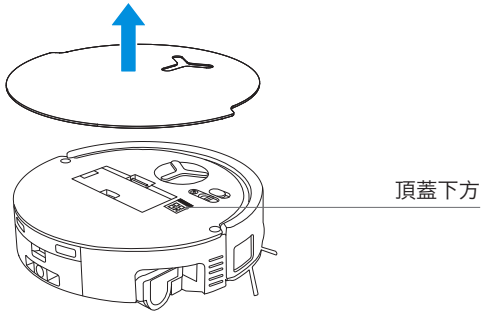

或在手機應用程式商店中搜尋 ECOVACS HOME，下載本應用程式。

Download on the App Store

Get it on Google Play

ECOVACS HOME

附註：依照應用程式的引導完成產品註冊、登入以及產品與應用程式的連接。

⑥ 連接機器人與應用程式

透過藍牙：開啟機器人和手機藍牙功能。允許應用程式取得手機藍牙權限。輕按以掃描機器人上的 QR 圖碼或輕按應用程式中的 或 Add 找到附近的機器人。

透過 Wi-Fi：您也可以根據應用程式頁面的提示，選擇透過其他方式連接機器人與應用程式。

附註：請透過藍牙連接以獲得更好的體驗。

Wi-Fi 網路需求：

- 您使用的是 2.4GHz 或 2.4/5 GHz 混合網路。
- 您的路由器支援 802.11b/g/n 和 IPv4 通訊協定。
- 請勿使用 VPN（虛擬私人網路）或代理伺服器。
- 請勿使用隱藏網路。
- 使用 TKIP、PSK、AES/CCMP 加密的 WPA 和 WPA2 。
- 不支援 WEP EAP（企業身分驗證通訊協定）。
- 北美使用 Wi-Fi 頻道 1-11，北美以外使用頻道 1-13（請洽當地主管機關）。
- 如果您使用網路擴充器 / 中繼器，網路名稱 (SSID) 和密碼與您的主要網路相同。
- 請在您的路由器上啟用 WPA2。

Wi-Fi 指示燈

	白色慢速閃爍	已中斷 Wi-Fi 連線
	白色快速閃爍	正在連線
	白色恆亮	已連線至 Wi-Fi

請注意，要使用遠端啟動、語音互動、2D/3D 地圖顯示和控制設定、個人化清潔等智慧功能（功能可能因產品而異），您就需要下載並使用會不斷更新的 ECOVACS HOME 應用程式。您必須同意我們的隱私權政策和使用者協議，然後我們才能處理您的部分基本和必要資訊，並使您能夠透過 ECOVACS HOME 應用程式操作產品。未經您同意，上述部分智慧功能無法透過 ECOVACS HOME 應用程式存取。儘管如此，您仍然可以手動操作使用本產品的基本功能。

❼加入清潔液（單獨販售）

1. 取下集塵盒蓋板，拉出清潔液容器，並將其放置在水平、穩固的表面上。

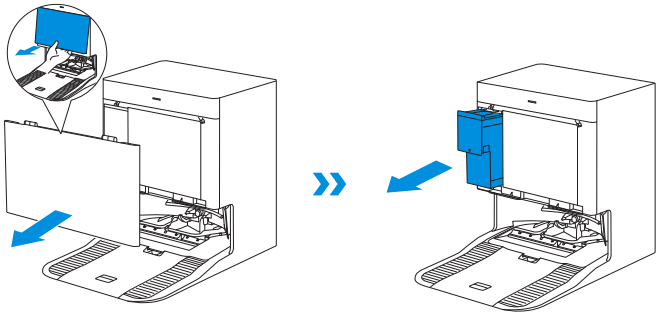

2. 打開清潔液容器的蓋子，注入 ECOVACS 清潔液。蓋上蓋子，將容器裝回基站。

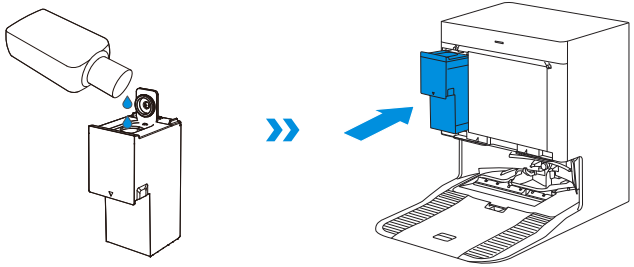

3. 將集塵盒蓋板的頂部卡扣插入插槽，然後向下壓以確保密封確實。

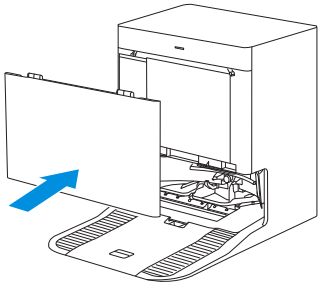

附註：

- 請使用 ECOVACS 專用清潔液，以免造成故障發生。
- 請確認沒有異物掉入清潔液容器中。

⑧ 開始清潔

1. 開始測繪

請使用 ECOVACS HOME 應用程式或語音控制命令機器人開始測繪。

第一次建立地圖時，請跟在機器人後方，協助排除一些小問題。
例如，機器人可能會卡在家具下方。請參考以下解決方案：
1. 如果可以的話，請先抬高低矮的家具；
2. 蓋住家具底部；
3. 透過應用程式設定虛擬邊界。
進行測繪時，機器人會自動探索房屋環境。探索路徑可能與清潔路徑不同。

2. 開始清潔

- 機器人的水箱會透過全能基站自動加水。不必手動補水。
- 拖地時，機器人會辨識地板類型，且遇到地毯時會自動升高拖布。請勿在長毛地毯或纖維長度超過 10 公釐的地毯上使用機器人。建議在清潔過程中將纖維長度超過 10 公釐的長毛地毯折起來，或者前往 ECOVACS HOME 應用程式，在「地圖」>「地毯清潔策略」中將長毛地毯的區域設置為禁入區。

在首次清掃前，請確認機器人在全能基站中且充飽電量。輕按機器人上的 ⏻ 按鈕以開始清潔。您也可以使用 ECOVACS HOME 應用程式或語音控制以開始清潔。

3. 暫停

輕按機器上的 ⏻ 可在其工作時暫停。 您還可以使用 ECOVACS HOME 應用程式或語音控制使機器人暫停工作。

4. 喚醒

暫停一段時間後，機器人上的所有指示燈都會熄滅。若要喚醒機器人，請短按 ⏻。停止工作約 1 小時後，機器人可能會進入待機狀態。

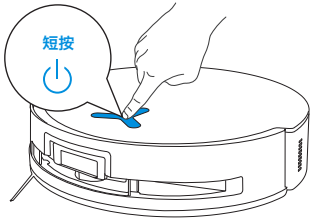

5. 返回全能基站

使用 ECOVACS HOME 應用程式或長按機器人按鈕 ⏻ 3 秒將機器人召回基站進行充電。

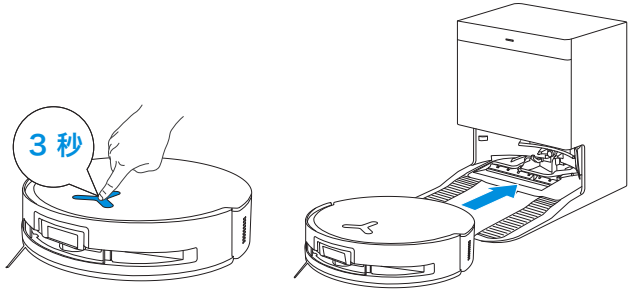

6. 深度睡眠模式

如果機器人在全能基站外停留約 10 小時，它將進入深度睡眠模式以保護電池。請關閉電源後再開啟以喚醒機器人。

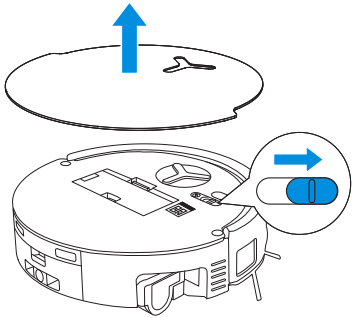

定期保養

❶ 保養頻率

為確保最佳效能，請按以下頻率執行保養工作並更換零件：

零件	保養頻率	更換頻率
可換式滾筒拖布	每週	每 1-2 個月一次
水槽	每週	/
汙水盒	每週	/
清潔液自動補充模組	每個月	/
集塵袋	/	每 2-3 個月一次
邊刷	每 2 週一次	每 3-6 個月一次
主刷	每週	每 6-12 個月一次
過濾器	每週	每 3-6 個月一次
邊緣感應器 萬向輪 防掉落感應器 防撞桿 機器人上的充電接觸點 全能基站上的充電接觸點 d-ToF 雷射模組 AIVI 攝影機	大約每個月一次	/
集塵盒內部	每個月	/
基站站體及底座	每個月	/
可拆卸水槽	每 5 個月一次	/

附註：在 ECOVACS HOME 應用程式或 https://www.ecovacs.com 上查看更多配件。

❷ 集塵盒

1. 取下集塵盒，然後打開其蓋子以將其清空。

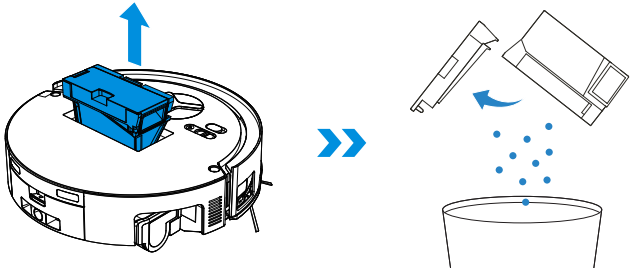

2. 打開集塵盒蓋板，取出過濾器和濾網。

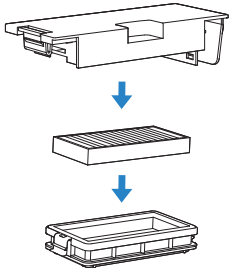

3. 您可以沖洗組件。然後，充分搖晃以除去殘留的水滴。

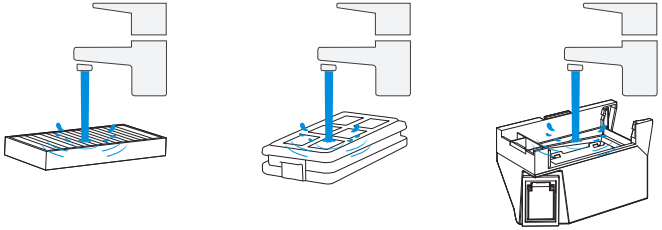

附註：
- 請如上所示用水沖洗過濾器。
- 請勿使用手指或刷子清潔過濾器。

4. 將集塵盒和過濾器晾乾。

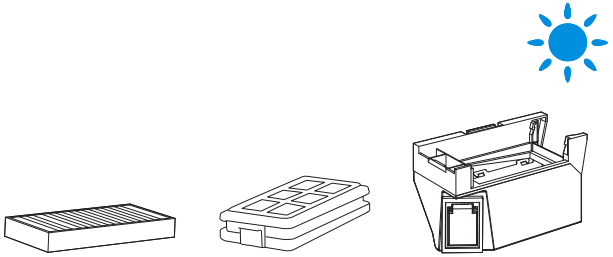

附註： 使用前過濾器必須完全乾燥。

❸ 保養主刷和邊刷

清潔主刷。

1. 取下主刷上的蓋子。

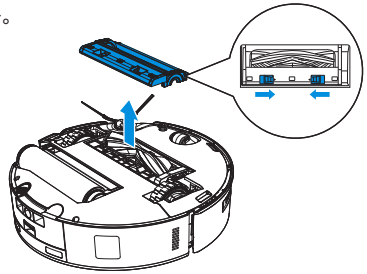

2. 取下主刷並清潔。

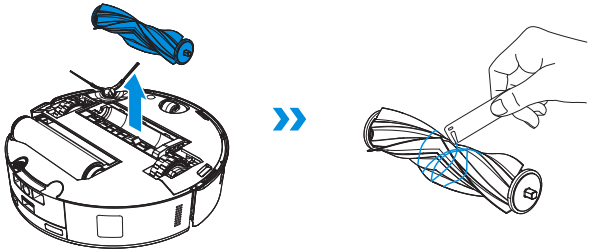

3. 取下刷梳並清潔。

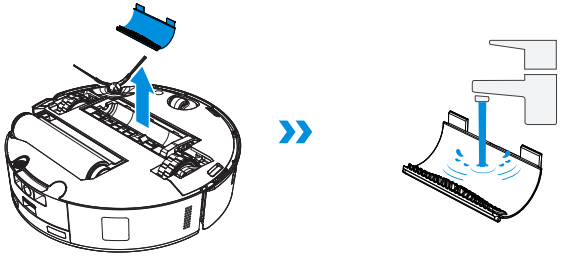

4. 安裝滾刷、主刷和主刷蓋。

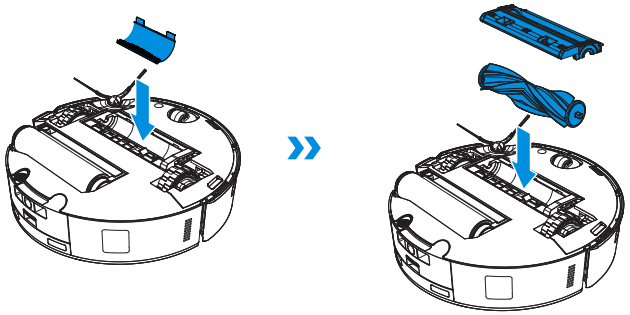

清潔邊刷。

取下邊刷並清潔。

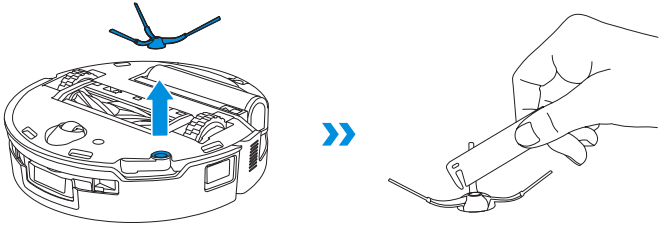

附註：在 ECOVACS HOME 應用程式或 https://www.ecovacs.com 上查看更多配件。

❹ 滾筒拖布、水槽和汙水盒。

清潔滾筒拖布。

1. 按兩下 ⏻ 按鈕鬆開滾筒拖布組件。

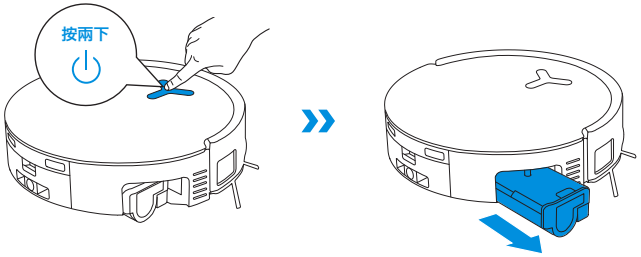

附註：處理滾筒時請避免用力過度；應小心取下及放置。

2. 按下卡扣即可取下滾筒拖布。

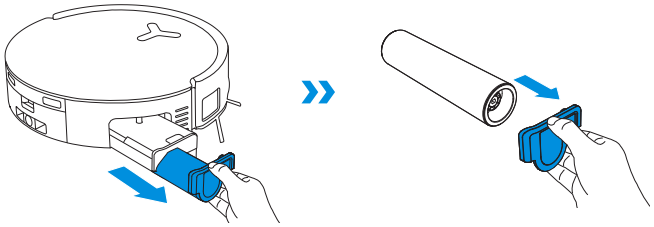

3. 清潔滾筒拖布。

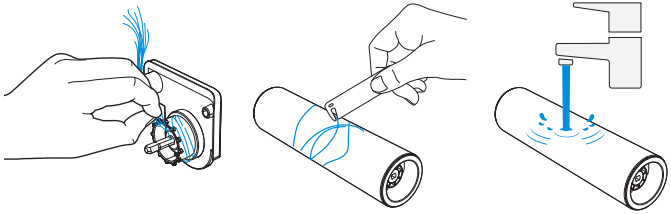

4. 清潔滾筒拖布內部。

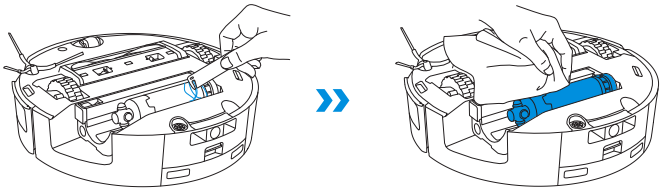

附註：請勿用水清潔主機。

5. 將滾筒拖布推入滾筒端蓋並按兩下 ⏻ 按鈕收回。

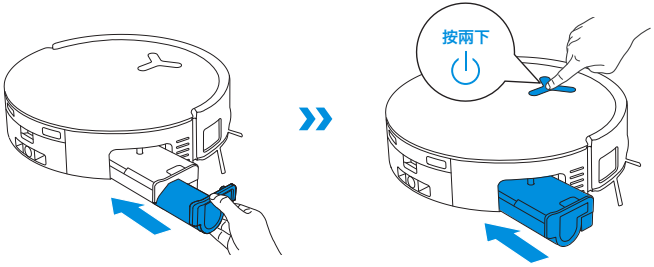

清潔水槽

1. 取下水槽。

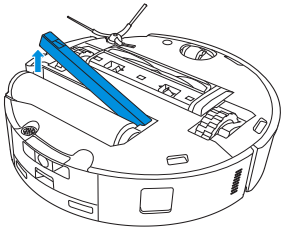

附註：如果未處於乾燥狀態，翻轉機器人時可能會有少量殘留水漏出。

2. 取下水槽組件並清潔。

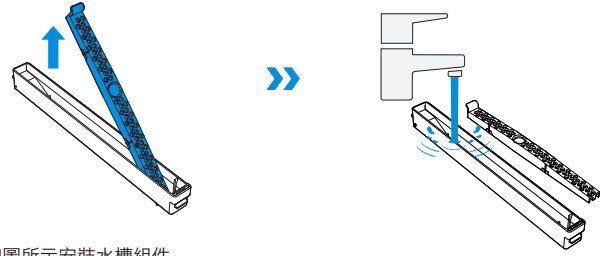

3. 請如圖所示安裝水槽組件。

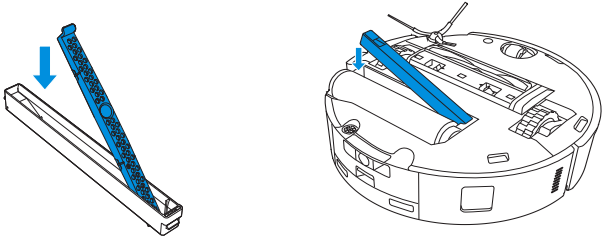

清潔汙水盒

1. 取下汙水盒並清潔。

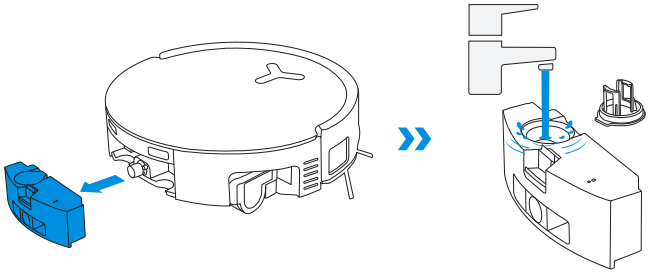

2. 按照圖示方向用力按壓汙水盒蓋板，直至其平面與汙水盒上緣完全對齊，確保完全密封。

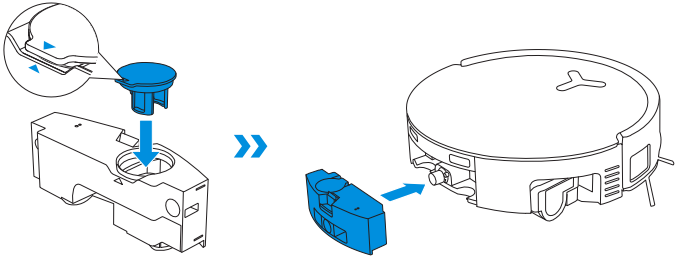

⑤ 保養其他組件

清潔感應器鏡頭

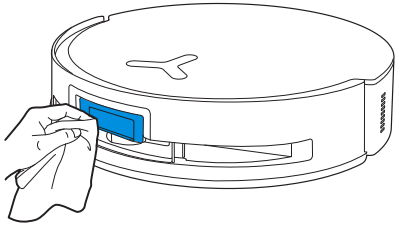

清潔 d-ToF 雷射模組

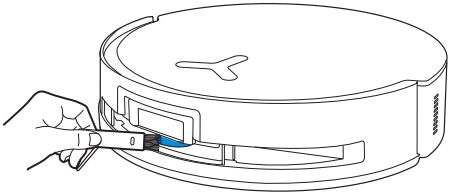

附註：清潔雷射模組時，請將模組鏡頭旋轉至前方，用刷子輕輕清潔。

清潔防撞桿

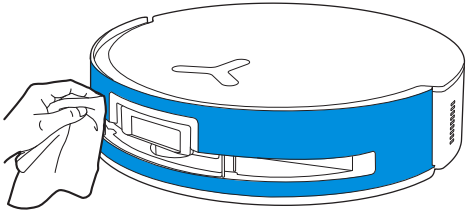

附註：清潔防跌落感應器和防撞桿時請使用乾布，以防止進水造成損壞。

清潔充電接觸點

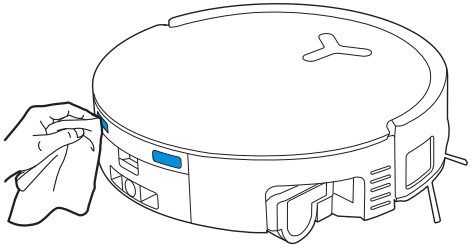

附註：用乾布擦拭接觸點。避免使用濕布以防止進水造成損壞。

清潔邊緣感應器

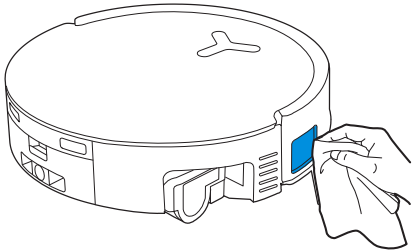

清潔防掉落感應器

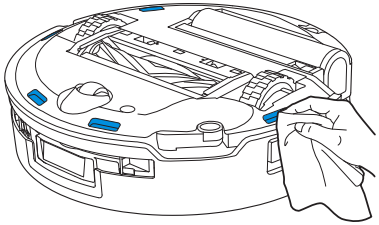

清潔萬向輪

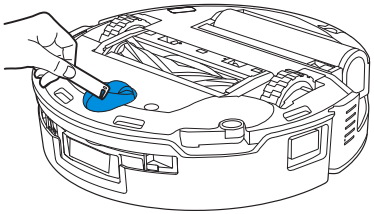

清潔驅動輪

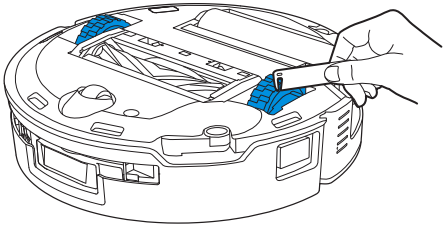

附註：清潔充電接觸點時請使用乾布，以防止進水造成損壞。

⑥ 拖布清洗盤

1. 卸下可拆卸水槽和底座並清潔。

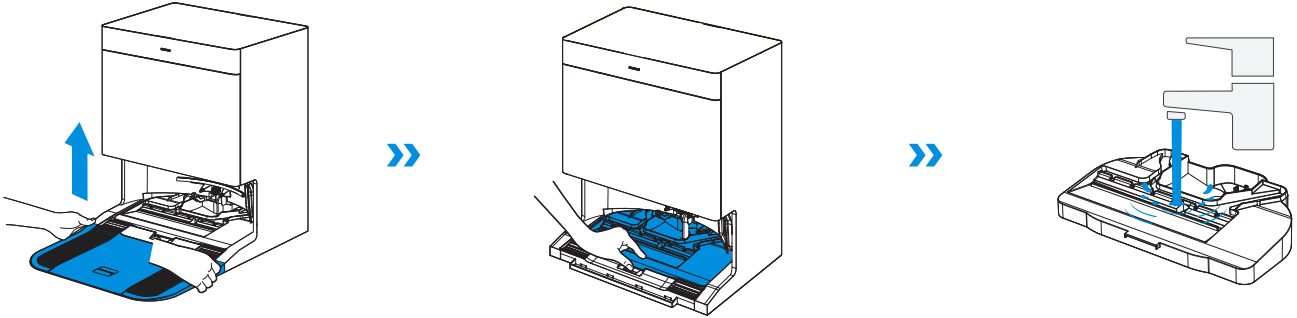

2. 安裝可拆卸水槽和底座。

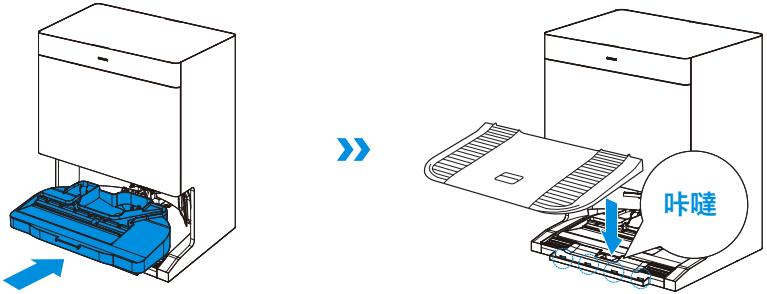

附註：請正確安裝可拆卸水槽和底座，以免發生故障。

❼ 集塵袋

1. 取下集塵盒蓋板。

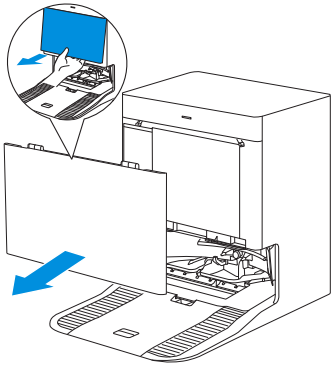

2. 依箭頭方向取出一次性集塵袋並丟棄。

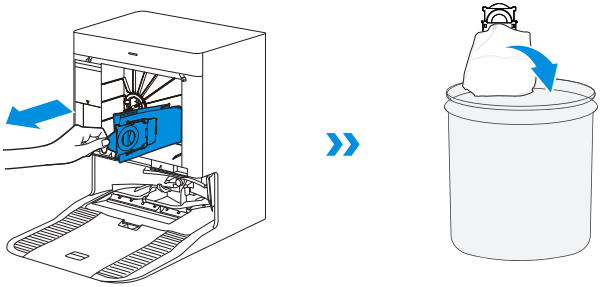

附註： 握住把手提起集塵袋，可有效防止灰塵漏出。

3. 用乾布清潔集塵盒，然後安裝新的集塵盒。

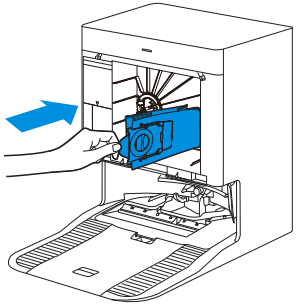

4. 將集塵盒蓋板的頂部卡扣插入插槽，然後向下壓以確保密封確實。

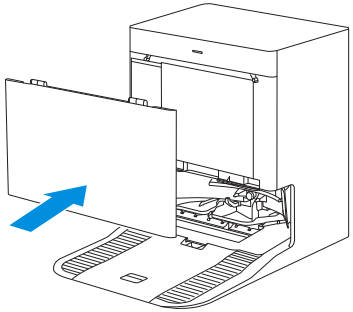

⑧ 存放

存放前請將機器人充滿電後再關閉電源。請每 1.5 個月充電一次以防止電池過度放電。

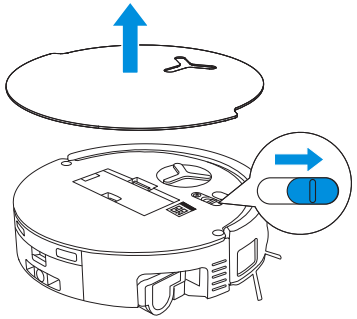

請注意，機器人在關機時無法充電。

附註：

- 機器人完成清潔任務後，建議不要關閉電源，而是保持充電狀態，以便為進行下一次的清潔工作準備就緒。
- 若電池過度放電或長時間未使用，機器人可能無法充電。請聯絡 ECOVACS 尋求協助。請勿自行拆解電池。
- 若長時間不使用本產品，請將汙水盒、水箱排空並保持拖布乾燥。

疑難排解

針對以下可能發生的問題，請參考相應的解決方案。

序號	故障	可能原因	解決方案
1	機器人無法連接至 ECOVACS HOME 應用程式。	輸入的 Wi-Fi 使用者名稱或密碼不正確。	輸入正確的 Wi-Fi 使用者名稱和密碼。
		機器人不在您家中 Wi-Fi 訊號範圍內。	確保機器人位於您家中 Wi-Fi 訊號的範圍內。盡可能地待在 Wi-Fi 訊號範圍內。
		機器人未處於組態狀態。	按下 Reset 按鈕以透過藍牙將機器人連接至您的手機。如果失敗，請按下 Reset 按鈕 + ⏻ 並透過 ECOVACS HOME 應用程式進行連接。
		Wi-Fi 清單中找不到家中 Wi-Fi。	1. 檢查 Wi-Fi 名稱是否包含特殊字元。請勿使用特殊字元，像是 !@#&¥%/\。 2. 請勿使用 5 Ghz 網路。
		安裝了錯誤的應用程式。	請下載並安裝 ECOVACS HOME 應用程式。
2	無法在應用程式中建立家具地圖。	在機器人清潔時搬動它，可能會導致地圖遺失。	請勿在機器人清潔期間搬動它。
		自動清潔未完成。	確保機器人完成清潔後會自動返回全能基站。
3	邊刷在使用過程中會脫落。	邊刷未正確安裝。	確保邊刷卡入定位。
4	收不到訊號。無法返回全能基站。	全能基站放置位置不正確。	請依照說明書中 [準備基站] 一節的指示正確放置全能基站。
		全能基站斷電或遭人為移動。	檢查全能基站是否已連接電源。請勿移動全能基站。
		機器人未從全能基站出發清潔。	建議機器人從全能基站出發清潔。
		充電路線受到阻礙。例如，放置全能基站的房間房門關上了。	請保持充電路線通暢。
5	機器人在完成清潔之前就返回基站。	房間太大，機器人需要中途返回充電。	請啟用（斷點續掃）。如需詳細資訊，請參考應用程式指示。
		在高度複雜的居家環境佈局中，清潔效率可能會下降，甚至有可能無法完成清潔工作。	將家具及小型物品放置在適當的位置，將要清潔的區域整理好。

序號	故障	可能原因	解決方案
6	機器人無法充電。	未開啟機器人。	開啟機器人。
		機器人的充電接觸點並未連接至全能基站的充電接觸點。	請確保機器人的充電接觸點已連接至基站的充電接觸點，並且 ⏻ 開始閃爍。檢查機器人和全能基站的充電接觸點是否髒汙。請依照說明書中 [保養] 一節的指示清潔這些零件。
		全能基站並未連接電源。	請確保全能基站已連接電源。
		底座並未安裝到位。	請參閱【準備】進行正確安裝。
7	機器人在清潔時聲響較大。	主刷 / 邊刷被纏繞，或是集塵盒 / 滾筒拖布 / 過濾器堵塞。	建議定期清潔主刷、邊刷、集塵盒、滾筒拖布、過濾器等。
		機器人處於強力或超強模式。	切換為標準模式。
8	機器人工作時卡住且停止運作。	機器人被地板上的物體（電線、窗簾、地毯鬚邊等）纏繞。	機器人會嘗試各種方式自行脫困。如果未能成功，請協助清除障礙物並重新啟動機器人。
		如果家具底下間隙高度碰巧與機器人的高度相近，便可能導致機器人卡住。	請墊高家具、放置實體障礙物或透過 ECOVACS HOME 應用程式設定虛擬邊界。
		機器人卡在狹窄區域。	請收拾家中環境、放置實體障礙物或透過 ECOVACS HOME 應用程式設定虛擬邊界。
9	機器人作業時出現以下問題：清潔路線混亂、偏離清潔路線、重複清潔，或是小面積區域漏掃。（如果目前尚有大面積區域暫未清潔，機器人會自動返回清掃該遺漏區域。有時機器人會再次進入已清潔過的房間，但這也許並非是在重複清潔，而是機器人找到了任何先前遺漏的區域）。	地面擺放的電線、拖鞋等物體會阻礙機器人的行動。	進行清潔前，請盡可能地先收拾好地上散落的電線、拖鞋等物體。如有任何遺漏區域，機器人會自行前往補掃，請勿人為干預（例如移動機器人或阻擋行進路線）。
		機器人可能在攀爬台階、門檻、門擋時造成越野輪在地面上打滑，進而影響其對整個居家環境的判斷。	建議將受影響區域的房門關上，然後單獨清潔該區域。機器人在清潔完畢後會返回起點。請放心使用此方法。
		在剛打蠟或拋光的地板，以及光滑的磁磚上作業，越野輪與地板之間的摩擦力可能較低。	請等待地板蠟乾燥後再行清潔。
		由於居家環境的不同，某些區域無法進行清潔。	請收拾家中環境，確保機器人能夠進入要清潔的區域。

序號	故障	可能原因	解決方案
10	遙控時發生延遲。	Wi-Fi 訊號較差，導致影片載入緩慢。	在 Wi-Fi 訊號良好的區域使用機器人。
11	返回全能基站後，機器人不會清空集塵盒。	尚未開啟 ECOVACS HOME 應用程式中的自動清空功能。	在 ECOVACS HOME 應用程式中開啟自動清空功能。
		手動將機器人放回全能基站，可能不會觸發自動清空功能。	建議讓機器人自行返回全能基站。請不要手動搬動它。
		在「請勿打擾」模式下，機器人返回全能基站後不會清空灰塵。	關閉 ECOVACS HOME 應用程式中的「請勿打擾」或是手動清空灰塵。
		全能基站偵測到清空灰塵的效率下降。	請依照 [定期保養] 章節所述更換集塵袋，然後關上集塵盒。若應用程式提示集塵袋尚未裝滿，將其再次裝回即可。
		若已排除上述可能原因，則有可能是全能基站元件異常。	請聯絡客戶服務以尋求協助。
12	自動清空未能成功。	全能基站偵測到清空灰塵的效率下降。	請依照 [定期保養] 章節所述更換集塵袋，然後關上集塵盒。若應用程式提示集塵袋尚未裝滿，將其再次裝回即可。
		集塵盒的出口被異物堵塞。	拆下集塵盒並清潔出口上的異物。
13	集塵盒內部髒汙。	有細微塵粒經由集塵袋吸附在集塵盒內側。	清潔集塵盒內側。
		集塵袋破損。	檢查並更換集塵袋。
		集塵袋未正確安裝。	請正確安裝集塵袋。
		未關閉集塵盒蓋板。	請檢查集塵盒蓋板是否已正確關好。
14	機器人作業時有灰塵外洩。	集塵盒的出口被異物堵塞。	拆下集塵盒並清潔出口上的異物。
15	滾筒拖布無法轉動。	滾筒拖布未正確安裝。	根據【定期保養】一節正確安裝滾筒拖布。
		滾筒拖布被異物卡住。	根據【定期保養】一節正確清潔滾筒拖布。

序號	故障	可能原因	解決方案
16	驅動輪卡住。	驅動輪遭異物纏繞或卡住。	轉動並按壓驅動輪，檢查是否有異物纏繞或堵塞。如有發現任何異物，請即刻清理。如果問題持續發生，請聯絡客戶服務以尋求協助。
17	當拖布清洗盤水滿且無法排出時，語音會通報拖布清洗盤異常。	拖布清洗盤未正確安裝。	確保拖布清洗盤已正確安裝。
		拖布清洗盤底座變髒。	請用清水沖洗拖布清洗盤底座。
		如果拖布清洗盤底座沒有水，請檢查浮球是否卡住。	取下拖布清洗盤，並將浮球放回其原位。
		全能基站無法正常抽水。	將機器人放入基站並雙擊 ⏻，如果問題仍然存在，請聯絡我們的客戶服務以尋求協助。
		拖布清洗盤的吸水口被異物堵塞。	確保拖布清洗盤吸水口內並無異物。
		嘗試上述解決方案後，仍持續進行語音提示。	接上全能基站電源然後拔除。如果問題持續發生，請聯絡客戶服務以尋求協助。
18	汙水盒異常。	汙水盒的排水口堵塞，排水桿無法正常運作。	取下並清空汙水盒，進行沖洗然後重新安裝。如果問題持續發生，請聯絡客戶服務以尋求協助。
19	淨水箱的進水口異常。	淨水箱的進水口異常。	確保家中水管或閥門並無漏水。
		家中水壓異常。	請確保家中水壓正常。
		家中停電。	請確認家中沒有停電。
		家中水管或閥門漏水。	請沿著管路檢查，確保管路運作正常。檢查管路是否有彎曲、漏水或其他影響水流的問題。如果問題無法解決，請聯絡售後服務人員。
20	汙水箱已滿。	排水異常。	檢查排水管路，確認是否有堵塞或水壓問題而導致故障。若問題持續發生，請與售後服務人員聯絡。

如已採行建議的解決方案卻仍無法解決問題，請聯絡我們的客戶服務以尋求協助。

產品參數

產品型號	**DEX56**		
主機額定輸入	20V ⎓ 2A	充電時間	約 4.5 小時
充電座（自動清洗拖布集塵座）型號	**CH2453G**		
額定輸入	110V ～ 60Hz	額定輸出	20V ⎓ 2A
電流（充電狀態）	1A	電流（集塵狀態）	7A
功率（熱水清洗拖布狀態）	1200W		
最大進入水壓	1.0MPa		
連網待機功率	低於 2.00 W		

Wi-Fi 模組的輸出功率小於 100mW。
備註：技術與設計規格可能會更改，以利持續改進產品。
歡迎造訪 https://www.ecovacs.com 探索更多配件。

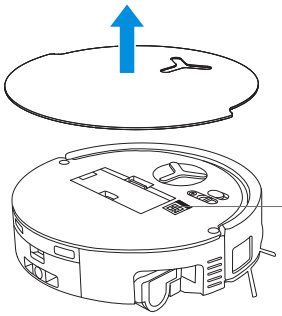

請使用手機相機掃描 QR 碼取得使用者指南

製造商名稱：Ecovacs Home Service Robotics Co., Ltd.
地址：No.518 Songwei Road, Wusongjiang Industry Park,
Guoxiang Street, Wuzhong District, Suzhou, Jiangsu, China

451-2417-7500