平面印刷品基本技术要求			
科沃斯机器人股份有限公司			
设计：杨军	日期：2020.06.18	物料名称	说明书
尺寸：145*210mm	材质：封面 157g 哑粉纸 + 内页 105g 哑粉纸	产品型号	ZJ1921
页数：208p	印刷颜色：CMYK 四色印刷	物料编码	451-1921-1607
比例：1:1	装订方式：胶装	版次	A00
变更记录：			

ECOVACS

DEEBOT OZMO 8 +

Instruction Manual/說明書/说明书
Manual Arahan/คู่มือแนะนำการใช้งาน
دليل التعليمات

EN Instruction Manual 2
ZH-TW 說明書 37
ZH-CN 说明书 71
MS Manual Arahan 104
TH คู่มือแนะนำการใช้งาน 138
AR دليل التعليمات 172

Live Smart. Enjoy Life.

Should you encounter situations that have not been properly addressed in this Instruction Manual, please contact our Customer Service Center where a technician will be able to help you with your specific problem or question.

For more information, please visit the ECOVACS ROBOTICS official website: **www.ecovacs.com**

The company reserves the right to make technological and/or design changes to this product for continuous improvement.

Thank you for choosing DEEBOT!

Contents

1. Important Safety Instructions 4

2. Package Contents 8

3. Operating and Programming 13

4. Maintenance 20

5. Indicator Light 29

6. Troubleshooting 30

7. Technical Specifications 36

1. Important Safety Instructions

IMPORTANT SAFETY INSTRUCTIONS

When using an electrical Appliance, basic precautions should always be followed, including the following:

READ ALL INSTRUCTIONS BEFORE USING THIS APPLIANCE
SAVE THESE INSTRUCTIONS

1. This Appliance is not intended for use by persons (including children) with reduced physical, sensory or mental capabilities, or lack of experience and knowledge, unless they have been given supervision or instruction concerning use of the Appliance by a person responsible for their safety.
2. Children should be supervised to ensure that they do not play with the Appliance.
3. If there is a drop off in the cleaning area due to a step or stairs, you should operate the Appliance to ensure that it can detect the step without falling over the edge. It may become necessary to place a physical barrier at the edge to keep the unit from falling. Make sure the physical barrier is not a trip hazard.
4. Only use as described in this manual. Only use attachments recommended or sold by the manufacturer.
5. Please make sure your power supply source voltage matches the power voltage marked on the Auto-Empty Station.
6. For INDOOR household use ONLY. Do not use the Appliance in outdoor, commercial or industrial environments.
7. Use only the original rechargeable battery and Auto-Empty Station provided with the Appliance from the manufacturer. Non-rechargeable batteries are prohibited. For battery information, please refer to Specifications section.
8. Do not use without dust bin and/or filters in place.
9. Do not operate the Appliance in an area where there are lit candles or fragile objects.
10. Do not use in extremely hot or cold environments (below -5˚C/23˚F or above 40˚C/104˚F).
11. Keep hair, loose clothing, fingers, and all parts of body away from any openings and moving parts.
12. Do not operate the Appliance in a room where an infant or child is sleeping.

13. Do not use Appliance on wet surfaces or surfaces with standing water.
14. Do not allow the Appliance to pick up large objects like stones, large pieces of paper or any item that may clog the Appliance.
15. Do not use Appliance to pick up flammable or combustible materials such as gasoline, printer or copier toner, or use in areas where they may be present.
16. Do not use Appliance to pick up anything that is burning or smoking, such as cigarettes, matches, hot ashes, or anything that could cause a fire.
17. Do not put objects into the suction intake. Do not use if the suction intake is blocked. Keep the intake clear of dust, lint, hair, or anything that may reduce air flow.
18. Take care not to damage the power cord. Do not pull on or carry the Appliance or Auto-Empty Station by the power cord, use the power cord as a handle, close a door on the power cord, or pull power cord around sharp edges or corners. Do not run Appliance over the power cord. Keep power cord away from hot surfaces.
19. If the power cord is damaged, it must be replaced by the manufacturer or its service agent in order to avoid a hazard.
20. Do not use with a damaged power cord or receptacle. Do not use the Appliance or Auto-Empty Station if it is not working properly, has been dropped, damaged, left outdoors, or come in contact with water. It must be repaired by the manufacturer or its service agent in order to avoid a hazard.
21. Do not use with a damaged power cord or receptacle. Do not use the Appliance or Auto-Empty Station if it is not working properly, has been dropped, damaged, left outdoors, or come in contact with water. It must be repaired by the manufacturer or its service agent in order to avoid a hazard.
22. Turn OFF the power switch before cleaning or maintaining the Appliance.
23. The plug must be removed from the receptacle before cleaning or maintaining the Auto-Empty Station.
24. Remove the Appliance from the Auto-Empty Station, and turn OFF the power switch to the Appliance before removing the battery for disposal of the Appliance.
25. The battery must be removed and discarded according to local laws and regulations before

disposal of the Appliance.

26. Please dispose of used batteries according to local laws and regulations.
27. Do not incinerate the Appliance even if it is severely damaged. The batteries can explode in a fire.
28. When not using the Auto-Empty Station for a long period of time, please unplug it.
29. The Appliance must be used in accordance with the directions in this Instruction Manual. ECOVACS ROBOTICS cannot be held liable or responsible for any damages or injuries caused by improper use.
30. The robot contains batteries that are only replaceable by skilled persons. To replace the robot's battery, please contact Customer Service.
31. If the robot will not be used for a long time, power OFF the robot for storage and unplug the Auto-Empty Station.
32. **WARNING:** For the purposes of recharging the battery, only use the detachable supply unit CH1918 provided with the Appliance, or CH1822 sold separately as an accessory.
33. This Appliance can be used by children aged from 8 years and above and persons with reduced physical, sensory or mental capabilities or lack of experience and knowledge if they have been given supervision or instruction concerning use of the Appliance in a safe way and understand the hazards involved. Children shall not play with the Appliance. Cleaning and user maintenance shall not be made by children without supervision. (For Europe)

To satisfy RF exposure requirements, a separation distance of 20 cm or more should be maintained between this device and persons during device operation.
To ensure compliance, operations at closer than this distance is not recommended. The antenna used for this transmitter must not be co-located in conjunction with any other antenna or transmitter.

	Class II
	Short-circuit-proof safety isolating transformer
	Switch mode power supply
	For indoor use only
⎓	Direct current
~	Alternating current

For EU Countries

For EU Declaration of Conformity information, visit https://www.ecovacs.com/global/compliance

Correct Disposal of this Product

This marking indicates that this product should not be disposed of with other household waste throughout the EU. To prevent possible harm to the environment or human health from uncontrolled waste disposal, recycle it responsibly to promote the sustainable reuse of material resources. To recycle your used device, please use the return and collection systems or contact the retailer where the product was purchased. They can safely recycle this product.

2. Package Contents/2.1 Package Contents

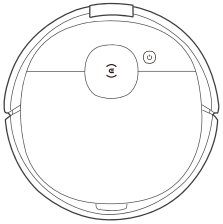

Robot

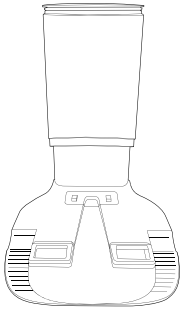

Auto-Empty Station

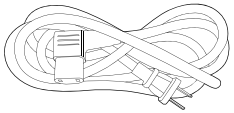

Power Cord

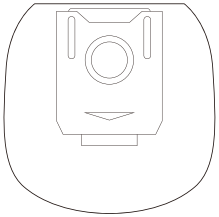

Dust Bag

Instruction Manual

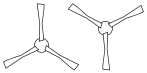

Side Brushes

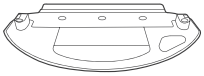

Cleaning Cloth Plate

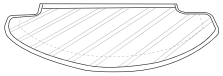

Washable/Reusable Microfiber Cleaning Cloth

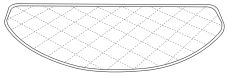

Disposable Cleaning Cloths

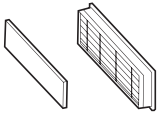

High Efficiency Filter and Sponge Filter

Note: Figures and illustrations are for reference only and may differ from actual product appearance.
Product design and specifications are subject to changes without notice.

2. Package Contents/2.2 Product Diagram

Robot

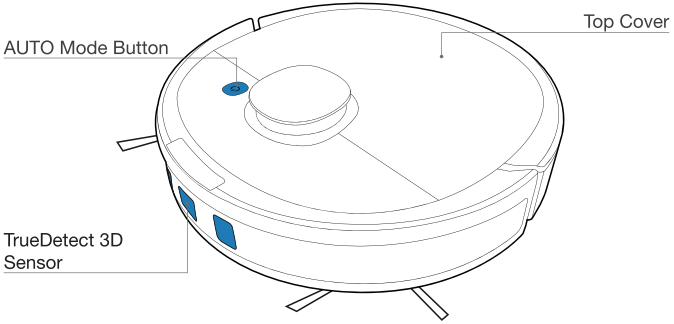

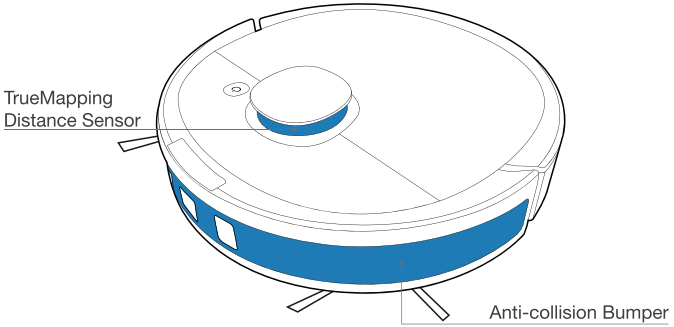

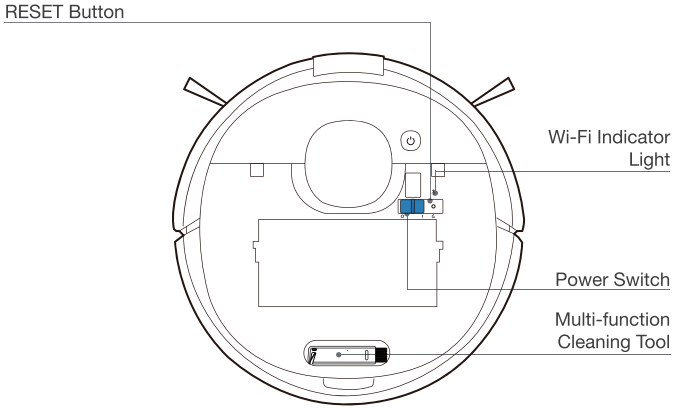

Auto-Empty Dust Bin

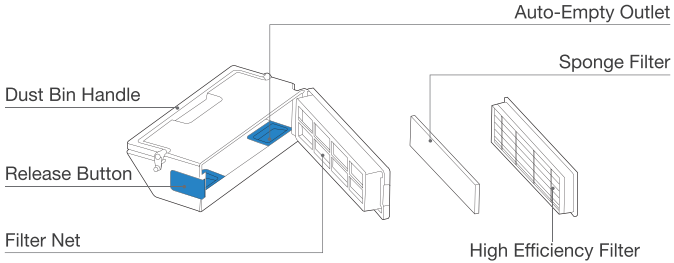

Bottom View

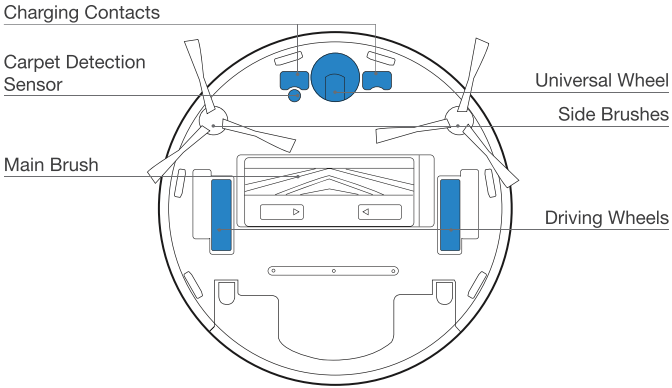

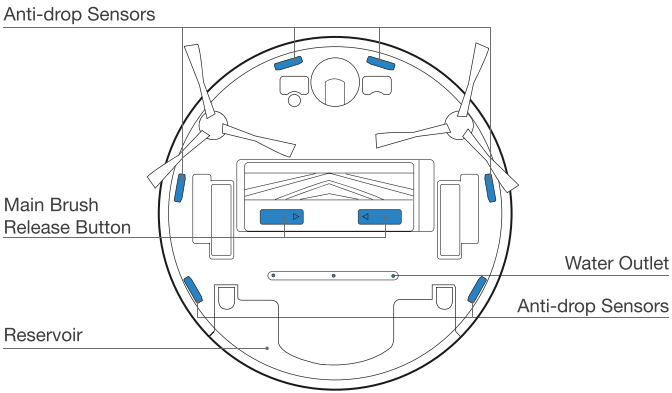

Auto-Empty Station

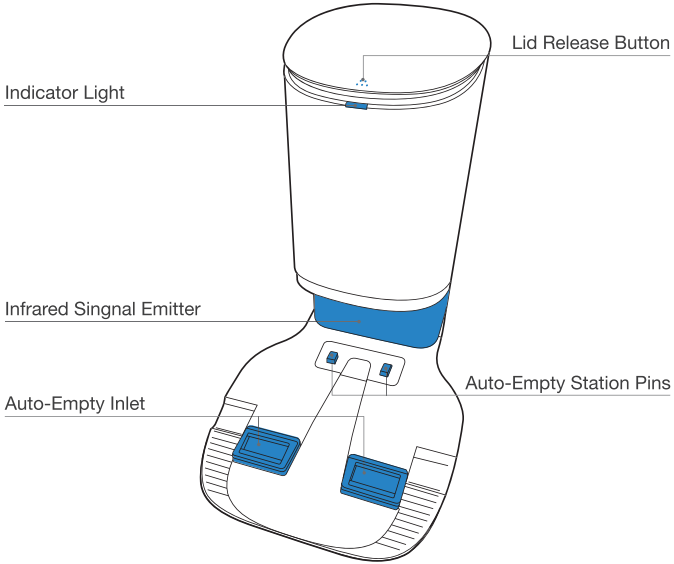

Auto-Empty Station (Back)

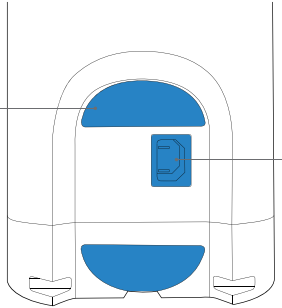

Auto-Empty Station (Top)

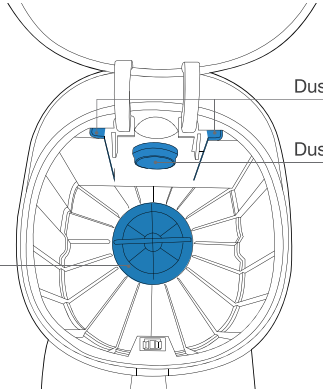

Auto-Empty Station (Bottom)

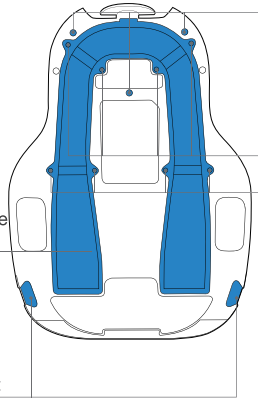

Power Cord

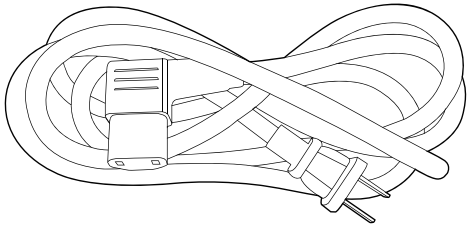

Reservoir

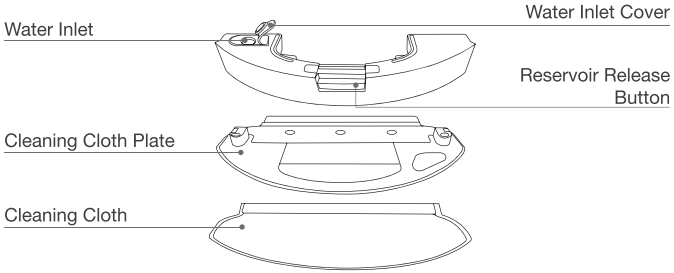

3. Operating and Programming/3.1 Notes Before Cleaning

Tidy up the area to be cleaned by putting furniture, such as chairs, in their proper place.

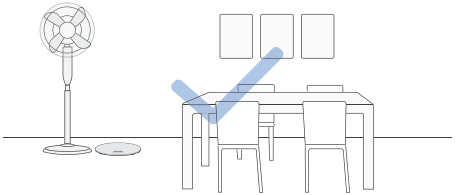

During the first use, make sure each room door is open to help DEEBOT fully explore your house.

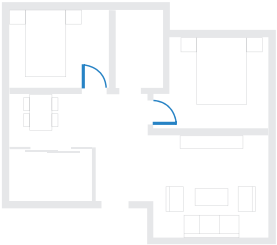

It may be necessary to place a physical barrier at the edge of a drop to stop the unit from falling over the edge.

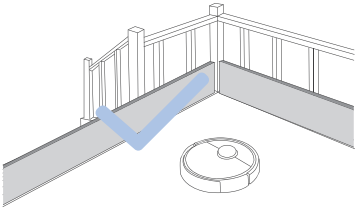

Put away objects including cables, cloths and slippers, etc. on the floor to improve the cleaning efficiency.

Before using the product on a rug with tasseled edges, please fold the rug edges under.

Please do not stand in narrow spaces, such as hallways, and make sure not to block the Detection Sensor.

1 Remove Protective Materials

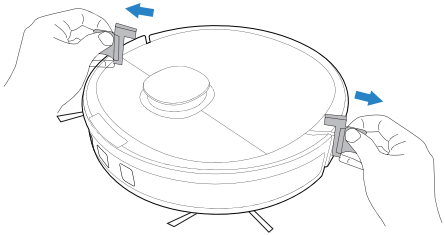

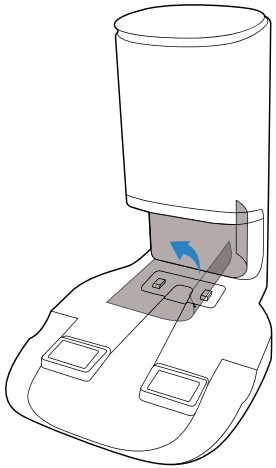

2 Assemble Auto-Empty Station

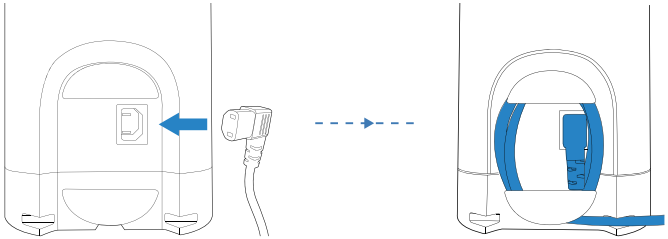

3 Install Side Brushes

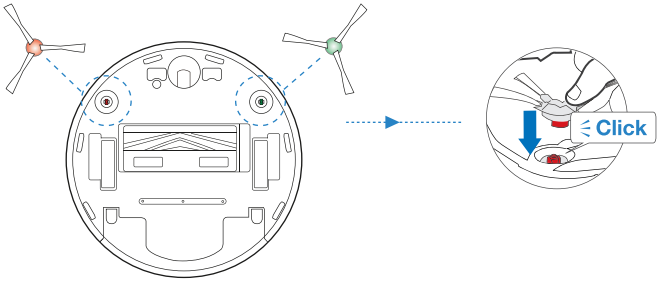

3. Operating and Programming/ 3.3 Charging DEEBOT

1 Auto-Empty Station Placement

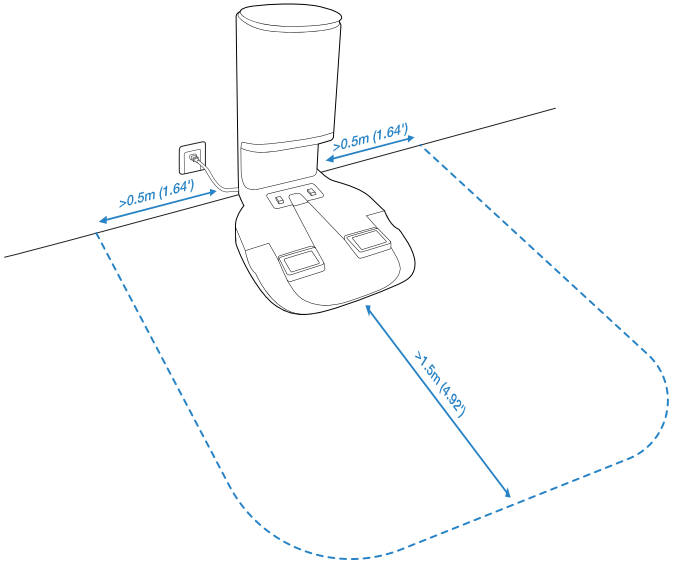

2 Power ON

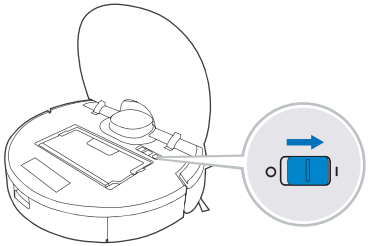

Note: I = ON, **O** = OFF.

DEEBOT cannot be charged when being powered OFF.

3 Charge DEEBOT

Empty remaining water from the Reservoir and remove the Reservoir and the Cleaning Cloth Plate before charging DEEBOT.
⏻ flashes when DEEBOT is charging. ⏻ goes out when DEEBOT is fully charged.

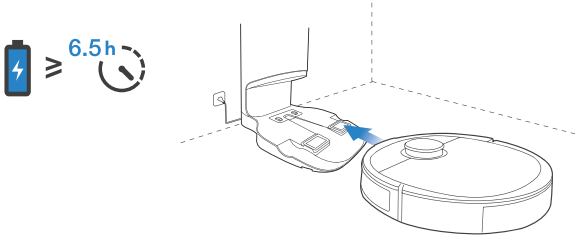

3. Operating and Programming/3.4 ECOVACS HOME App

To enjoy all available features, it is recommended to control your DEEBOT via the ECOVACS HOME app.

Before you start, make sure that:

- Your mobile phone is connected to a Wi-Fi network.
- The 2.4GHz band wireless signal is enabled on your router.
- The Wi-Fi indicator light on DEEBOT is slowly flashing.

Wi-Fi Indicator Light

	Slowly flashing	Disconnected to Wi-Fi or waiting for Wi-Fi connection
	Rapidly flashing	Connecting to Wi-Fi
	Solid	Connected to Wi-Fi

Tips:
If you have any problems during the Wi-Fi setup process, refer to the Troubleshooting > Wi-Fi Connection section in this manual.

3. Operating and Programming/3.5 Operating DEEBOT

During the first cleaning, please supervise DEEBOT and assist it should there be a problem.

1 Start

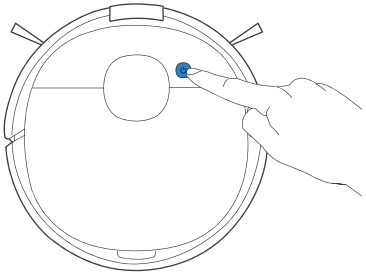

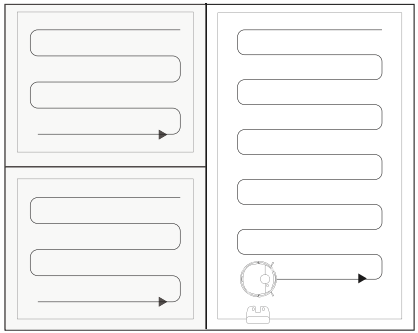

2 Pause

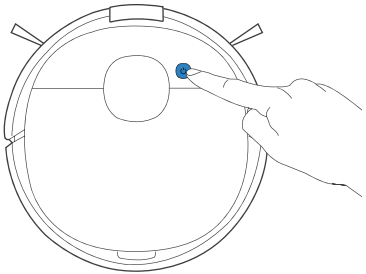

Note: The robot's Control Panel stops glowing after the robot is paused for a few minutes. Press the AUTO Mode Button on DEEBOT to wake up the robot.

3 Return to Charge

Pressing ⏻ for 3 seconds to send DEEBOT back to the Auto-Empty Station.

* When Auto-Empty Station is connected to power, DEEBOT automatically returns to the station to charge and empty the Dust Bin as it needs.

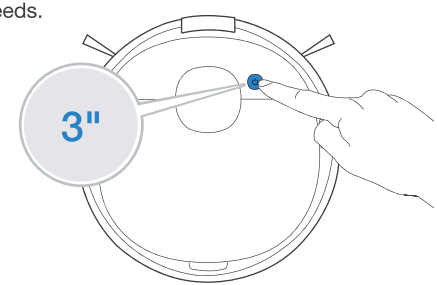

/3.6 OZMO Mopping System

1 **Note:** To prolong the service life of the reservoir, it is recommended to use purified water or softened water for OZMO mopping system.

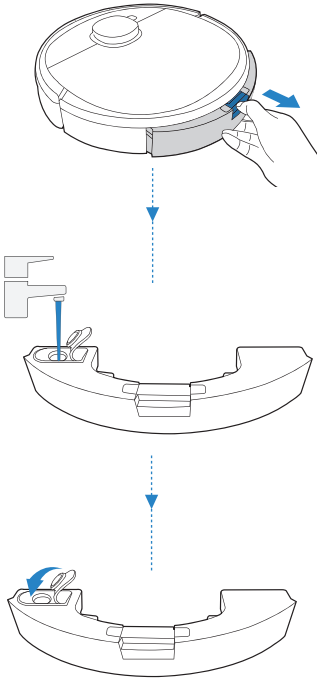

2 **Note:** When DEEBOT is mopping, DEEBOT automatically detects the carpet and keeps away from it. If you need to clean the carpet, please uninstall the cleaning cloth plate first.

* When attaching the Disposable Cleaning Cloth, make sure the fluffy side is attached to the plate, and the dotted side faces out.

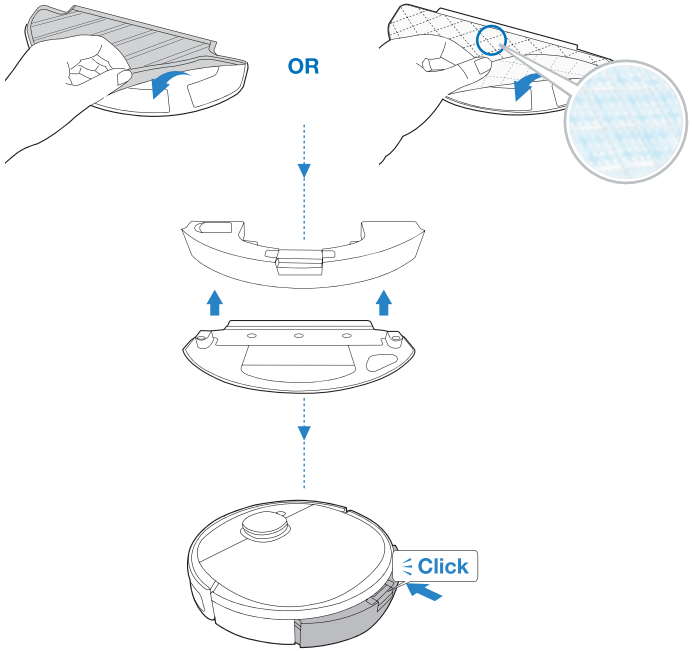

* You can also purchase an electric oscillating mopping pack that provides intensive mopping performance. Explore more accessories at www.ecovacs.com/global.

4. Maintenance/4.1 Regular Maintenance

To keep DEEBOT running at peak performance, perform maintenance tasks and replace parts with the following frequencies:

Robot Part	Maintenance Frequency	Replacement Frequency
Disposable Cleaning Cloth	/	Replace after each use
Washable/Reusable Microfiber Cleaning Cloth	After each use	Every 50 washes
Dust Bag	/	Dust Bags should be replaced when prompted by the Indicator Light/ECOVACS HOME App.
Reservoir/Cleaning Cloth Plate	After each use	/
Side Brush	Once every 2 weeks	Every 3-6 months
Main Brush	Once per week	Every 6-12 months
Sponge Filter/ High Efficiency Filter	Once per week	Every 3-6 months
TrueDetect 3D Sensor Universal Wheel Anti-Drop Sensors Bumper Charging Contacts Auto-Empty Station Pins	Once per week	/

Before performing cleaning and maintenance tasks on DEEBOT, turn the robot OFF and unplug the Auto-Empty Station.
A multi-function Cleaning Tool is provided for easy maintenance. Handle with care, this cleaning tool has sharp edges.
Note: ECOVACS manufactures various replacement parts and fittings. Please contact Customer Service for more information on replacement parts.

4. Maintenance/4.2 OZMO Mopping System

1

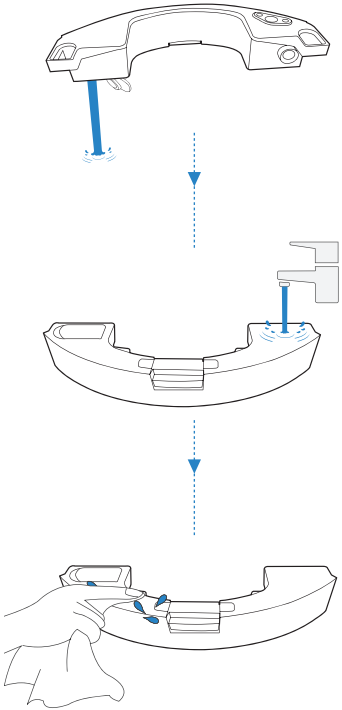

2 Washable/Reusable Microfiber Cleaning Cloth

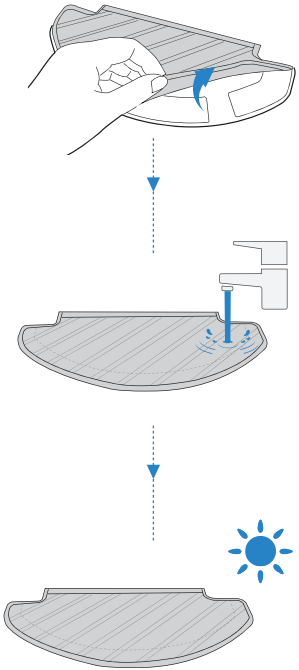

Disposable Cleaning Cloth

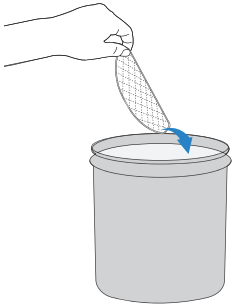

Clean the water inlet filter on the bottom of the Reservoir if it is clogged.

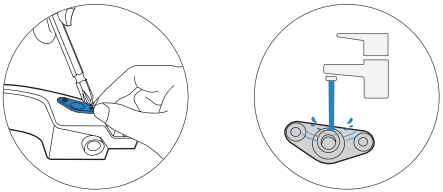

4. Maintenance/4.3 Auto-Empty Dust Bin and Filters

Dust Bin

1

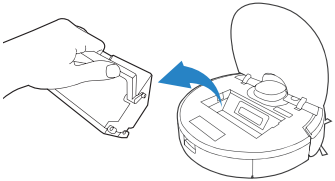

2

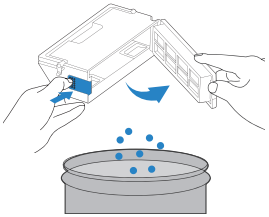

3

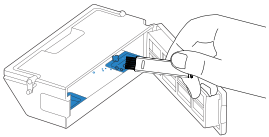

Filter

1

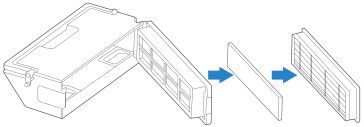

2

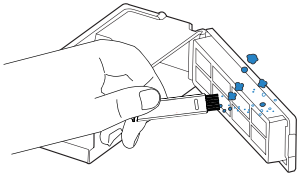

3

4

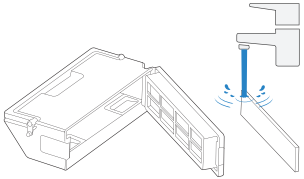

5

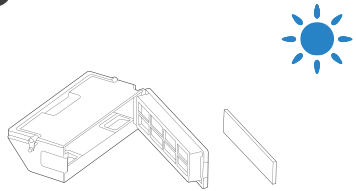

4. Maintenance/4.4 Main Brush and Side Brushes

Main Brush

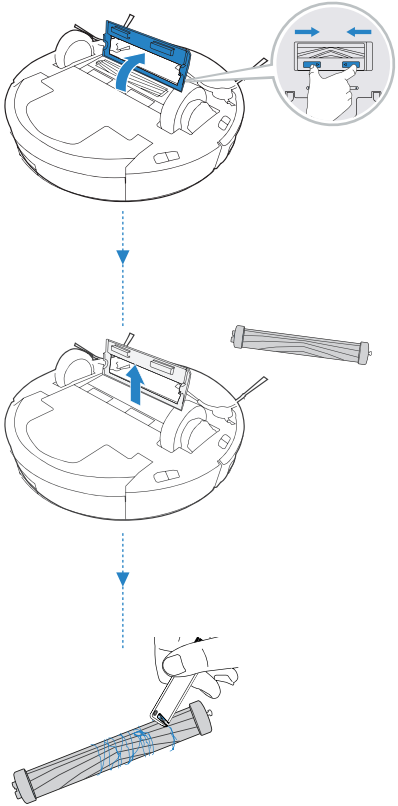

Side Brushes

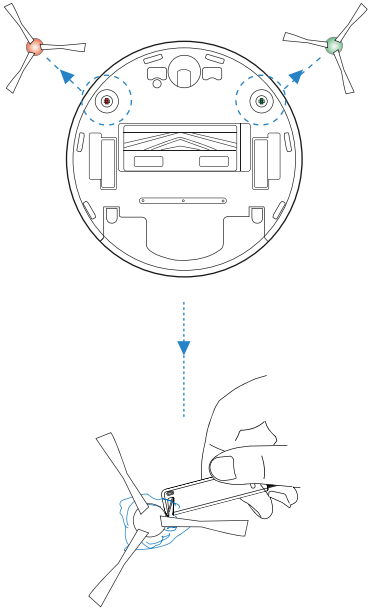

4. Maintenance/4.5 Auto-Empty Station

Note: Before performing cleaning and maintenance on Auto-Empty Station, unplug it first.
* For a proper maintenance, wipe with a clean dry cloth, and avoid using any detergent or cleaning spray.

Auto-Empty Station Pins

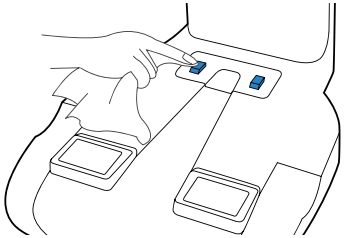

Infrared Signal Emitter

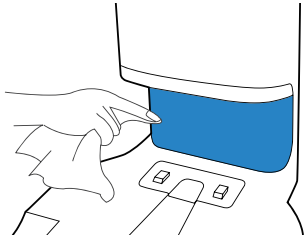

Dust Bag

1 Dispose the Dust Bag

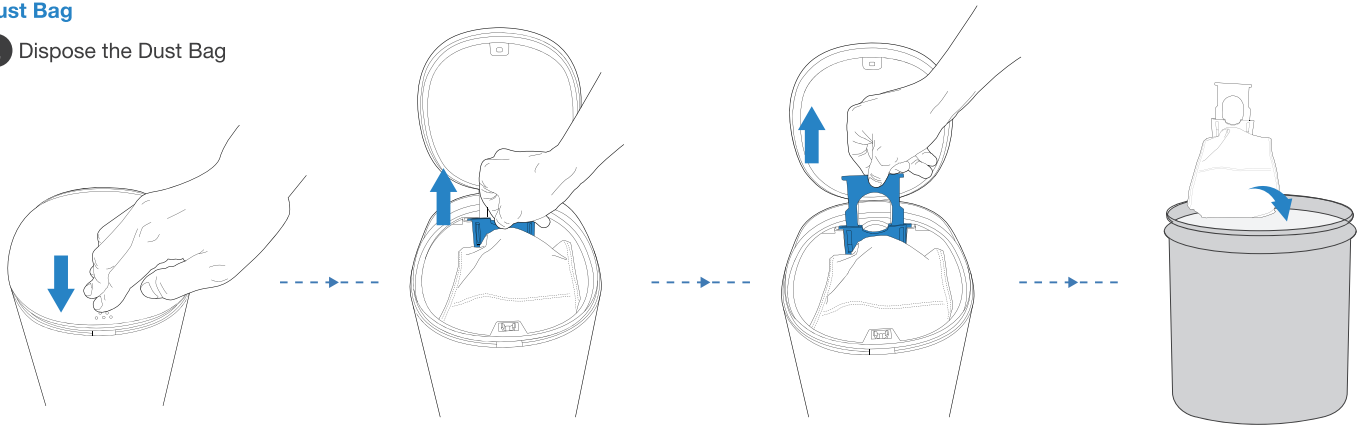

* The Dust Bag will be sealed by the handle so the dust will not leak.

2 Clean the Blower Cover

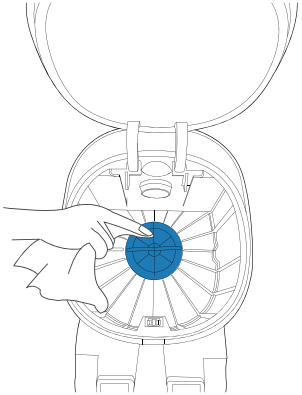

3 Install the Dust Bag

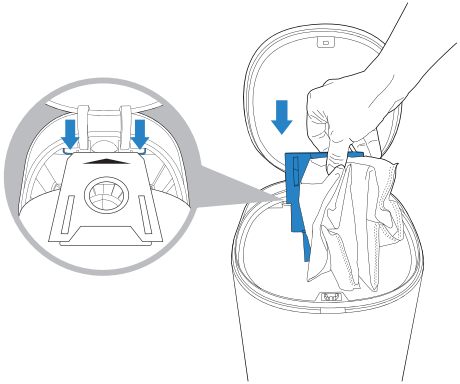

4 Close the Dust Container Lid

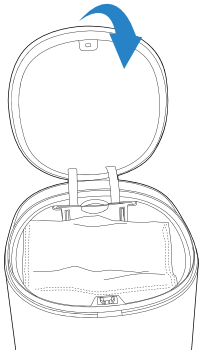

Dust Evacuation Tube

Unscrew the Dust Evacuation Tube Cover

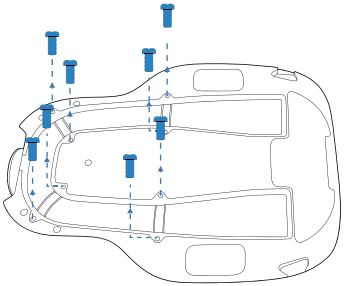

Uninstall the Dust Evacuation Tube Cover

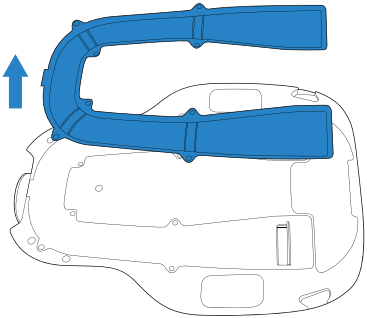

Clean the Dust Evacuation Tube

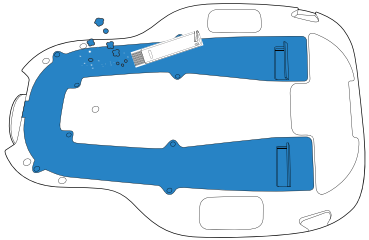

4. Maintenance/4.6 Other Components

Note: Before cleaning the robot's Charging Contacts and Auto-Empty Station Pins, turn the robot OFF and unplug the Auto-Empty Station.

1

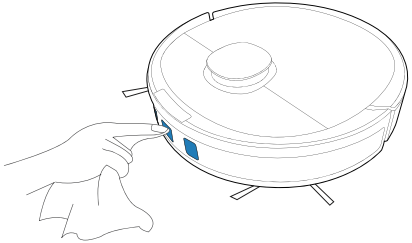

2

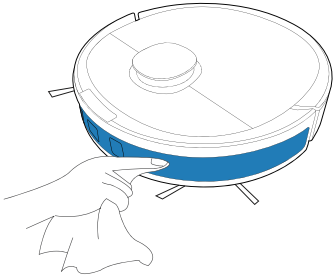

3

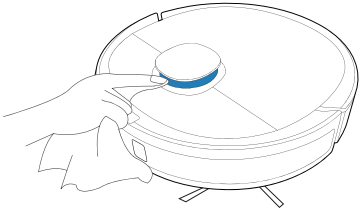

4

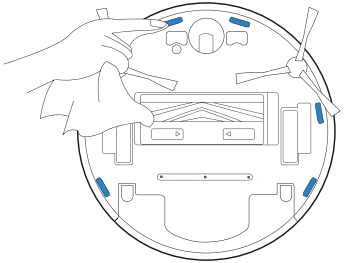

5

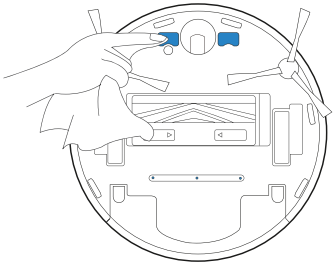

6

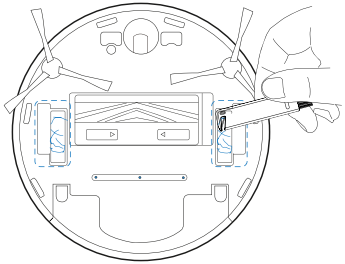

7

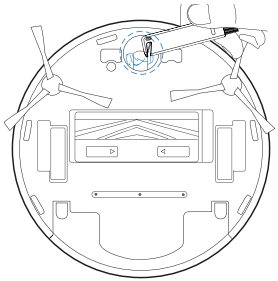

4. Maintenance/4.6 Storage

If DEEBOT will not be used for a while, fully charge DEEBOT and power OFF before storage. Charge DEEBOT every 1.5 month to prevent battery drain.

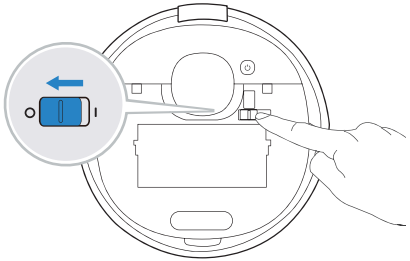

Note: When DEEBOT is not cleaning, it is recommended to keep DEEBOT powered ON and charging.

5. Indicator Light

DEEBOT will tell you something is wrong with an indicator light and voice report. More detailed support is available through the ECOVACS HOME and online website.

Indicator Light	Scenario
AUTO Mode Button glows a solid WHITE	The robot is cleaning
	The robot is paused while cleaning
AUTO Mode Button flashes WHITE	The robot is charging
	The robot is starting
	The robot is relocating
AUTO Mode Button glows a solid RED	The robot has low battery
AUTO Mode Button flashes RED	The robot has a problem

6. Troubleshooting/6.1Troubleshooting

No.	Problem	Possible Causes	Solutions
1	DEEBOT is not charging.	DEEBOT is not switched ON.	Switch ON DEEBOT.
		DEEBOT has not connected to the Auto-Empty Station.	Be sure that the robot's Charging Contacts have connected to the Auto-Empty Station Pins.
		The Power Cord is not connected to the Auto-Empty Station.	Make sure the Power Cord is firmly connected to the Auto-Empty Station.
		The Auto-Empty Station is not connected to the power supply.	Make sure the Auto-Empty Station is connected to the power supply.
		The battery is completely discharged.	Please contact Customer Care for help.
2	DEEBOT cannot return to the Auto-Empty Station.	The Auto-Empty Station is not correctly placed.	Refer to section 3.2 to correctly place the Auto-Empty Station.
		The Auto-Empty Station is not correctly connected.	Make sure the Auto-Empty Station is correctly connected.
		The Auto-Empty Station is manually moved during the cleaning.	It is suggested not to move the Auto-Empty Station during the cleaning.
		DEEBOT is paused for more than 90 minutes.	It is suggested not to pause DEEBOT for more than 90 minutes.
		DEEBOT did not start cleaning from the Auto-Empty Station.	Make sure DEEBOT starts cleaning from the Auto-Empty Station.
3	DEEBOT gets stuck while working and stops.	DEEBOT is tangled with something on the floor (electrical wires, curtains, carpet fringing, etc.).	DEEBOT will try various ways to free itself. If it is unsuccessful, manually remove the obstacles and restart.
		DEEBOT might be stuck under furniture with an entrance of similar height.	Please set a physical barrier, or set a Virtual Boundary in the ECOVACS HOME App.

No.	Malfunction	Possible Causes	Solutions
4	DEEBOT returns to the Auto-Empty Station before it has finished cleaning.	Working time varies according to floor surface, room complexity and the Cleaning Mode selected. When the battery gets low, DEEBOT automatically switches to Recharge Mode and returns to the Auto-Empty Station to recharge itself.	Turn on Continuous Cleaning function in ECOVACS HOME App. DEEBOT will automatically resume the uncompleted cleaning cycle when Continuous Cleaning is enabled.
		DEEBOT is unable to reach certain areas blocked by furniture or barriers.	Tidy up the area to be cleaned by putting furniture and small objects in their proper place.
		The Auto-Empty Station is too distant from the center of the house.	Please place the Auto-Empty Station against the wall of a central room of the house.
5	DEEBOT does not clean automatically at the scheduled time.	Time Scheduling function is cancelled.	Program DEEBOT to clean at specific times using the ECOVACS HOME App.
		DEEBOT is switched OFF.	Switch ON DEEBOT.
		The robot's battery is low.	Keep DEEBOT switched ON and connected to the Auto-Empty Station to make sure it has a full battery to work at any time.
6	The water is not coming out of the Reservoir when DEEBOT is mopping.	The water inlet filter on the bottom of Reservoir is clogged.	Unscrew the water inlet on the bottom of Reservoir and clean the filter as described in Section 4.1.
		The Reservoir runs out of water.	Add water into the Reservoir.
		The water outlets on the bottom of DEEBOT are clogged.	Check the water outlets on the bottom and clean.

No.	Malfunction	Possible Causes	Solutions
7	DEEBOT misses cleaning spots to be cleaned, or repeats cleaning the area cleaned.	The cleaning cycle is interfered by small objects or barriers on the floor.	Remove power cords and small objects from the floor to ensure cleaning efficiency. DEEBOT will automatically clean the area missed, please avoid moving DEEBOT manually or block the path during the cleaning cycle.
		DEEBOT is working on slippery polished floors.	Make sure the floor wax is dried before DEEBOT starts cleaning.
		DEEBOT is unable to reach certain areas blocked by furniture or barriers.	Tidy up the area to be cleaned by putting furniture and small objects in their proper place.
		The TrueMapping Distance Sensor is blocked.	Remove the objects that are blocking the TrueMapping Distance Sensor.
8	DEEBOT is making too much noise when cleaning.	DEEBOT is tangled or blocked with debris.	Clean DEEBOT as described in section 4 Maintenance and restart. If the trouble persists, please contact Customer Care.
9	DEEBOT is not able to connect to the home Wi-Fi network.	Incorrect home Wi-Fi username or password entered.	Enter the correct home Wi-Fi username and password.
		Incorrect App installed.	Please download and install ECOVACS HOME App.
		DEEBOT is not within range of your home Wi-Fi signal.	Make sure DEEBOT is within range of your home Wi-Fi signal.
		Network setup started before DEEBOT was ready.	Turn ON Power Switch. Press the RESET Button. DEEBOT is ready for network setup when its Wi-Fi Indicator light flashes slowly.
		DEEBOT does not support 5 GHz Wi-Fi.	Make sure the robot has been connected with 2.4 GHz Wi-Fi network.

No.	Malfunction	Possible Causes	Solutions
10	DEEBOT does not clean the whole area.	The cleaning area is not tidy.	Remove small objects from the floor and tidy up the cleaning area before DEEBOT starts cleaning.
11	DEEBOT reservoir drops out of place during use.	The reservoir is not correctly installed.	Make sure DEEBOT reservoir clicks into place when installing.
12	DEEBOT Side Brushes drop out of place during use.	The Side Brushes are not correctly installed.	Make sure the Side Brushes click into place when installing.
13	DEEBOT does not start auto-emptying after returning to the Auto-Empty Station.	The Dust Container Lid is not closed.	Close the Dust Container Lid.
		The Dust Bag is not installed to the Auto-Empty Station.	Install the Dust Bag and close the Dust Container Lid.
		Manually move DEEBOT to the Auto-Empty Station will not trigger Auto-Emptying.	In order to make sure DEEBOT starts auto-emptying successfully, avoid picking up and moving the Auto-Empty Station during the cleaning.
		DEEBOT returns to the Auto-Emptying Station running Video Manager in the App.	This is normal.
		Do Not Disturb mode is enabled in ECOVACS HOME App.	This is normal. Disable Do Not Disturb mode in the App, or start auto-emptying manually.
		The Dust Bag is full.	Replace the Dust Bag and close the Dust Container Lid.
		If the possible causes are excluded, it might be a component malfunction.	Please contact customer service.

No.	Malfunction	Possible Causes	Solutions
14	DEEBOT fails to auto-empty the Dust Bin.	The Auto-Empty Dust Bin is not installed.	Please install the Auto-Empty Dust Bin with two Auto-Empty Outlets on the bottom.
		The Dust Bag is full.	Replace the Dust Bag and close the Dust Container Lid.
		The Auto-Empty Outlets on the Auto-Empty Dust Bin is stuck by debris.	Uninstall the Auto-Empty Dust Bin and clean the debris on the Auto-Empty Outlets.
		Dust Evacuation Tube is blocked.	Clean the Dust Evacuation Tube.
15	There is debris in the Dust Container.	Fine particles are absorbed inside the Dust Container through the Dust Bag.	Clean the Dust Container Lid and inner wall.
		The Dust Bag is damaged.	Check the Dust Bag and replace it.
16	DEEBOT leaks dust or debris while cleaning.	The Auto-Empty Outlets are stuck by debris.	Uninstall the Auto-Empty Dust Bin and clear the debris.
17	The Base is dirty.	Main Brush has debris on it and requires cleaning.	Clean the Main Brush.

6. Troubleshooting/6.2 Wi-Fi Connection

Before Wi-Fi setup, make sure DEEBOT, mobile phone, and Wi-Fi network meet the following requirements.

DEEBOT and Mobile Phone Requirements

- DEEBOT is fully charged and the power switch of DEEBOT is turned on.
- Wi-Fi status light slowly flashes.
- Turn off mobile phone's cellular data (you can turn it back on after setup).

Wi-Fi Network Requirements

- You are using a 2.4GHz or 2.4/5 GHz mixed network.
- Your router supports 802.11b/g/n and IPv4 protocol.
- Do not use a VPN (Virtual Private Network) or Proxy Server.
- Do not use a hidden network.
- WPA and WPA2 using TKIP, PSK, AES/CCMP encryption.
- WEP EAP (Enterprise Authentication Protocol) is not supported.
- Use Wi-Fi channels 1-11 in North America and channels 1-13 outside North America (refer to local regulatory agency).
- If you are using a network extender/repeater, the network name (SSID) and password are the same as your primary network.

7. Technical Specifications

Model	**DLX11-54**			
Rated Input	20V ⎓ 1A			
Docking Station Model	**CH1918**		**CH1822 (Sold Separately)**	
	Rated Input (Charging)	220-240V ~ 50-60Hz 0.3A	Input	100-240V ~ 50-60Hz 0.5A
	Rated Output	20V ⎓ 1A	Output	20V ⎓ 1A
	Power (Auto-Emptying)	1000W	/	
Frequency bands	2400-2483.5MHz			
Off Mode Power	Less than 0.50W			
Networked Standby Power	Less than 2.00W			

Output power of the Wi-Fi module is less than 100mW.

Note: Technical and design specifications may be changed for continuous product improvement.

智生活，享人生。

若遇到說明書無法解決的問題，請聯繫我們的售後服務中心，專業人員將能協助您解決問題。

若需更多資訊，請至 ECOVACS ROBOTICS 官網：www.ecovacs.com

本資料產品以實物為準，原廠保留產品更新的權利，如有變動，恕不另行通知。

感謝您選擇 DEEBOT！

目錄

1. 安全規範 39

2. 包裝內容 42

3. 產品使用 47

4. 維護保養 54

5. 指示燈 63

6. 故障排除 64

7. 技術規格 70

1. 安全規範

安全規範

使用電器設備時，應務必遵守基本注意事項，包括下列各項：

使用本產品前請仔細閱讀所有說明
請妥善保管說明書

1. 除非有負責其安全者監督或解說如何使用本產品，否則兒童以及生理、感官或精神能力不足或缺乏相關經驗與知識者，不可使用本產品。
2. 請看好兒童，確保他們不會將本產品當作玩具。
3. 如有臺階或樓梯等懸空區域，請先測試產品，看其是否可以偵測到臺階而不會從邊緣掉落。如有掉落的風險，則必須在邊緣放置實體柵欄，以防止本產品掉落。請確保實體柵欄不會導致絆倒。
4. 請僅依照本手冊所述的方式使用產品。請僅使用製造商推薦或銷售的附件。
5. 確保電源電壓符合自動傾倒站上標註的電壓。
6. 僅供居家室內使用。請勿在戶外、商業或工業環境中使用本產品。
7. 僅使用製造商專配的原裝可充電電池及自動傾倒站。嚴禁使用非充電式電池。如需電池資訊，請參閱 < 規格 > 一節。
8. 請勿在未安裝塵盒和 / 或濾材的情況下使用本產品。
9. 請勿在有點燃蠟燭或易碎物品的區域內操作本產品。
10. 請勿在極熱或極冷 (低於 -5℃ /23˚F 或者高於 40℃ /104˚F) 的環境中使用產品。
11. 請讓頭髮、寬鬆的衣服、手指和身體的所有部位遠離任何開口和運作零件。
12. 請勿於嬰幼兒正在睡覺的房間內操作本產品。
13. 請勿在潮濕或積水的表面上使用本產品。
14. 請勿讓本產品吸入大型物品 (例如石頭)、大型紙張或任何可能堵塞本產品的物品。

15. 請勿使用本產品吸取易燃物或可燃物 (例如汽油、印表機或影印機碳粉)，或在可能有這些物品的區域內使用本產品。

16. 請勿使用本產品吸取任何正在燃燒或冒煙的物品，例如香煙、火柴、灰燼，或任何可能引起火災的物品。

17. 請勿將物品放入吸口處。吸口處堵塞時請勿使用本產品。請清理吸口處的灰塵、棉絮、毛髮，或任何可能會減少氣流的物品。

18. 請小心不要損壞電源線。禁止利用電源線拖曳或提拉產品及自動傾倒站，禁止將電源線當作把手，禁止把電源線夾在門縫裡，禁止在尖銳和彎角處拉動電源線。請勿讓本產品輾過電源線。請讓電源線遠離高溫表面。

19. 如果電源線損壞，則必須由製造商或其維修代理商進行更換，以避免危險。

20. 電源線或插座已損壞時，請勿使用本產品。當產品或自動傾倒站因跌落、損壞、室外使用或進水導致無法正常運作時，請勿使用。必須由製造商或其維修代理商進行維修，以防危險。

21. 電源線或插座已損壞時，請勿使用本產品。當產品或自動傾倒站因跌落、損壞、室外使用或進水導致無法正常運作時，請勿使用。必須由製造商或其維修代理商進行維修，以防危險。

22. 在清理或保養本產品前，請先「關閉」電源開關。

23. 在清潔和維護自動傾倒站前必須先將插頭從電源插座拔出。

24. 在丟棄產品前，請先將產品從自動傾倒站上取下，關閉產品電源開關並取出電池。

25. 在丟棄本產品前，必須先按照當地的法律和法規取出並丟棄電池。

26. 請按照當地的法律和法規處理舊電池。

27. 即使本產品已嚴重損壞，也請勿焚燒。電池在火中可能會爆炸。

28. 若長時間不使用自動傾倒站，請將其斷電。

29. 請務必依照本操作手冊中的指示使用本產品。如因不當使用造成任何損害或傷害，ECOVACS ROBOTICS 概不負責。

30. 本機器人包含僅可由專業人員更換的電池。若需更換電池，請聯絡客戶服務。

31. 若長時間不使用主機，請將主機關機存放，並拔除自動傾倒站電源。

32. **警告**：若要為電池充電，請僅使用本產品隨附的外接式供電裝置 CH1918 或另行購買的配件 CH1822。

為滿足射頻暴露需求，裝置於作業期間應與人身保持 20 公分或更遠的間隔距離。
為確保合規，不建議於少於此距離的狀況下作業。
此發送器所使用的天線不得與其他天線或是發送器放置於同一地點。

	Class II
	短路防護安全隔離變壓器
	交換式電源供應器
	供室內使用
	直流電
	交流電

2. 包裝內容 /2.1 包裝內容

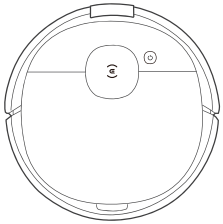

地面清潔機器人

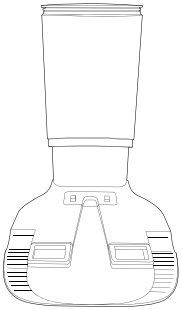

自動傾倒站

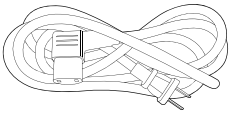

電源線

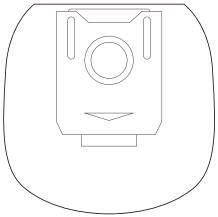

集塵袋

說明書

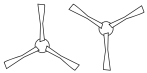

邊刷

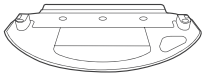

清潔布片

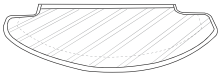

可清洗 / 重複使用的微纖維清潔布

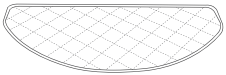

拋棄式清潔布

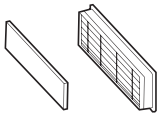

高效過濾棉及過濾海綿

請注意：圖片與示意圖僅供參考，可能會與實際產品外觀不同。
產品設計與規格如有變更，恕不另行通知。

2. 包裝內容 /2.2 組件名稱

地面清潔機器人

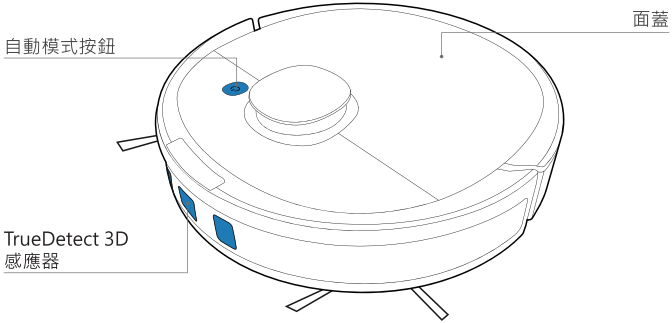

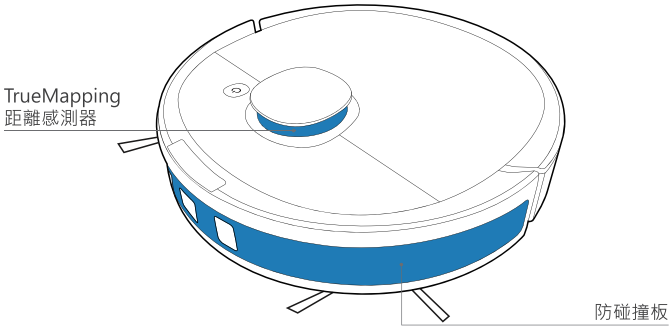

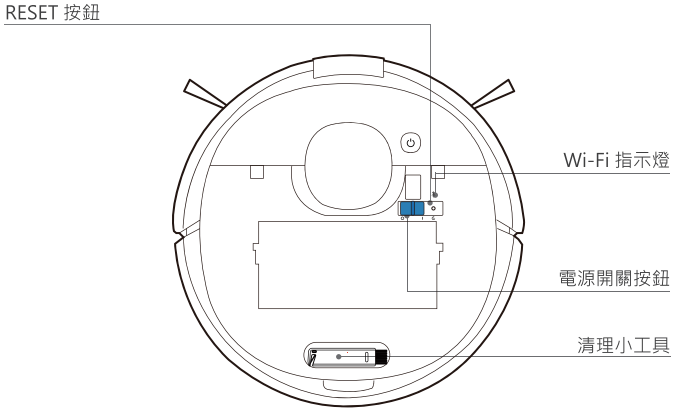

自動傾倒塵盒

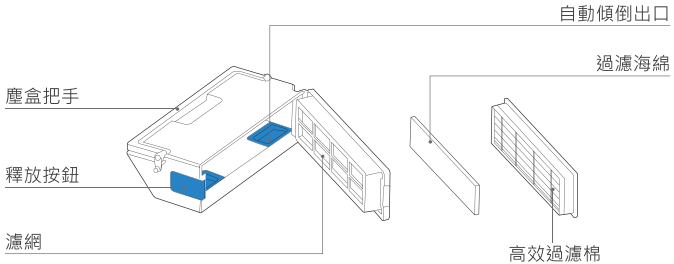

底部視圖

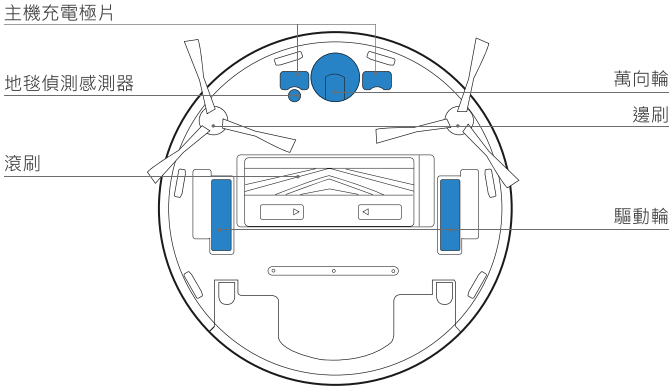
主機充電極片
地毯偵測感測器
萬向輪
邊刷
滾刷
驅動輪

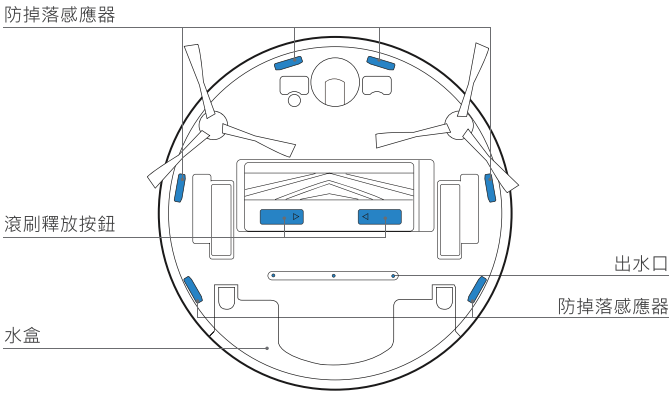
防掉落感應器
滾刷釋放按鈕
出水口
防掉落感應器
水盒

自動傾倒站

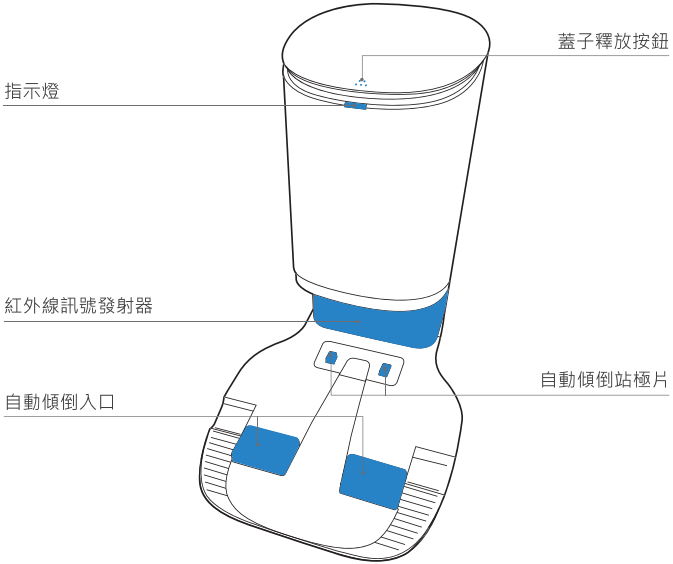
蓋子釋放按鈕
指示燈
紅外線訊號發射器
自動傾倒站極片
自動傾倒入口

自動傾倒站 (背面)

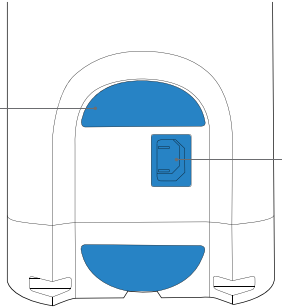

自動傾倒站 (頂端)

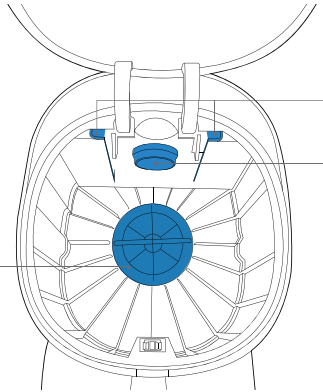

自動傾倒站 (底部)

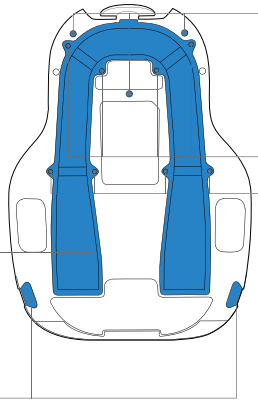

電源線

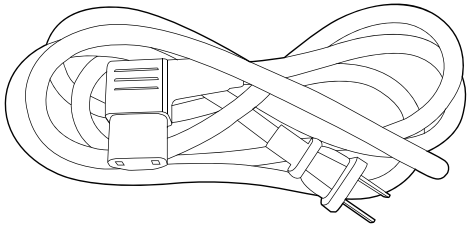

水盒

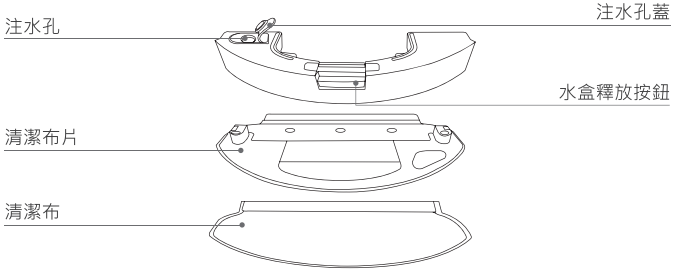

3. 產品使用 /3.1 注意事項

整理需要清掃的位置，將家具 (例如椅子) 放在適當的位置。

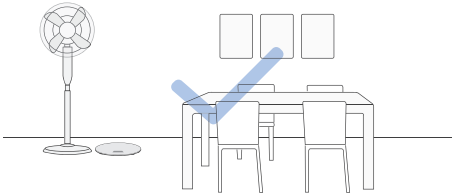

首次使用時，請確定已開啟每個房門，讓 DEEBOT 可以完整探索您的房子。

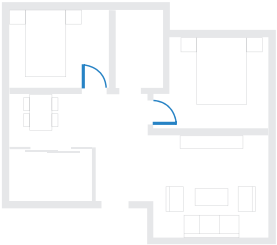

建議於階梯邊緣放置防護欄，以確保產品安全工作。

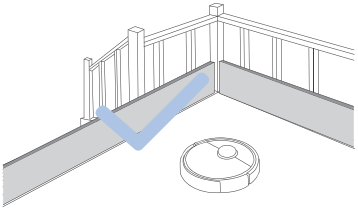

將地面上的物品收好，例如纜線、衣物和拖鞋等，以改善清掃效率。

請將地毯邊緣收起或於短毛地毯上工作。

請勿站立於走廊等狹窄空間，並確保不會阻擋到偵測感應器。

3. 產品使用 /3.2 快速操作

1 移除保護材料

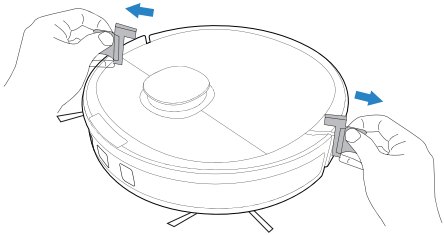

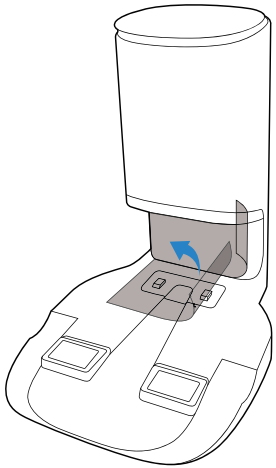

2 組裝自動傾倒站

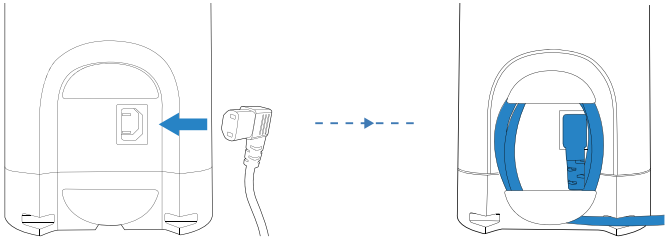

❸ 安裝邊刷

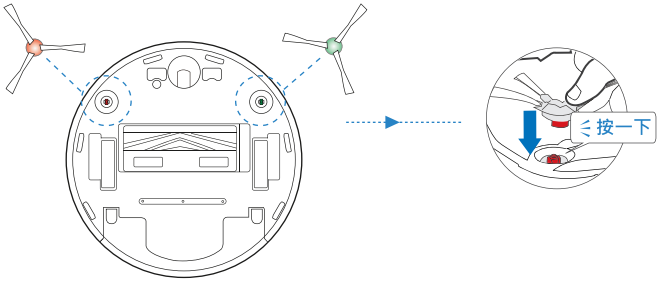

3. 產品使用 /
3.3 DEEBOT 充電

❶ 安放自動傾倒站

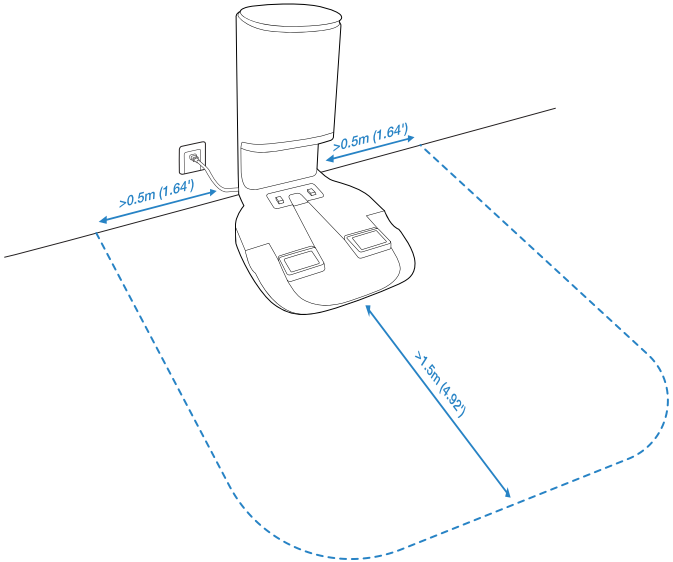

2 打開主機

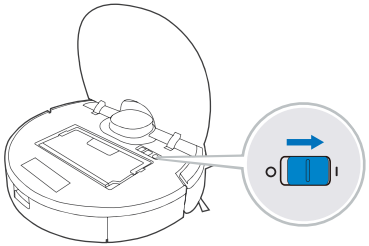

請注意：I = 開啟，O = 關閉。

DEEBOT 關機時無法充電。

3 主機充電

充電前，請將水盒中的水倒乾，並移除水盒與清潔布板。
DEEBOT 充電時 ⏻ 會閃爍。 DEEBOT 充飽電時 ⏻ 會熄滅。

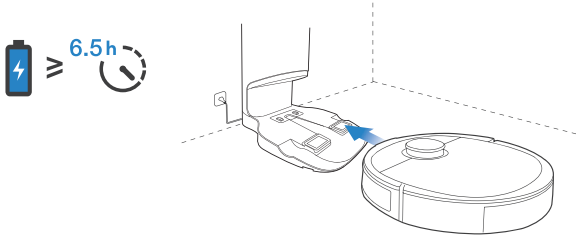

3. 產品使用 /3.4 ECOVACS HOME App

建議透過 ECOVACS HOME App 控制您的 DEEBOT 來享受所有可用的功能。

在您開始前，請先確認以下幾點：

- 您的手機已經連線至 Wi-Fi 網路。
- 您的路由器已經啟用 2.4GHz 波段的無線訊號。
- DEEBOT 上的 Wi-Fi 指示燈正在緩慢閃爍。

Wi-Fi 指示燈

	緩慢閃爍	中斷 Wi-Fi 連線或等待 Wi-Fi 連線
	快速閃爍	正在連線至 Wi-Fi
	恆亮	已連線至 Wi-Fi

提示：
如果您在 Wi-Fi 設定過程中有任何問題，請參閱本手冊中的「故障排除」>「Wi-Fi 連線」一節。

3. 產品使用 /3.5 使用 DEEBOT

DEEBOT 首次清掃時，請在旁監控。如途中產生問題，請協助解決。

1 啟動清掃

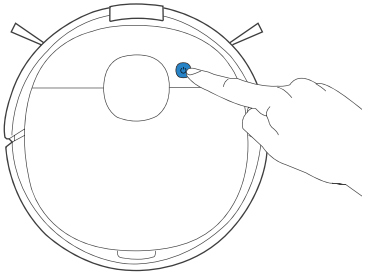

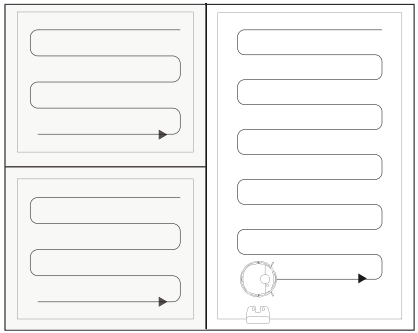

2 暫停運作

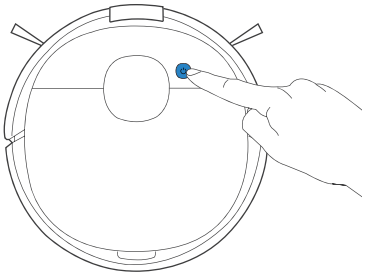

請注意：主機暫停工作超過幾分鐘後，控制面板會熄滅。按下 DEEBOT 上的自動模式按鈕立即喚醒主機。

3 返回充電

按下 ⏻ 3 秒，讓 DEEBOT 返回自動傾倒站。

* 當自動傾倒站連接電源時，DEEBOT 會根據需要自動返回傾倒站充電與清空塵盒。

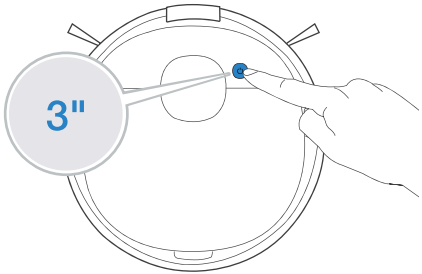

3. 產品使用 /3.6 OZMO 清潔布組件

1 **請注意：**建議 OZMO 清潔布組件使用純水或軟水，以延長水盒的使用壽命。

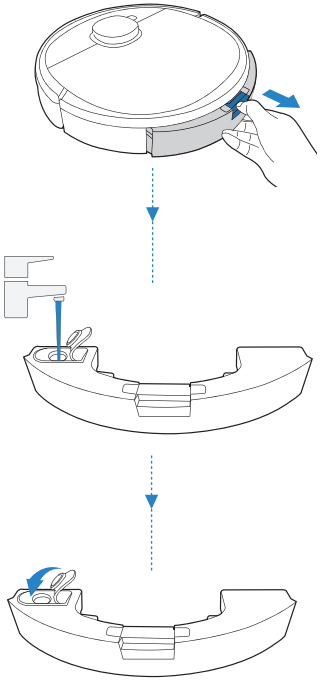

2 **請注意：**在拖地時，DEEBOT 會自動偵測到地毯並遠離它。若您需要清掃地毯，請先卸除清潔布板。

* 黏貼拋棄式清潔布時，請確保絨毛面已黏貼於板上，且點狀面朝外。

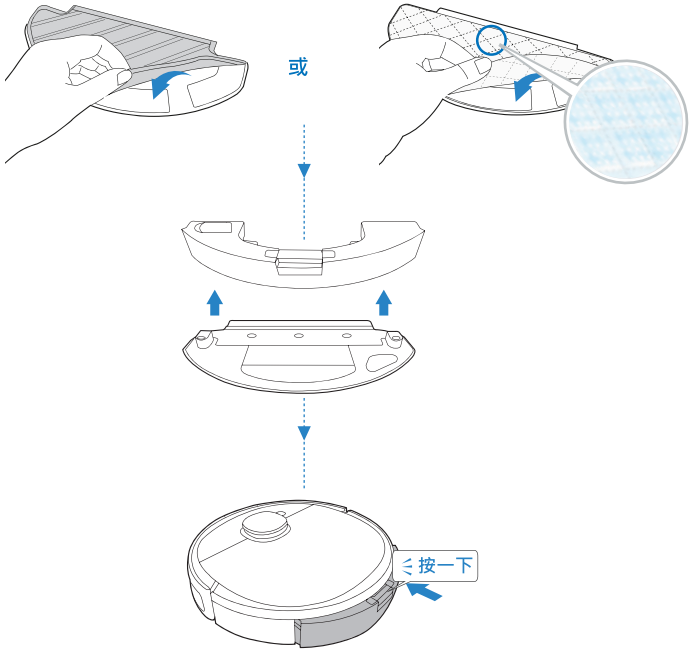

* 您也可以購買電子擺盪式拖地組，感受密集拖地效能。要探索更多配件，請至 www.ecovacs.com/global。

4. 維護保養 /4.1 定期保養

如需主機運轉保持最佳性能，請依照下列建議進行維護保養和配件更換。

主機零件	保養頻率	更換頻率
拋棄式清潔布	/	每次使用後更換
可清洗/重複使用的微纖維清潔布	每次使用後	每清洗 50 次
集塵袋	/	當指示燈/ECOVACS HOME App 提示時，請更換集塵袋。
水盒/清潔布片	每次使用後	/
邊刷	每 2 週 1 次	每 3-6 個月
滾刷	每週 1 次	每 6-12 個月
過濾海綿/高效率濾網	每週 1 次	每 3-6 個月
TrueDetect 3D 感應器 萬向輪 防掉落感應器 防撞桿 主機充電極片 自動傾倒站極片	每週 1 次	/

為 DEEBOT 進行清理和保養前，請先關閉主機，並拔下自動傾倒站電源，以策安全。
建議搭配使用清理小工具效果更佳。此清潔工具的邊緣相當銳利，請小心使用。
請注意：ECOVACS 生產各種替換配件。如需有關更換零件的詳細資訊，請聯絡客戶服務。

4. 維護保養 /4.2 OZMO 清潔布組件

❶

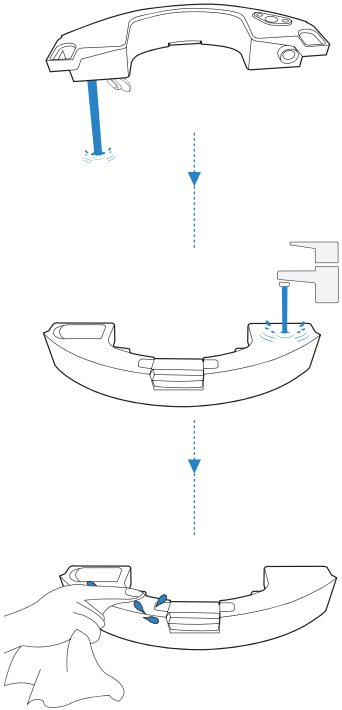

❷ 可清洗 / 重複使用的微纖維清潔布

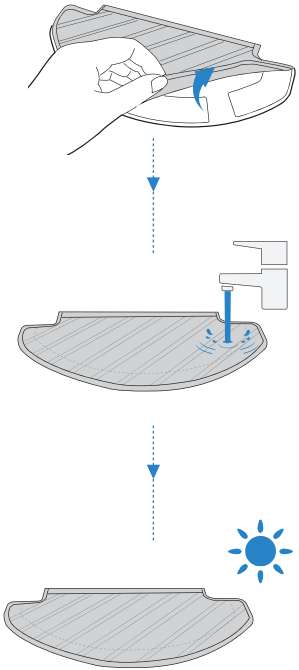

拋棄式清潔布

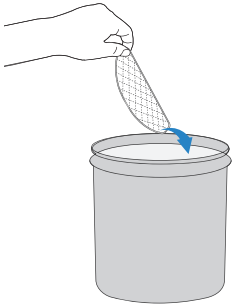

若水盒底部的注水孔濾材堵塞，請將其確實清理。

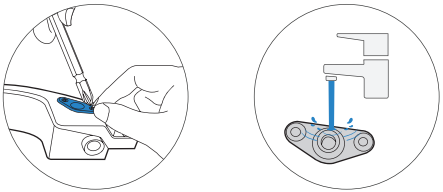

4. 維護保養 /4.3 自動傾倒塵盒與濾材

塵盒

1

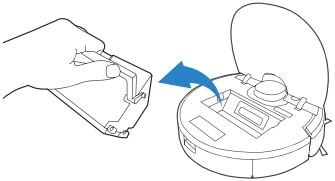

2

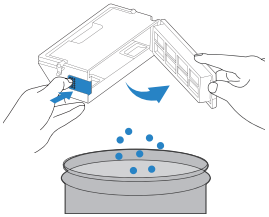

3

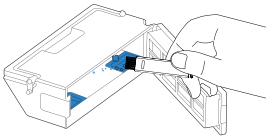

過濾功能

1

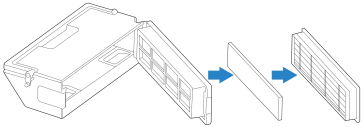

2

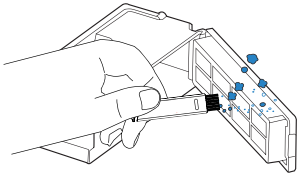

3

4

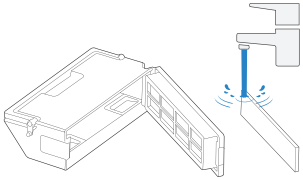

5

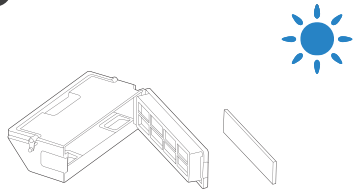

4. 維護保養 /4.4 滾刷與邊刷

滾刷

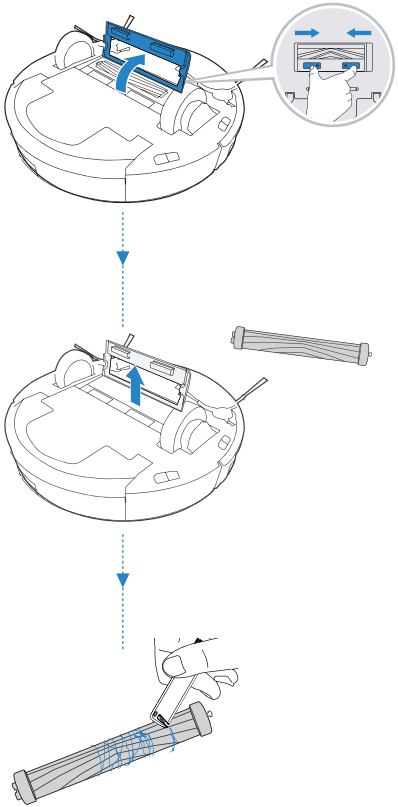

邊刷

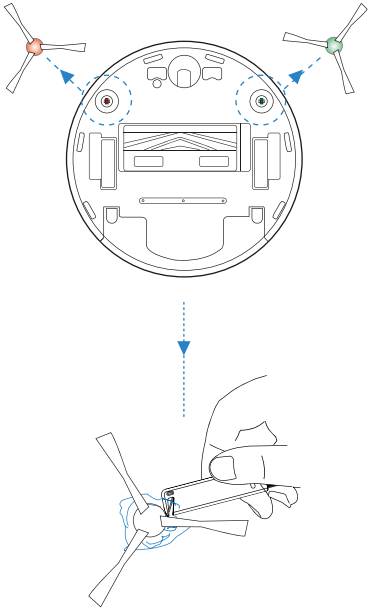

4. 維護保養 /4.5 自動傾倒站

請注意：為自動傾倒站進行清理和保養前，請先拔除電源。
* 為進行適當的維護保養，請以乾淨的乾布擦拭，並且避免使用任何清潔劑或清潔噴霧。

自動傾倒站極片

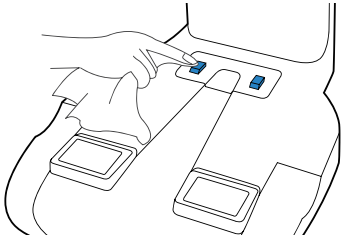

紅外線訊號發射器

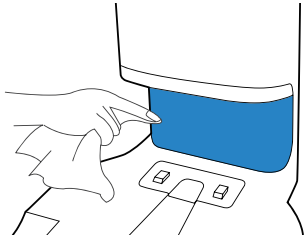

集塵袋

1 拋棄集塵袋

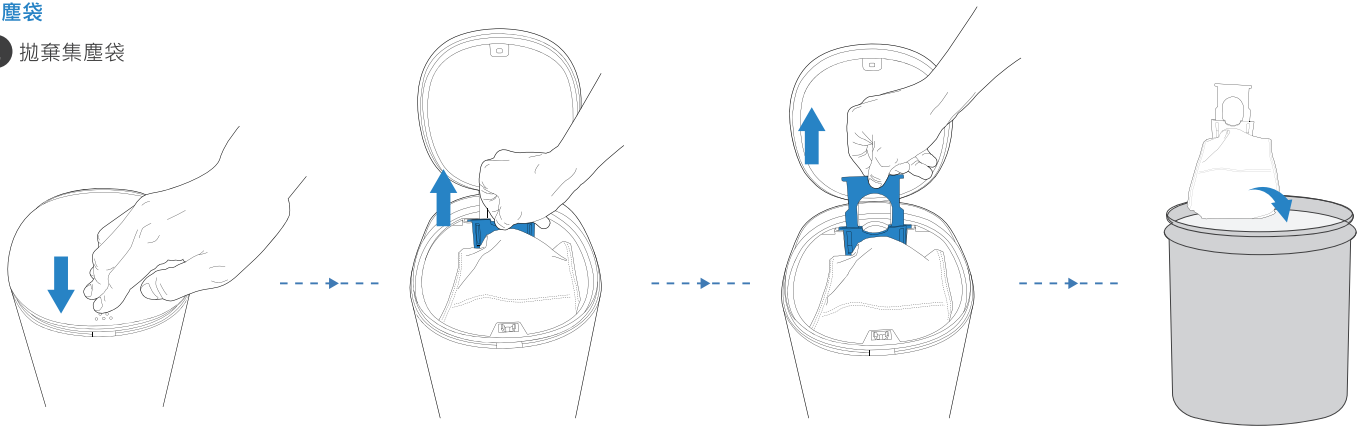

* 把手將會密封集塵袋，使灰塵無法漏出。

2 清理風箱蓋

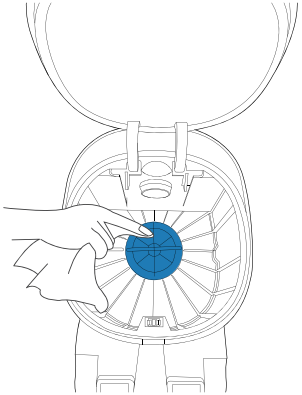

3 安裝集塵袋

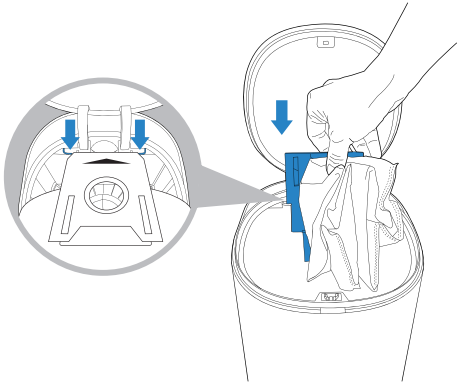

4 關上集塵容器蓋

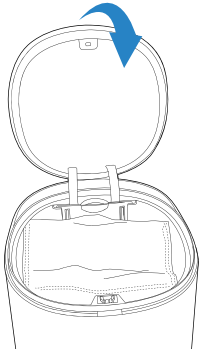

排塵管

轉開排塵管蓋

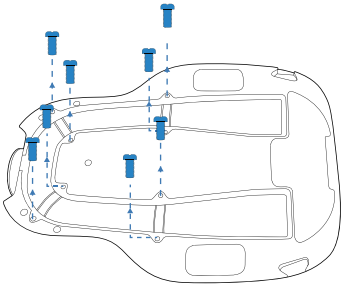

卸除排塵管蓋

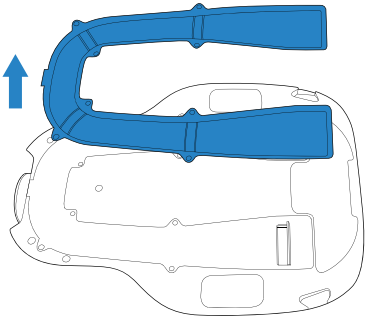

清理排塵管

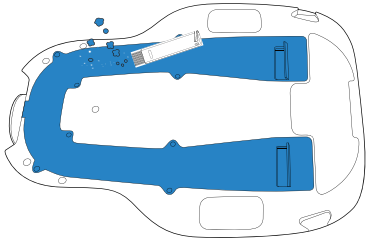

4. 維護保養 /4.6 其他組件

請注意：清理主機的主機充電極片與自動傾倒站極片時，請先關閉主機，並拔下自動傾倒站電源，以策安全。

1

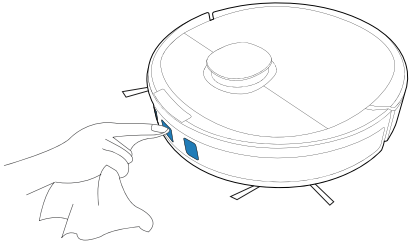

2

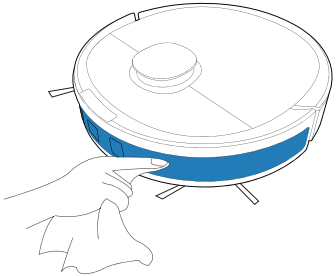

3

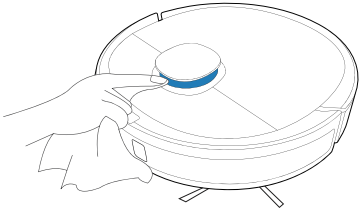

4

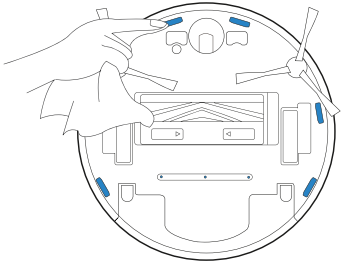

5

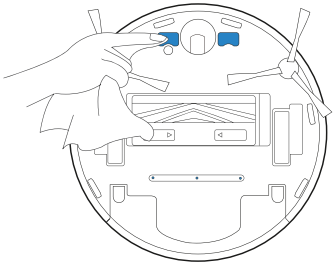

6

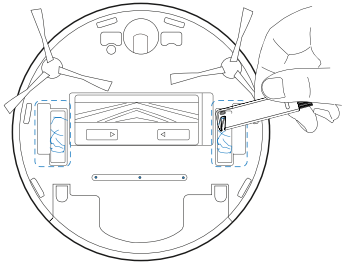

7

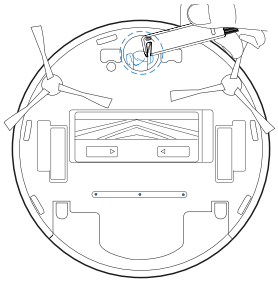

4. 維護保養 /4.6 存放

如果一段時間不使用 DEEBOT，請在存放前將 DEEBOT 充飽電並關機。每 1.5 個月請替 DEEBOT 充電一次，以避免電池電量耗盡。

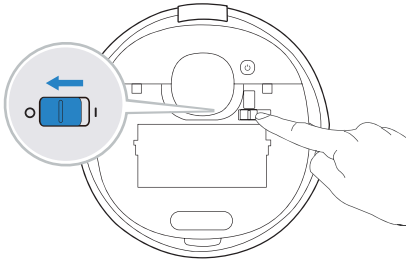

請注意：DEEBOT 不進行清掃時，建議保持開機狀態充電，以便下次工作準備。

5. 指示燈

DEEBOT 會在出現問題時透過指示燈以及語音提示告知您。ECOVACS HOME 與線上網站有更多詳細的支援資訊。

指示燈	狀況
自動模式按紐發出穩定白光	機器人正在清掃中
	機器人在清掃時暫停
自動模式按紐發出閃爍白光	機器人正在充電中
	機器人正在啟動
	機器人正在重新定位
自動模式按紐發出穩定紅光	機器人電量不足
自動模式按紐發出閃爍紅光	機器人發生問題

6. 故障排除 /6.1 故障排除

編號	問題	可能原因	解決方法
1	主機無法充電。	主機未開機。	將主機開機。
		DEEBOT 未連接至自動傾倒站。	確保主機的主機充電極片已連接至自動傾倒站極片。
		電源線沒有連接至自動傾倒站。	請確定電源線已穩固連接至自動傾倒站。
		自動傾倒站沒有連接至電源供應器。	請確定自動傾倒站已連接至電源供應器。
		電池處於深度放電狀態。	請聯絡客戶服務以取得協助。
2	DEEBOT 無法回到自動傾倒站。	自動傾倒站未正確放置。	請參閱 3.2 節，以正確放置自動傾倒站。
		自動傾倒站未正確連接。	請確定自動傾倒站已正確連接。
		自動傾倒站在清掃時有手動移動過。	建議避免在清掃時移動自動傾倒站。
		DEEBOT 暫停超過 90 分鐘。	建議不要將 DEEBOT 暫停超過 90 分鐘。
		DEEBOT 並未從自動傾倒站開始清掃。	請確定 DEEBOT 由自動傾倒站開始清掃。
3	主機工作時卡住並停止運作。	DEEBOT 被地面上的物品 (例如散亂的電線、窗簾布或地毯鬚邊等) 纏繞或阻礙。	主機會自主嘗試各種方法脫困，若未能脫困，建議手動進行。
		DEEBOT 可能會困在家具下方高度相近的入口處。	請設置實體柵欄，或於 ECOVACS HOME App 中設定虛擬邊界。

編號	故障情況	可能原因	解決方法
4	DEEBOT 未清掃完畢，即返回自動傾倒站。	工作時間視地板表面、房間複雜程度和選擇的清掃模式而有不同。當電池電量過低時，DEEBOT 會自動切換至充電模式，並返回自動傾倒站進行充電。	於 ECOVACS HOME App 中開啟繼續清掃功能。若啟動繼續清掃功能，DEEBOT 會自動繼續未完成的清掃循環。
		DEEBOT 無法抵達部分被家具或柵欄阻擋住的區域。	整理需要清掃的區域，將家具與微小物品放在適當的位置。
		自動傾倒站距離屋子正中心過遠。	請將自動傾倒站靠置於屋子中央房間的牆壁。
5	DEEBOT 未按預約時間自動清掃。	定時預約功能已取消。	使用 ECOVACS HOME App，將 DEEBOT 設定於特定時間清掃。
		主機關機。	將主機開機。
		機器人電量不足。	讓 DEEBOT 保持在開機狀態並連接自動傾倒站進行充電，為下次工作準備妥當。
6	DEEBOT 拖地時水盒無法出水。	水盒底部的注水孔濾材堵塞。	將水盒底部的注水孔轉開並依照第 4.1 節所述清潔濾材。
		水盒沒有水。	將水加入水盒。
		DEEBOT 底部的出水口堵塞。	檢查底部的出水口並進行清理。

編號	故障情況	可能原因	解決方法
7	DEEBOT 漏掃需要清掃的區域，或重複清掃掃過的區域。	清掃循環受到地板上微小物品或柵欄干擾。	移除地板上的電源線與微小物品，以確保清掃效率。DEEBOT 會自動清掃尚未清掃的區域，在清掃循環中請避免手動移動 DEEBOT 或阻擋其清掃路徑。
		DEEBOT 正在打過蠟的低摩擦力表面作業。	請確定 DEEBOT 開始清掃前地板上的蠟油已乾。
		DEEBOT 無法抵達部分被家具或柵欄阻擋住的區域。	整理需要清掃的區域，將家具與微小物品放在適當的位置。
		TrueMapping 距離感測器遭阻擋。	移除阻擋 TrueMapping 距離感測器的物件。
8	DEEBOT 清掃時製造過多噪音。	DEEBOT 遭碎屑纏繞或阻擋。	依據第 4 節「維護」之描述將 DEEBOT 清理過後重新啟動。如果問題持續，請聯絡客戶服務。
9	主機無法連線至家庭 Wi-Fi。	家庭 Wi-Fi 使用者名稱或密碼不正確。	輸入正確的 Wi-Fi 使用者名稱和密碼。
		安裝的應用程式錯誤。	請下載並安裝 ECOVACS HOME App。
		主機不在家庭 Wi-Fi 訊號範圍內。	確保主機在家庭 Wi-Fi 訊號覆蓋範圍內。
		主機尚未準備好待配置時，網路設置已啟動。	打開主機電源開關，按下重置按鈕。DEEBOT 的 Wi-Fi 指示燈慢閃時，即可進行網路設置。
		DEEBOT 不支援 5 GHz Wi-Fi。	請確認主機已連接至 2.4 GHz Wi-Fi 網路。

編號	故障情況	可能原因	解決方法
10	DEEBOT 並未清掃所有區域。	清理區域未經過整理。	在主機開始清潔前，清理地面上的細小物品，並整理清理區域。
11	DEEBOT 水盒在使用時掉落。	水盒未正確安裝。	安裝時請確保 DEEBOT 水盒發出咬合聲，表示安裝成功。
12	DEEBOT 邊刷在使用時掉落。	邊刷未正確安裝。	安裝時請確保邊刷發出咬合聲，表示安裝成功。
13	DEEBOT 在返回自動傾倒站後沒有自動傾倒。	集塵容器蓋沒有關上。	關上集塵容器蓋。
		集塵袋未安裝至自動傾倒站。	安裝集塵袋並關上集塵容器蓋。
		手動將 DEEBOT 移至自動傾倒站將無法啟動自動傾倒。	為確保 DEEBOT 成功開始自動傾倒，請避免在清掃期間拿起和移動自動傾倒站。
		DEEBOT 返回自動傾倒站時執行 App 中的視訊管家。	此為正常情況。
		ECOVACS HOME App 中已啟用「請勿打擾」模式。	此為正常情況，在 App 中停用「請勿打擾」模式，或手動開始自動傾倒。
		集塵袋已滿。	更換集塵袋並關上集塵容器蓋。
		如已排除可能原因，則可能是組件故障。	請聯絡客服人員。

編號	故障情況	可能原因	解決方法
14	DEEBOT 無法自動傾倒塵盒。	未安裝自動傾倒塵盒。	請安裝自動傾倒塵盒，其兩個自動傾倒出口在底部。
		集塵袋已滿。	更換集塵袋並關上集塵容器蓋。
		自動傾倒塵盒上的自動傾倒出口因碎屑而卡住。	卸除自動傾倒塵盒並清理自動傾倒出口上的碎屑。
		排塵管遭阻擋。	清理排塵管。
15	集塵容器中有碎屑。	集塵容器內透過集塵袋吸收了微粒子。	清理集塵容器蓋和內壁。
		集塵袋已損壞。	檢查集塵袋並更換。
16	DEEBOT 在清理時漏出灰塵或碎屑。	自動傾倒出口因碎屑而卡住。	卸除自動傾倒塵盒並清理碎屑。
17	底座髒汙。	滾刷上有碎屑，需要清理。	清理滾刷。

6. 故障排除 /6.2 Wi-Fi 連線

在 Wi-Fi 設定之前，請確認 DEEBOT、手機以及 Wi-Fi 網路符合下列需求。

DEEBOT 及手機需求

- DEEBOT 已充飽電，且 DEEBOT 電源開關已經打開。
- Wi-Fi 狀態燈緩慢閃爍。
- 關閉手機的行動數據 (您可以在設定後重新開啟它)。

Wi-Fi 網路需求

- 請您使用 2.4GHz 或 2.4/5 GHz 混合式網路。
- 您的路由器支援 802.11b/g/n 及 IPv4 通訊協定。
- 請勿使用 VPN (虛擬私人網路) 或 Proxy 伺服器。
- 請勿使用隱藏的網路。
- WPA 及 WPA2 使用 TKIP、PSK、AES/CCMP 加密。
- 不支援 WEP EAP (企業驗證通訊協定)。
- 使用 Wi-Fi 通道1-11 (北美) 以及通道1-13 (北美以外) (請參照當地監管機關)。
- 如果您使用網路延伸器/中繼器，則網路名稱 (SSID) 及密碼與您的主要網路相同。

7. 技術規格

<table>
<tr><td>主機型號</td><td colspan="4">DLX11-54</td></tr>
<tr><td>額定輸入</td><td colspan="4">20 V ⎓ 1A</td></tr>
<tr><td>充電站型號</td><td colspan="2">CH1918</td><td colspan="2">CH1822(另行購買)</td></tr>
<tr><td rowspan="3"></td><td>額定輸入 (充電)</td><td>220-240V ～ 50-60Hz 0.3A</td><td>輸入</td><td>100-240V ～ 50-60Hz 0.5A</td></tr>
<tr><td>額定輸出</td><td>20V ⎓ 1A</td><td>輸出</td><td>20V ⎓ 1A</td></tr>
<tr><td>電源 (自動傾倒中)</td><td>1000W</td><td colspan="2">/</td></tr>
<tr><td>頻率波段</td><td colspan="4">2400-2483.5MHz</td></tr>
</table>

Wi-Fi 模組的輸出功率小於 100mW。

請注意：因產品持續改善的需要，本公司保留對產品進行任何技術、設計變更的權利，解釋權歸本公司所有。

智生活，享人生。

如遇根据本说明书无法妥善解决之问题，请与我们的客服中心联系，相关技术人员将会解答您的具体疑问或问题。

如需了解更多信息，请访问科沃斯机器人官网：**www.ecovacs.com**

本公司保留对本产品进行技术和/或设计更改以持续改进的权利。

感谢您选择 DEEBOT！

目录

1. 安全规范.....73

2. 包装内容.....75

3. 操作和程序.....80

4. 维护保养.....87

5. 指示灯.....96

6. 故障排除.....97

7. 技术参数.....103

1. 安全规范

安全规范

使用本电气设备时，请务必终始遵循基本预防措施，包括以下注意事项：

使用本设备前，请先阅读所有说明妥善保管相关说明

1. 本设备并非专供身体机能 / 感官 / 智力能力欠佳或知识经验不足的人士（包括儿童）使用，除非有安全负责人员对其使用本设备进行监督或指导。
2. 请对儿童进行监督，不要让儿童玩耍本设备。
3. 如果打扫区有台阶或楼梯等易跌落处，则应手动操作本设备，确保设备能检测到台阶，而不致于从边缘处跌落。可能需要在边缘处放置一个物理屏障，以防设备跌落。确保物理屏障不会导致绊倒。
4. 请仅按本手册中的说明使用设备。请只使用制造商推荐或销售的附件。
5. 请确保所用电源的电压与自动清空站上标明的电压一致。
6. 仅限室内家用。请勿在户外、商业或工业环境中使用本设备。
7. 请仅使用制造商为本设备提供的原装充电电池和自动清空站。禁止使用非充电电池。有关电池的信息，请参阅“规格”章节。
8. 请勿在未安装尘盒和 / 或滤材的情况下使用本设备。
9. 请勿在有明火或易碎物品的区域操作本设备。
10. 请勿在极端温度环境下（温度低于 -5°C/23°F 或高于 40°C/104°F）使用本设备。
11. 请勿将毛发、宽松衣物、手指及所有身体部位靠近本设备的任何开口和活动部件。
12. 请勿在婴儿或小孩睡觉的房间内操作本设备。
13. 请勿在潮湿或有积水的表面使用本设备。
14. 请勿让本设备拾取大块物品，如石头、大片纸张或任何可能堵塞设备的物品。
15. 请勿使用设备拾取易燃或可燃物质（如汽油、打印机或复印机墨粉），请勿在可能出现易燃物的地方使用本设备。
16. 请勿使用设备拾取任何燃烧或冒烟物品，如香烟、火柴、热灰烬或任何可能引起火灾之物。
17. 请勿将物品放入吸入口。如果吸入口堵塞，请勿使用设备。避免吸入灰尘、棉绒、毛发或任何可能堵塞气流的物品。
18. 小心不要损坏电源线。请勿拉扯或拖拽设备或自动清空站的电源线，勿使电源线被门夹到，请勿在锋利的边缘或角落处拉扯电源线。请勿使运行的设备压到电源线。请使电源线远离发热表面。
19. 如果电源线损坏，必须由制造商或其服务代理商更换，以免发生危险。

20. 请勿使用已损坏的电源线或插座。设备或自动清空站一旦运行失常、摔落、受损、置于户外或进水，请勿再用。必须由制造商或其服务代理商维修，以免发生危险。
21. 请勿使用已损坏的电源线或插座。设备或自动清空站一旦运行失常、摔落、受损、置于户外或进水，请勿再用。必须由制造商或其服务代理商维修，以免发生危险。
22. 清洁或维护设备之前，先关闭电源开关。
23. 清洁或维护自动清空站之前，必须从插座上拔下插头。
24. 拆卸电池处理设备之前，先从自动清空站上取下设备，并关闭设备上的电源开关。
25. 处理设备之前，必须根据当地法律法规的要求拆卸并丢弃电池。
26. 请按当地法律法规的要求处理废旧电池。
27. 即使设备已严重受损，仍请不要焚烧本设备。电池会在火中爆炸。
28. 如果长时间不使用自动清空站，请拔掉插头。
29. 必须按照本说明书中的说明使用本设备。对因使用不当造成的任何损害或伤害，科沃斯机器人公司概不负责。
30. 本主机中安装的电池仅可由熟练操作人员更换。若要更换主机电池，请联系客服。
31. 如果长时间不使用主机，请关闭主机的电源再进行存放，并且拔下自动清空站。
32. **警告**：只能使用本设备随附的可拆卸电源装置 CH1918 或作为配件单独出售的 CH1822 为电池充电。

为了满足射频暴露方面的要求，在设备操作期间，本设备与人之间应至少保持 20 厘米的距离。
为了确保合规，不建议在此距离以内操作本设备。此发射器所用天线不得与任何其他天线或发射器同时置于同一位置。

	II 类
	防短路安全隔离变压器
	开关式电源
	仅限室内使用
⎓	直流电
～	交流电

2. 包装内容 /2.1 包装内容

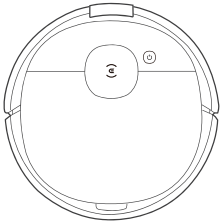

主机

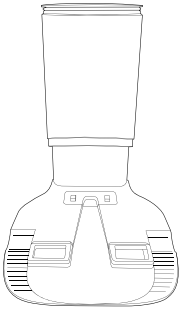

自动清空站

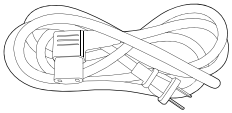

电源线

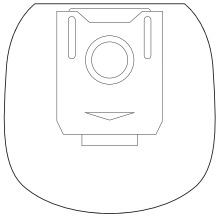

集尘袋

说明书

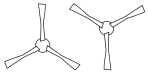

边刷

清洁布支架

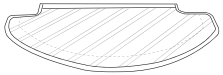

可水洗清洁布

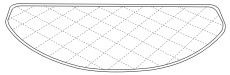

一次性清洁布

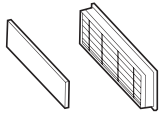

高效过滤棉和精细过滤棉

注意： 图示仅供参考，可能与实际产品的外观不同。
产品设计和规格如有变更，恕不另行通知。

2. 包装内容 /2.2 产品示意图

主机

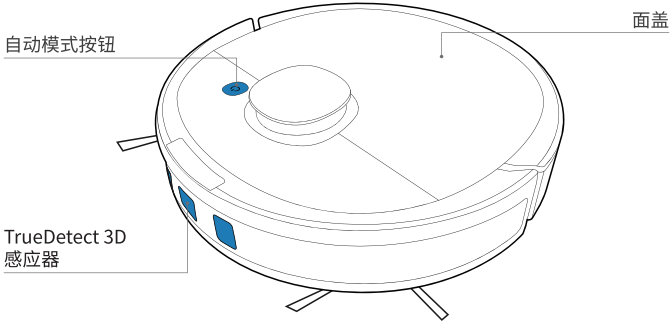

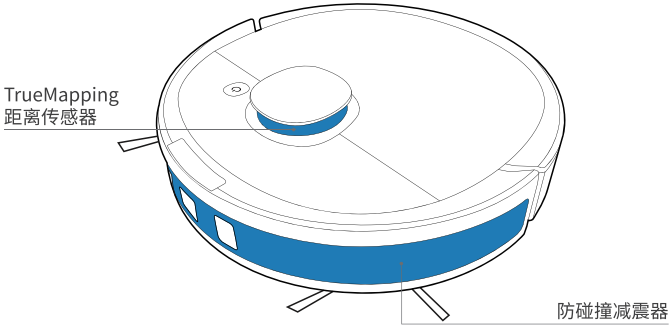

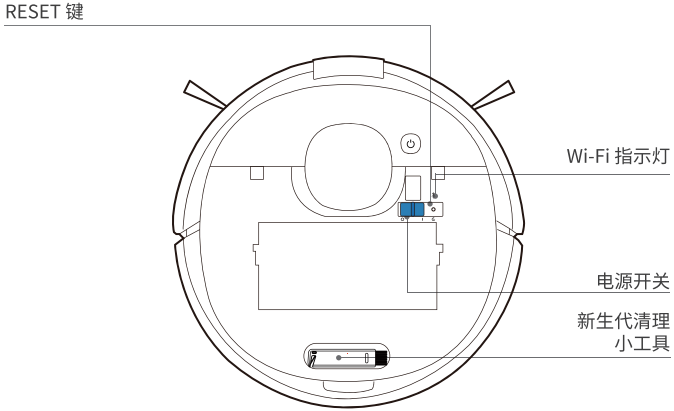

自动清空尘盒

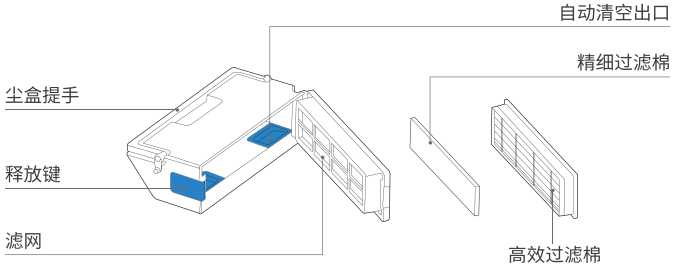

底视图

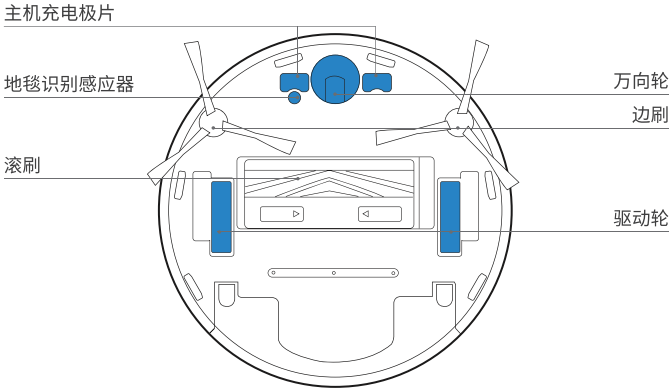
主机充电极片
地毯识别感应器
滚刷
万向轮
边刷
驱动轮

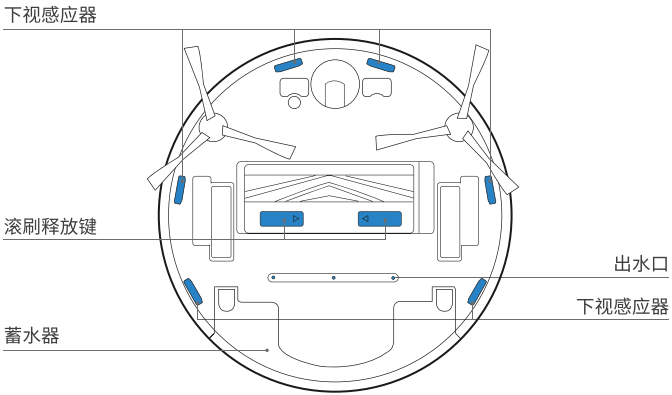
下视感应器
滚刷释放键
蓄水器
出水口
下视感应器

自动清空站

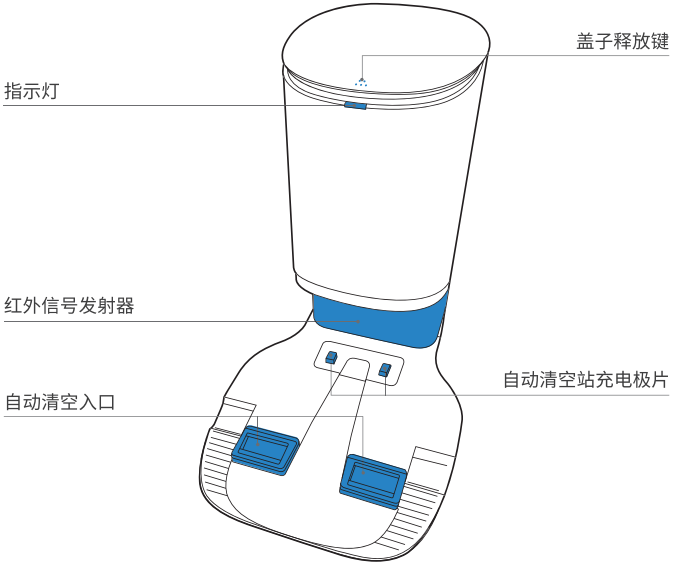
盖子释放键
指示灯
红外信号发射器
自动清空站充电极片
自动清空入口

自动清空站(背面)

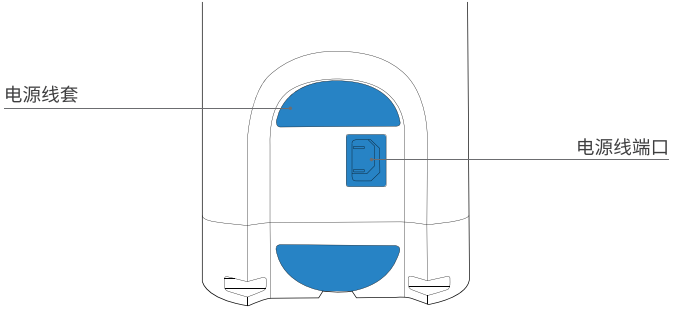

自动清空站(顶部)

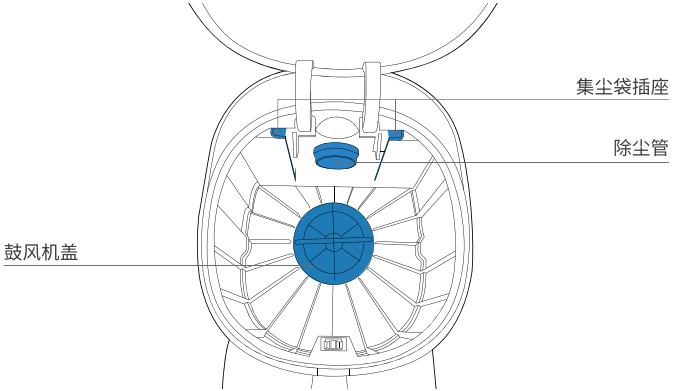

自动清空站(底部)

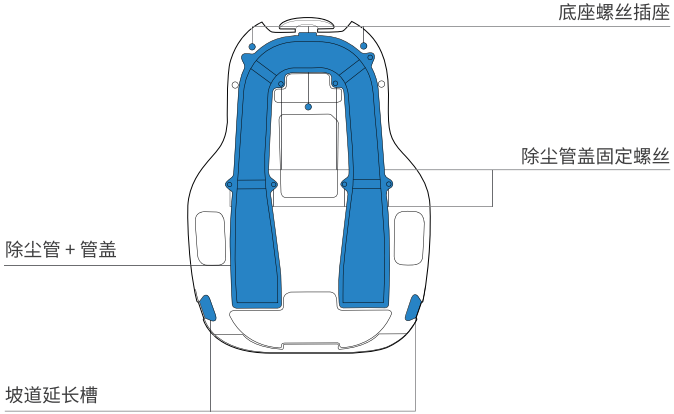

电源线

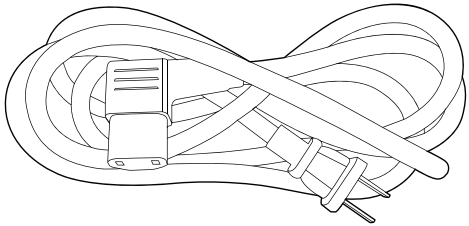

蓄水器

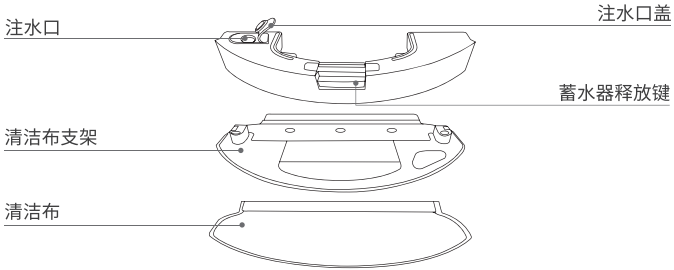

3. 操作和程序 /3.1 清洁前的注意事项

清理要打扫的区域，把椅子等家具摆放在适当位置。

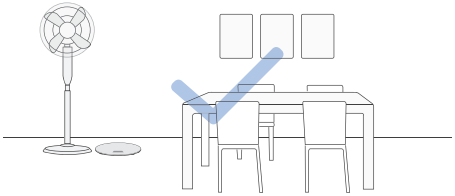

首次使用时，务必打开所有房间的房门，帮助 DEEBOT 充分了解全屋布局。

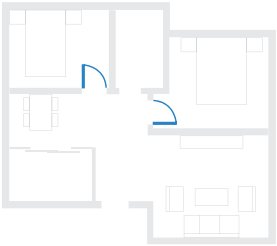

可能需要在边缘处放置一个物理屏障，以防止设备从边缘处跌落。

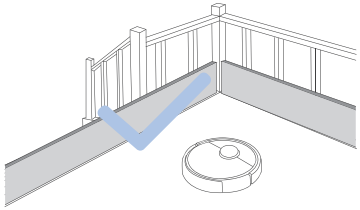

拿走地板上的其他物品（如电缆、衣物和拖鞋），以提高清洁效率。

在带流苏的地毯上使用本产品前，请先将流苏藏到地毯下。

请勿站在走廊等狭小空间内，并确保检测传感器并未堵塞。

1 移除防护物

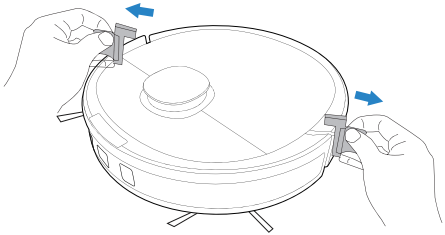

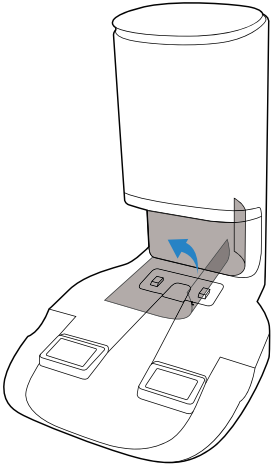

2 组装自动清空站

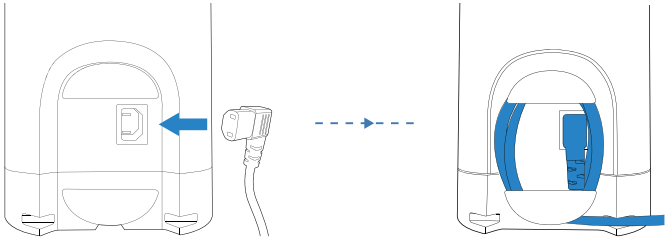

3 安装边刷

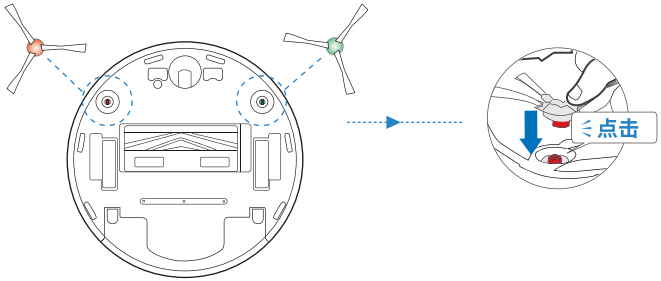

3. 操作和程序 /
3.3 为 DEEBOT 充电

1 自动清空站放置

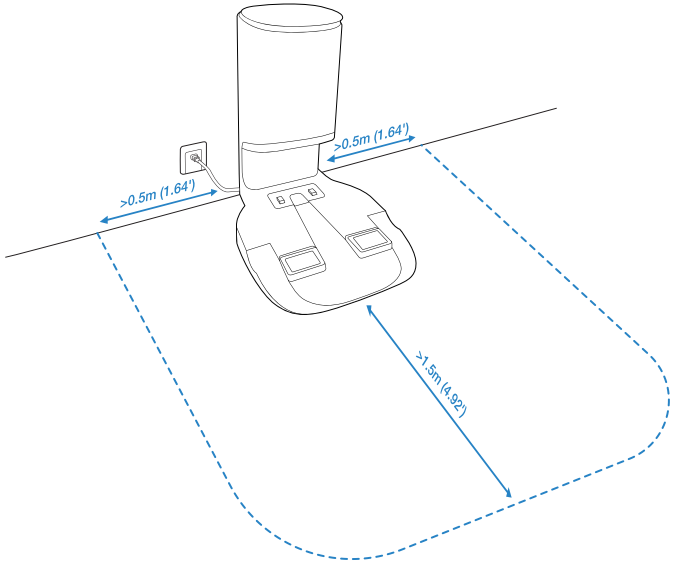

2 打开电源

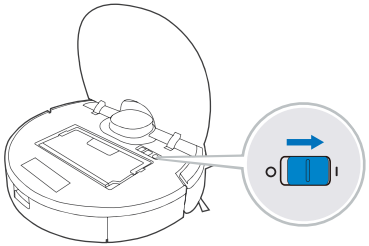

注意：I = 开，**O** = 关。

DEEBOT 无法在电源关闭时充电。

3 为 DEEBOT 充电

请倒掉蓄水器中的剩水，取下蓄水器和清洁布支架，然后再为 DEEBOT 充电。

将在 DEEBOT 充电时闪烁。将在 DEEBOT 充满电后熄灭。

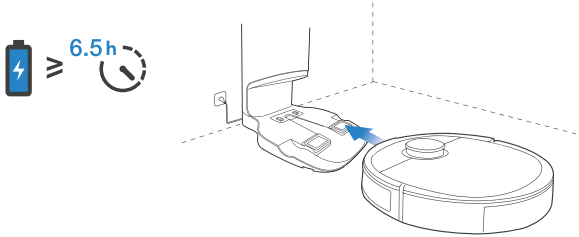

3. 操作和程序 /3.4 ECOVACS HOME App

要使用所有可用功能，建议通过 ECOVACS HOME app 控制 DEEBOT。

开始前，请确保：

- 您的手机已连接 Wi-Fi 网络。
- 您的路由器已启用 2.4GHz 频段无线信号。
- DEEBOT 上的 Wi-Fi 指示灯缓慢闪烁。

Wi-Fi 指示灯

	缓慢闪烁	已断开 Wi-Fi 连接或 正在等待 Wi-Fi 连接
	快速闪烁	正在连接 Wi-Fi
	常亮	已连接 Wi-Fi

提示：
如果在 Wi-Fi 设置过程中遇到任何问题，请参考本手册中的“故障排除 > Wi-Fi 连接”部分。

3. 操作和程序 /3.5 操作 DEEBOT

首次清洁时，请注意观察 DEEBOT，并在发生问题时予以协助。

1 开机

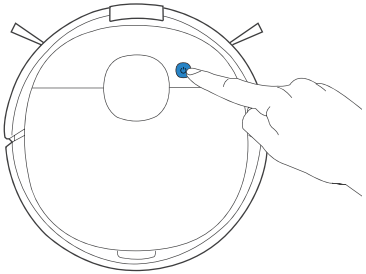

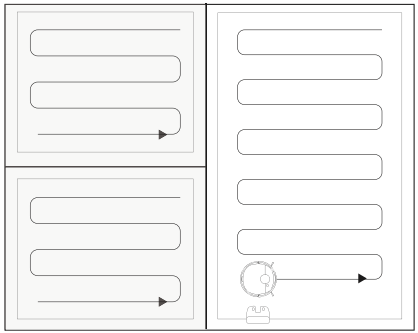

2 暂停

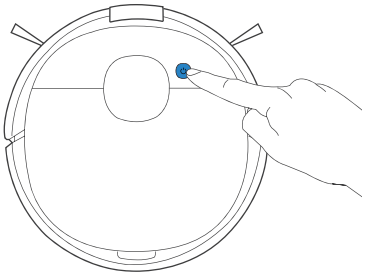

注意： 主机在暂停几分钟后，控制面板会停止发光。按下 DEEBOT 的自动模式按钮可唤醒主机。

3 返回充电

按住 ⏻ 3 秒钟，可让 DEEBOT 返回自动清空站。

* 当自动清空站接通电源时，DEEBOT 会自动返回到自动清空站，根据需要为尘盒充电并清空。

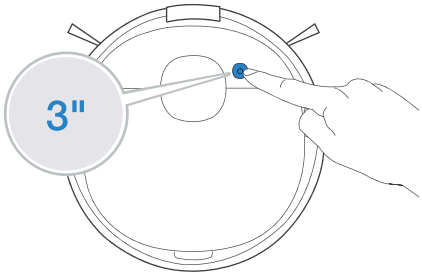

1 **注意：** 为延长蓄水器的使用寿命，建议将纯净水或软化水用于 OZMO 清洁布组件。

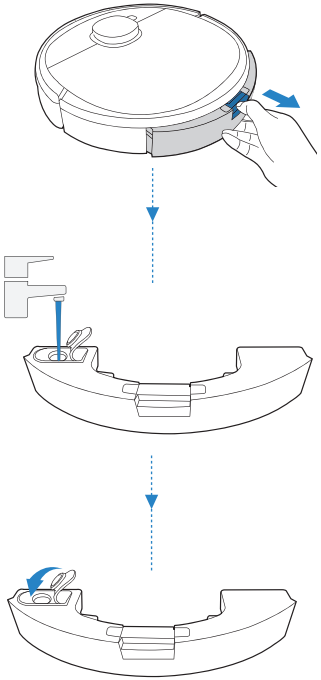

2 **注意：** DEEBOT 在拖地时，将会自动检测并远离地毯。如需打扫地毯，请先卸下清洁布支架。

* 更换一次性清洁布时，务必将有绒的一面贴到支架上，条状面朝外。

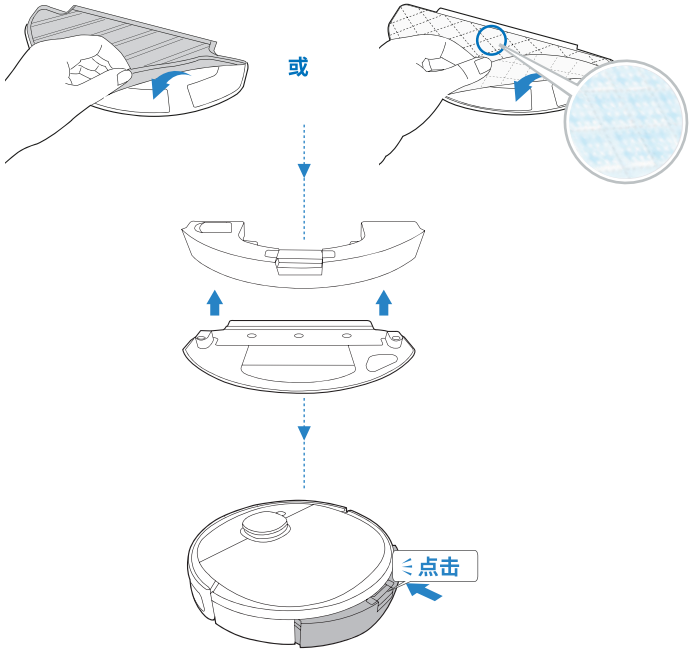

* 您还可以购买电动拖把包，提高拖地性能。
到 www.ecovacs.com/global 了解更多附件。

4. 维护保养 /4.1 定期保养

为确保 DEEBOT 维持最高的运行性能，请参照下表定期进行维护并更换零部件：

主机零部件	保养频率	更换频率
一次性清洁布	/	每次使用后更换
可水洗清洁布	每次使用后	每洗 50 次
集尘袋	/	当指示灯/ECOVACS HOME App 提示时， 应更换集尘袋
蓄水器/清洁布支架	每次使用后	/
边刷	每 2 周一次	每 3 到 6 个月一次
滚刷	每周一次	每 6 到 12 个月一次
精细过滤棉/高效过滤棉	每周一次	每 3 到 6 个月一次
TrueDetect 3D 感应器 万向轮 下视感应器 防撞板 主机充电极片 自动清空站充电极片	每周一次	/

在对 DEEBOT 进行清洁和维护之前，先将主机关机，并拔下自动清空站。
本产品随附新生代清理小工具，便于进行维护。该清洁工具较锋利，请小心存放。
注意： 科沃斯生产各种零部件及配件。有关更换零部件的更多信息，请联系客户服务。

❶

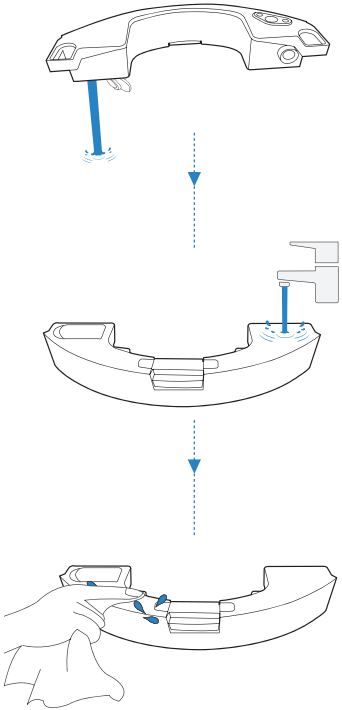

❷ 可水洗清洁布

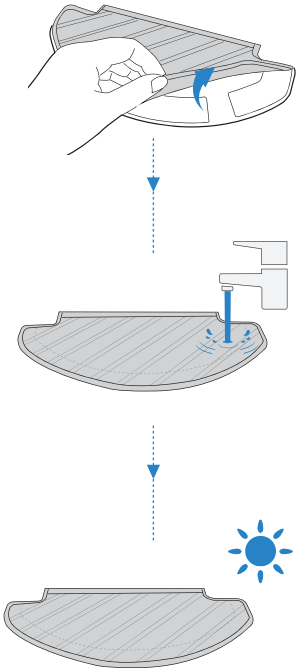

一次性清洁布

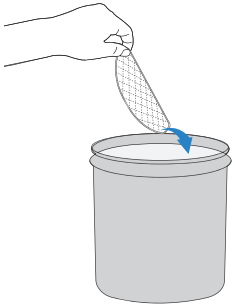

如果蓄水器底部的注水口滤网堵塞，请将其清洗干净。

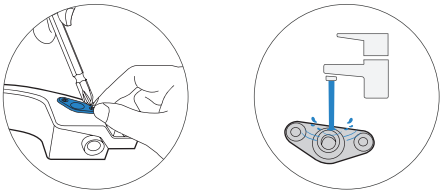

4. 维护保养 /4.3 自动清空尘盒和滤芯

尘盒

1

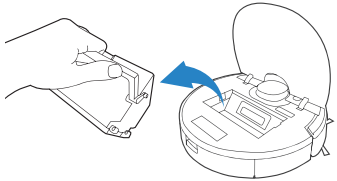

2

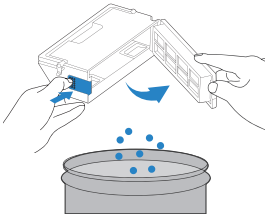

3

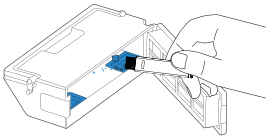

滤芯

1

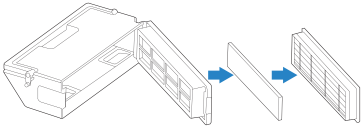

2

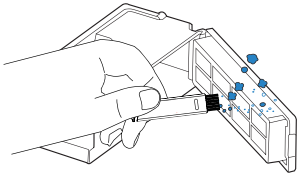

3

4

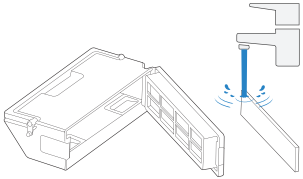

5

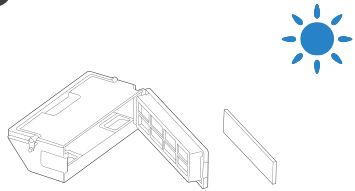

4. 维护保养 /4.4 滚刷和边刷

滚刷

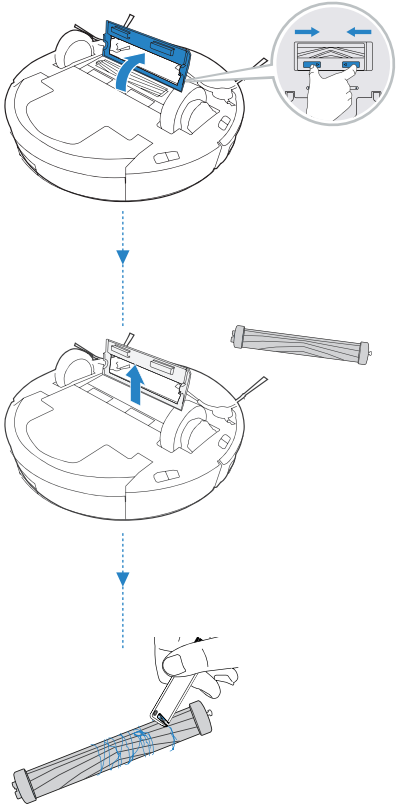

边刷

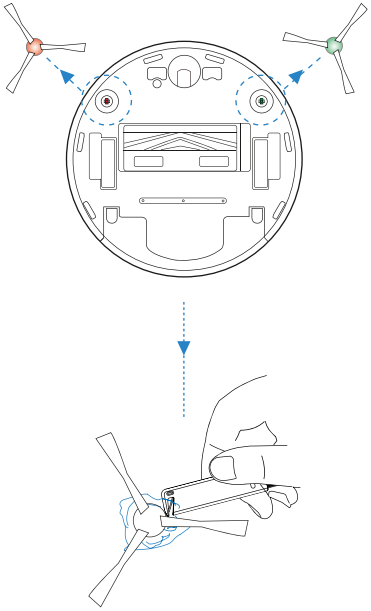

4. 维护保养 /4.5 自动清空站

注意： 在自动清空站上执行清洁和维护之前，请先拔下插头。
* 为了进行适当的维护，请使用干净的干布擦拭，避免使用任何清洁剂或清洁喷剂。

自动清空站充电极片

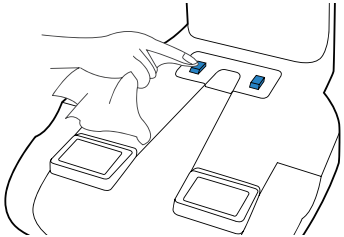

红外信号发射器

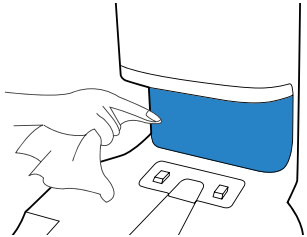

集尘袋

1 丢弃集尘袋

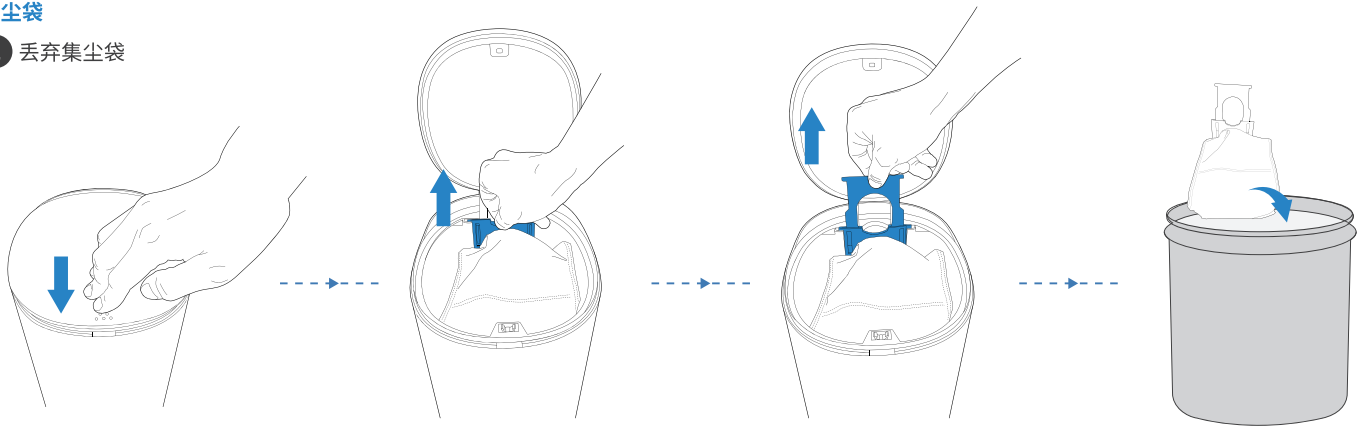

* 集尘袋将由提手密封，以免灰尘泄漏。

2 清洁鼓风机盖

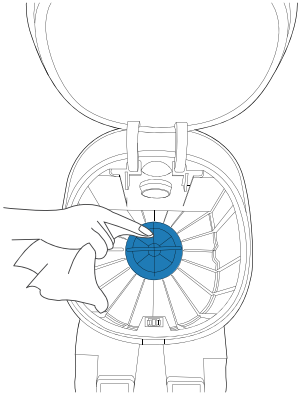

3 安装集尘袋

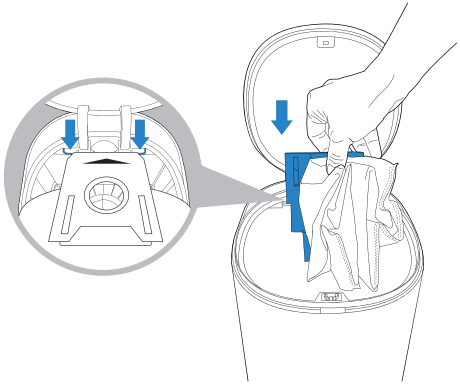

4 关闭集尘容器盖

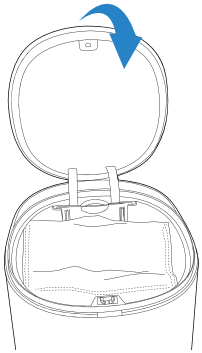

除尘管

旋下除尘管盖

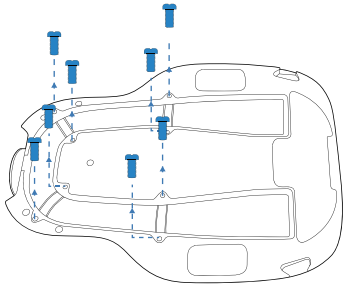

旋下除尘管盖

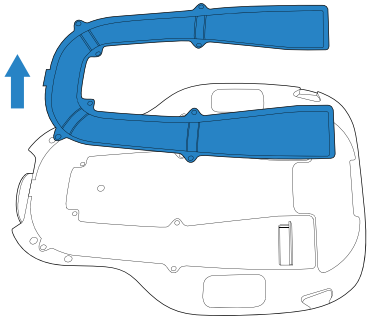

清洁除尘管

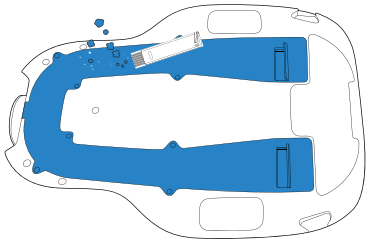

4. 维护保养 /4.6 其他组件

注意： 清洁主机的充电极片和自动清空站充电极片之前，先将主机关机，并拔下自动清空站。

1

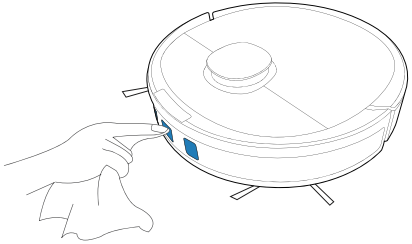

2

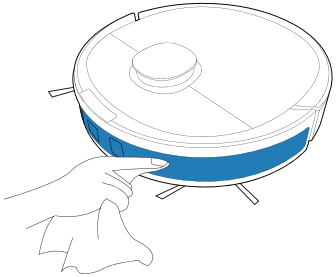

3

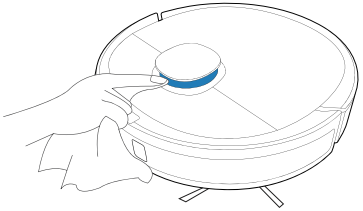

4

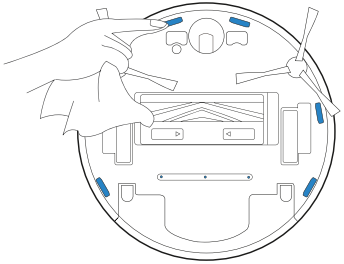

5

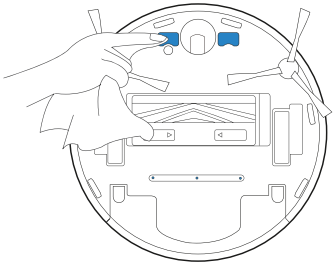

6

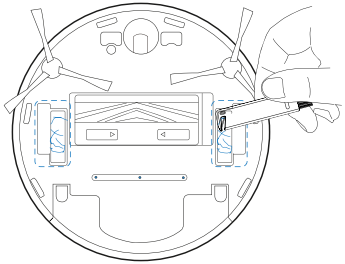

7

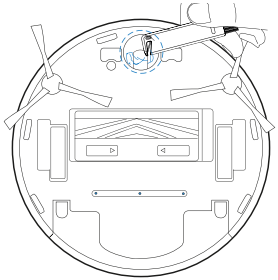

4. 维护保养 /4.6 存放

如果 DEEBOT 在一段时间内不会使用，请先将其电源关闭再进行存放。每隔一个半月为 DEEBOT 充电，以防电池耗尽。

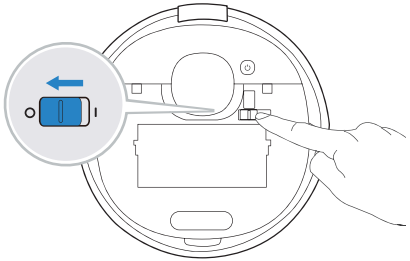

注意： DEEBOT 未执行清洁工作时，建议保持开机状态并为其充电。

5. 指示灯

DEEBOT 将通过指示灯和语音播报告知所发生的错误。可通过 ECOVACS HOME 和在线网站获取更多详细支持信息。

指示灯	场景
自动模式按钮长亮白光	主机正在打扫
	主机在打扫时暂停
自动模式按钮闪烁白光	主机正在充电
	主机正在启动
	主机正在重新定位
自动模式按钮长亮红光	主机电量低
自动模式按钮闪烁红光	主机发生故障

6. 故障排除 /6.1 故障排除

序号	故障情况	可能原因	解决方案
1	DEEBOT 未充电。	DEEBOT 未开机。	将 DEEBOT 开机。
		DEEBOT 尚未连接到自动清空站。	确保主机的充电极片已连接到自动清空站的充电极片上。
		电源线未连接到自动清空站。	确保电源线已牢固连接到自动清空站。
		自动清空站未连接电源。	确保自动清空站已连接电源。
		电池电量完全耗尽。	请联系客服寻求帮助。
2	DEEBOT 无法返回自动清空站。	自动清空站未正确放置。	请参阅第 3.2 节正确放置自动清空站。
		自动清空站未正确连接。	确保自动清空站已正确连接。
		自动清空站在打扫过程中遭到人为移动。	打扫过程中，请勿移动自动清空站。
		DEEBOT 已暂停超过 90 分钟。	请勿将 DEEBOT 暂停超过 90 分钟。
		DEEBOT 不是从自动清空站开始打扫的。	确保 DEEBOT 从自动清空站开始打扫。
3	DEEBOT 在工作时卡住并停止。	DEEBOT 被地板上的物品（电线、窗帘、地毯流苏等）缠住。	DEEBOT 会尝试各种办法来摆脱束缚。如果不成功，请手动解开缠绕物并重新启动。
		DEEBOT 可能卡在家具下方与其身高相仿的入口处。	请设置物理屏障，或在 ECOVACS HOME App 中设置虚拟边界。

序号	故障	可能原因	解决方案
4	DEEBOT 还没打扫完就返回自动清空站。	工作时间因地板表面状况、房间复杂程度及选择的清扫模式而异。当电池电量不足时，DEEBOT 会自动切换到“充电模式”，并自行返回自动清空站充电。	在 ECOVACS HOME App 中，打开断点续扫功能。启用断点续扫功能后，DEEBOT 会自动恢复尚未完成的清洁程序。
		DEEBOT 无法打扫被家具或障碍物挡住的某些区域。	清理要打扫的区域，把家具和小物件摆放在适当位置。
		自动清空站离房子中间太远。	请将自动清空站靠在全屋中央房间的墙上。
5	DEEBOT 未在预约的时间自动打扫。	定时预约功能被取消。	使用 ECOVACS HOME App，设置 DEEBOT 在指定时间打扫。
		DEEBOT 已关机。	将 DEEBOT 开机。
		主机的电池电量不足。	使 DEEBOT 保持开机状态并连接到自动清空站，确保它有足够电量能随时投入工作。
6	DEEBOT 在拖地时，蓄水器不出水。	蓄水器底部的注水口滤网堵塞。	拧下蓄水器底部的注水口，并按第 4.1 节所述清洗滤网。
		蓄水器中没有水。	向蓄水器中加水。
		DEEBOT 底部的出水口堵塞。	检查底部出水口并清理干净。

序号	故障	可能原因	解决方案
7	DEEBOT 错过要打扫的清洁点，或重复打扫已打扫的区域。	清洁程序受到地板上小物件或障碍物的干扰。	为确保打扫效率，请拿走地板上的电源线和小物件。DEEBOT 将自动打扫错过的区域，请勿在清洁程序中途人为移动 DEEBOT 或阻塞其路线。
		DEEBOT 正在打过蜡的光滑地板上工作。	在 DEEBOT 打扫之前，请确保地板蜡已晾干。
		DEEBOT 无法打扫被家具或障碍物挡住的某些区域。	清理要打扫的区域，把家具和小物件摆放在适当位置。
		TrueMapping 距离传感器被堵塞。	拿走堵塞 TrueMapping 距离传感器的物品。
8	DEEBOT 工作时的噪音太大。	DEEBOT 被碎屑缠住或堵塞。	按第 4 节维护和重启所述，清理 DEEBOT。如果问题仍然存在，请联系客服。
9	DEEBOT 无法连接到家用 Wi-Fi 网络。	输入的家用 Wi-Fi 用户名或密码错误。	请输入正确的家用 Wi-Fi 用户名和密码。
		安装的 App 不对。	请下载并安装 ECOVACS HOME App。
		DEEBOT 未在家用 Wi-Fi 信号的覆盖范围内。	确保 DEEBOT 位于家用 Wi-Fi 信号的覆盖范围内。
		DEEBOT 尚未准备好就开始了网络设置。	打开电源开关。按下 RESET 键。当 Wi-Fi 指示灯缓慢闪烁时，表示 DEEBOT 已经准备好进行网络设置。
		DEEBOT 不支持 5 GHz Wi-Fi。	确保主机连接的是 2.4 GHz Wi-Fi 网络。

序号	故障	可能原因	解决方案
10	DEEBOT 没有清洁整个区域。	清理区地面不平整。	拿走地板上的小物件，整理清理区，然后再让 DEEBOT 开始打扫。
11	在使用过程中，DEEBOT 蓄水器松脱。	蓄水器未正确安装。	确保 DEEBOT 蓄水器在安装时正确卡入到位。
12	在使用过程中，DEEBOT 边刷松脱。	边刷未正确安装。	确保边刷在安装时正确卡入到位。
13	DEEBOT 在返回自动清空站后未开始自动清空。	集尘容器盖未关闭。	关闭集尘容器盖。
		自动清空站中未安装集尘袋。	安装集尘袋并关闭集尘容器盖。
		手动将 DEEBOT 移至自动清空站不会触发自动清空。	为了确保 DEEBOT 成功开始自动清空，请避免在打扫过程中拿起和搬动自动清空站。
		DEEBOT 返回到在 App 中运行视频管理器的自动清空站。	这是正常现象。
		已在 ECOVACS HOME App 中启用“请勿打扰”模式	这是正常现象。请在 App 中禁用“请勿打扰”模式，或手动开始自动清空。
		集尘袋已满。	更换集尘袋并关闭集尘容器盖。
		如果排除了可能的原因，则可能是组件故障。	请联系客户服务部门。

序号	故障	可能原因	解决方案
14	DEEBOT 无法自动清空尘盒。	未安装自动清空尘盒。	请安装两个自动清空尘盒，两个自动清空出口在底部。
		集尘袋已满。	更换集尘袋并关闭集尘容器盖。
		自动清空尘盒上的自动清空出口被碎屑卡住。	拆下自动清空尘盒并清洁自动清空出口上的碎屑。
		除尘管堵塞。	清洁除尘管。
15	集尘容器中有碎屑。	细颗粒通过集尘袋吸收在集尘容器内。	清洁集尘容器盖和内壁。
		集尘袋损坏。	检查集尘袋并将其更换。
16	DEEBOT 在打扫时漏灰尘或碎屑。	自动清空出口被碎屑卡住。	拆下自动清空尘盒并清除碎屑。
17	底座脏污。	滚刷上有碎屑，需要清洁。	清洁滚刷。

6. 故障排除 /6.2 Wi-Fi 连接

设置 Wi-Fi 前，请确保 DEEBOT、手机和 Wi-Fi 网络符合以下要求。

DEEBOT 和手机要求

- DEEBOT 已充满电且已打开 DEEBOT 电源开关。
- Wi-Fi 状态灯缓慢闪烁。
- 关闭手机的移动数据（完成设置后，可重新开启）。

Wi-Fi 网络要求

- 使用 2.4GHz 或 2.4/5 GHz 混合网络。
- 路由器支持 802.11b/g/n 和 IPv4 协议。
- 切勿使用 VPN（虚拟专用网络）或代理服务器。
- 切勿使用隐藏的网络。
- 使用 TKIP、PSK、AES/CCMP 加密的 WPA 和 WPA2。
- 不支持 WEP EAP（企业认证协议）。
- 在北美地区使用 Wi-Fi 信道 1-11，在北美以外地区使用 Wi-Fi 信道 1-13（请咨询当地监管机构）。
- 如果使用网络扩展器/中继器，则网络名称 (SSID) 和密码与主网络相同。

7. 技术参数

型号	**DLX11-54**			
主机额定输入	20V ⎓ 1A			
充电站型号	**CH1918**		**CH1822(单独出售)**	
	额定输入(充电)	220-240V ～ 50-60Hz 0.3A	输入	100-240V ～ 50-60Hz 0.5A
	额定输出	20V ⎓ 1A	输出	20V ⎓ 1A
	功率(自动清空)	1000W	/	
频段	2400-2483.5MHz			

Wi-Fi 模块输出功率小于 100mW。

注意： 为持续进行产品改进，技术和设计规格可能会更改。

Live Smart. Enjoy Life.

Jika anda menghadapi situasi yang belum ditangani dengan baik dalam Manual Arahan ini, sila hubungi Pusat Perkhidmatan Pelanggan kami tempat juruteknik akan dapat membantu anda dengan masalah khusus atau soalan anda.

Untuk maklumat lanjut, sila lawati laman web rasmi ECOVACS ROBOTICS: **www.ecovacs.com**

Syarikat berhak untuk melakukan perubahan teknologi dan/atau reka bentuk produk ini untuk penambahbaikan yang berterusan.

Terima kasih kerana memilih DEEBOT!

Kandungan

1. Arahan Keselamatan Penting.....106

2. Kandungan Pakej 109

3. Pengendalian dan Pemprograman 114

4. Penyelenggaraan.....121

5. Lampu Penunjuk.....130

6. Penyelesaian Masalah 131

7. Spesifikasi Teknikal.....137

1. Arahan Keselamatan Penting

ARAHAN KESELAMATAN PENTING

Apabila menggunakan Perkakas elektrik, langkah berjaga-jaga asas haruslah sentiasa diikuti, termasuklah yang berikut:

BACA SEMUA ARAHAN SEBELUM MENGGUNAKAN PERKAKAS INI SIMPAN ARAHAN INI

1. Perkakas ini bukan bertujuan untuk digunakan oleh orang (termasuklah kanak-kanak) dengan keupayaan fizikal, sentuhan atau mental, atau tidak mempunyai pengalaman dan pengetahuan yang mencukupi, melainkan mereka dipantau atau diberikan arahan mengenai cara penggunaan Perkakas oleh orang yang bertanggungjawab ke atas keselamatan mereka.
2. Kanak-kanak harus dipantau untuk memastikan yang mereka tidak bermain dengan Perkakas.
3. Jika terdapat penurunan di kawasan pembersihan disebabkan tangga, anda perlu memastikan Perkakas dapat mengesan tangga tanpa jatuh ke bawah tangga. Anda mungkin perlu meletakkan halangan fizikal di pinggir untuk memastikan unit tidak terjatuh. Pastikan halangan fizikal tidak menyebabkan tersadung.
4. Hanya gunakan sebagaimana yang diterangkan dalam manual ini. Hanya gunakan aksesori yang disyorkan atau dijual oleh pengeluar.
5. Sila pastikan voltan sumber bekalan kuasa anda sepadan dengan voltan kuasa yang ditandakan pada Stesen Auto-Kosong.
6. Untuk penggunaan DI DALAM BANGUNAN SAHAJA. Jangan gunakan Perkakas di luar bangunan, kawasan komersial atau kawasan industri.
7. Hanya gunakan bateri yang boleh dicas semula dan Stesen Auto-Kosong tulen yang dibekalkan oleh pengeluar bersama Perkakas. Bateri yang tidak boleh dicas semula adalah dilarang. Untuk maklumat bateri, sila rujuk bahagian Spesifikasi.
8. Jangan gunakan Perkakas tanpa dipasangkan bekas habuk dan/atau penapis.
9. Jangan gunakan Perkakas di kawasan yang dinyalakan lilin atau terdapat objek rapuh.
10. Jangan gunakan Perkakas di persekitaran yang terlampau panas atau sejuk (di bawah -5°C/23°F atau melebihi 40°C/104°F).
11. Jauhkan rambut, pakaian yang longgar, jari dan semua bahagian badan dari sebarang bukaan dan bahagian yang bergerak.
12. Jangan gunakan Perkakas di dalam bilik yang terdapat bayi atau kanak-kanak sedang tidur.
13. Jangan gunakan Perkakas pada permukaan

yang basah atau permukaan dengan takungan air.

14. Jangan biarkan Perkakas menyedut objek besar seperti batu, kepingan kertas yang besar atau sebarang benda yang boleh menyebabkan Perkakas tersumbat.
15. Jangan gunakan Perkakas untuk menyedut bahan mudah terbakar seperti petrol, toner mesin pencetak atau fotokopi atau menggunakannya di kawasan yang terdapat benda tersebut.
16. Jangan gunakan Perkakas untuk menyedut apa-apa yang terbakar atau berasap, seperti rokok, mancis, abu panas atau apa-apa yang boleh menyebabkan kebakaran.
17. Jangan masukkan objek ke dalam saluran masuk habuk. Jangan gunakan Perkakas jika saluran masuk habuk tersekat. Pastikan saluran masuk bebas daripada habuk, gentian lembut, rambut atau apa-apa benda yang boleh mengurangkan aliran udara.
18. Berhati-hati supaya tidak merosakkan kord kuasa. Jangan tarik atau angkat Perkakas atau Stesen Auto-Kosong dengan kord kuasanya, gunakan kord kuasa sebagai pemegang, tutup pintu pada kord kuasa atau tarik kord kuasa pada bahagian sisi atau penjuru yang tajam. Jangan gerakkan Perkakas di atas kord kuasa. Jauhkan kord kuasa daripada permukaan yang panas.
19. Jika kord kuasa rosak, ia mesti digantikan oleh pengeluar atau ejen perkhidmatannya bagi mengelakkan bahaya.
20. Jangan gunakannya dengan kord kuasa atau bekas yang rosak. Jangan gunakan Perkakas atau Stesen Auto-Kosong jika ia tidak berfungsi dengan betul, terjatuh, rosak, ditinggalkan di luar atau bersentuhan dengan air. Perkakas mesti dibaiki oleh pengeluar atau ejen perkhidmatannya bagi mengelakkan bahaya.
21. Jangan gunakannya dengan kord kuasa atau bekas yang rosak. Jangan gunakan Perkakas atau Stesen Auto-Kosong jika ia tidak berfungsi dengan betul, terjatuh, rosak, ditinggalkan di luar atau bersentuhan dengan air. Perkakas mesti dibaiki oleh pengeluar atau ejen perkhidmatannya bagi mengelakkan bahaya.
22. MATIKAN suis kuasa sebelum membersihkan atau menyenggarakan Perkakas.
23. Palam mesti ditanggalkan daripada bekas sebelum membersihkan atau menyelenggarakan Stesen Auto-Kosong.
24. Keluarkan Perkakas dari Stesen Auto-Kosong dan MATIKAN suis kuasa Perkakas sebelum mengeluarkan bateri untuk pelupusan Perkakas.
25. Bateri mesti dikeluarkan dan dilupuskan mengikut undang-undang dan peraturan tempatan sebelum pelupusan Perkakas.

26. Sila lupuskan bateri yang telah digunakan mengikut undang-undang dan peraturan tempatan.
27. Jangan bakar Perkakas walaupun Perkakas rosak teruk. Bateri boleh meletup dalam api.
28. Apabila Stesen Auto-Kosong tidak digunakan untuk tempoh masa yang lama, sila cabut palamnya.
29. Perkakas mesti digunakan mengikut arahan dalam Manual Arahan ini. ECOVACS ROBOTICS tidak boleh dipertanggungjawabkan atau bertanggungjawab terhadap sebarang kerosakan atau kecederaan yang disebabkan oleh penggunaan tidak betul.
30. Robot mengandungi bateri yang hanya boleh digantikan oleh orang yang berkemahiran. Untuk menggantikan bateri robot, sila hubungi Perkhidmatan Pelanggan.
31. Jika robot tidak akan digunakan untuk tempoh masa yang lama, MATIKAN kuasa untuk penyimpanan dan cabut palam Stesen Auto-Kosong.
32. **AMARAN**: Bagi tujuan pengecasan semula bateri, hanya gunakan unit bekalan boleh dipasang tanggal CH1918 yang disediakan dengan Perkakas ini, atau CH1822 yang dijual secara berasingan sebagai aksesori.

Untuk mematuhi keperluan dedahan RF, jarak 20 cm atau lebih harus dikekalkan antara peranti ini dengan orang semasa peranti sedang dikendalikan.
Untuk memastikan pematuhan, pengendalian yang lebih dekat dari jarak ini tidak disyorkan. Antena digunakan untuk pemancar ini tidak boleh diletakkan bersama-sama dengan mana-mana antena atau pemancar lain.

	Kelas II
	Transformer pengasingan keselamatan kalis litar pintas
	Bekalan kuasa mod tukar
	Untuk penggunaan di dalam bangunan sahaja
⎓	Arus langsung
~	Arus berselang seli

2. Kandungan Pakej/2.1 Kandungan Pakej

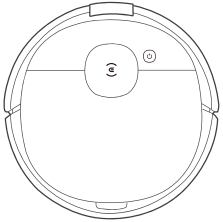

Robot

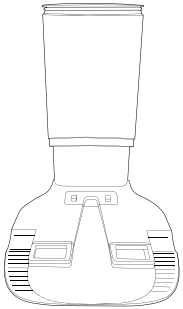

Stesen Auto-Kosong

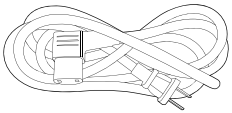

Kord Kuasa

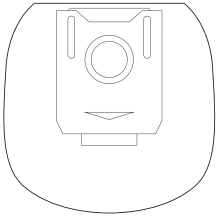

Beg Habuk

Manual Arahan

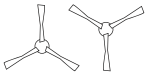

Berus Sisi

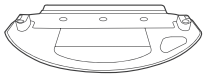

Plat Kain Pembersihan

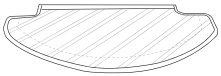

Kain Pembersih Mikrofiber Boleh Dicuci/Digunakan Semula

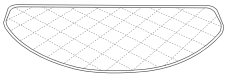

Kain Pembersihan Pakai Buang

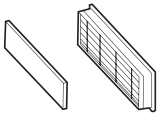

Penapis Kecekapan Tinggi dan Penapis Span

Perhatian: Rajah dan ilustrasi adalah sebagai rujukan sahaja dan boleh berbeza-beza daripada rupa produk sebenar. Reka bentuk produk dan spesifikasi adalah tertakluk pada perubahan tanpa notis.

2. Kandungan Pakej/2.2 Gambar Rajah Produk

Robot

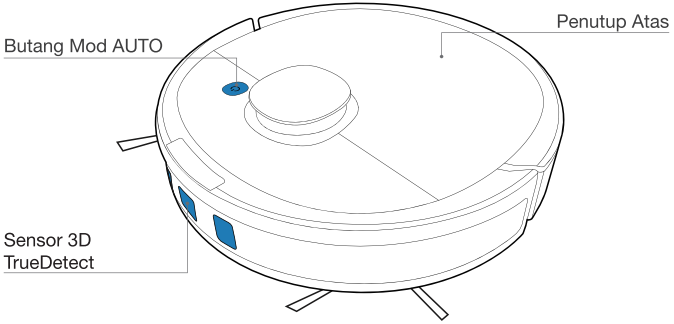

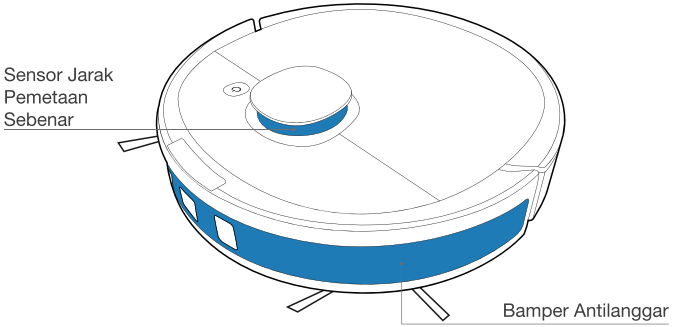

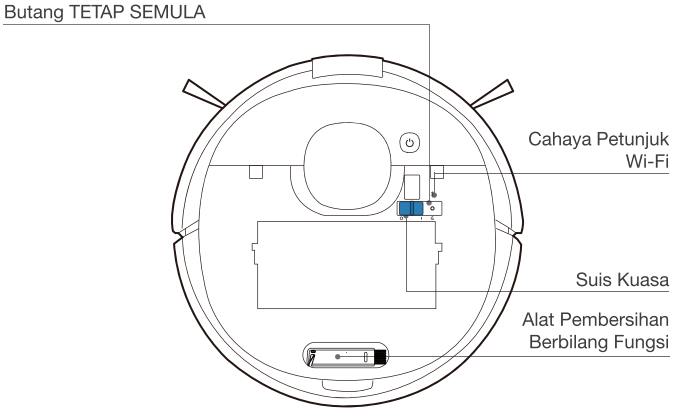

Bekas Habuk Auto-kosong

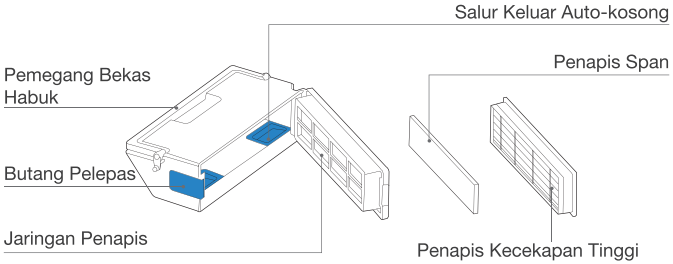

Pandangan Bahagian Bawah

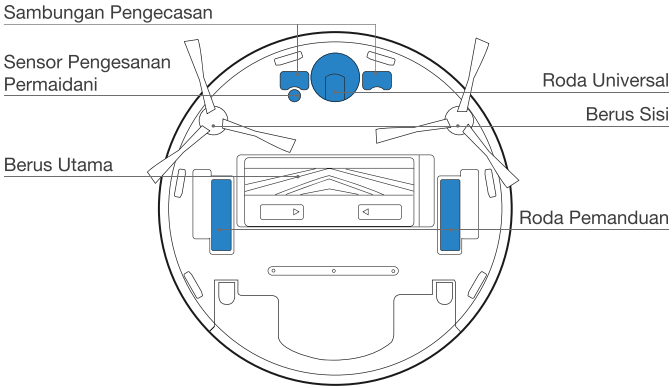

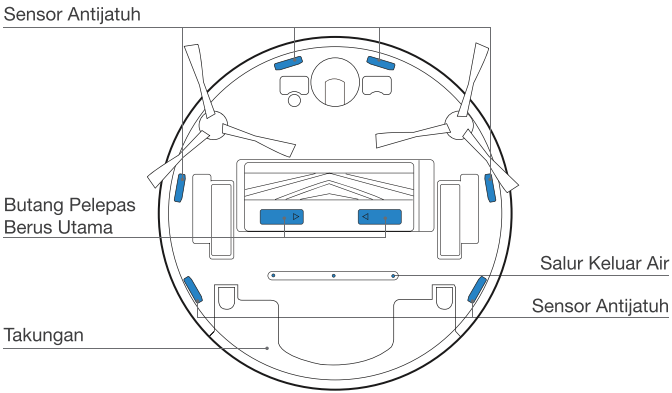

Stesen Auto-Kosong

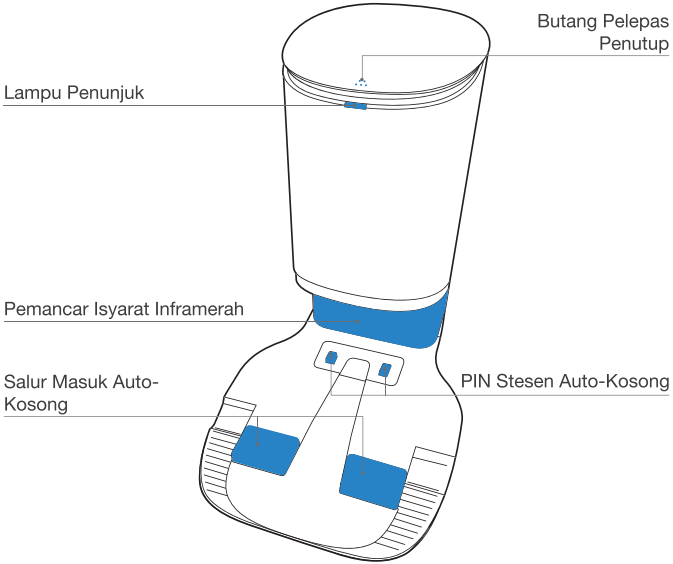

Stesen Auto-Kosong (Belakang)

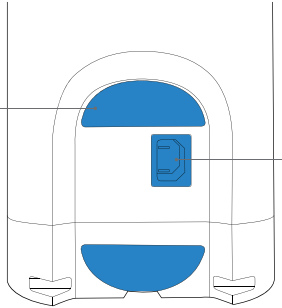

Stesen Auto-Kosong (Atas)

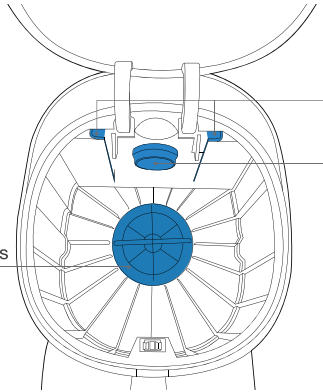

Stesen Auto-Kosong (Bawah)

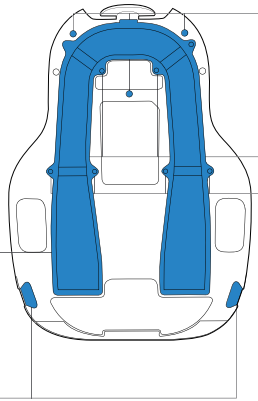

Kord Kuasa

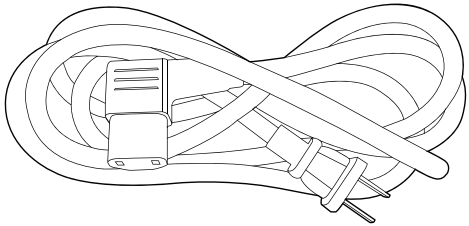

Takungan

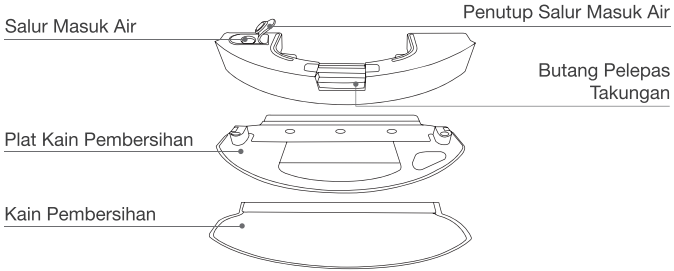

3. Pengendalian dan Pemprograman/3.1 Nota Sebelum Pembersihan

Kemaskan kawasan yang ingin dibersihkan dengan meletakkan perabot, seperti kerusi di tempat yang sewajarnya.

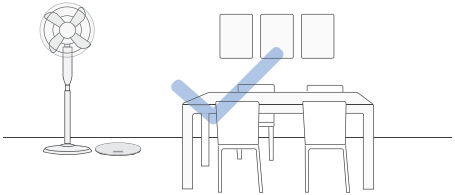

Semasa penggunaan pertama, pastikan setiap pintu bilik dibuka untuk membantu DEEBOT menerokai rumah anda sepenuhnya.

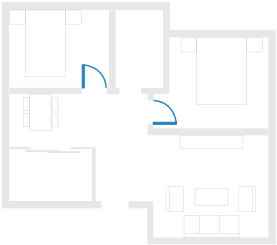

Anda mungkin perlu meletakkan halangan fizikal di pinggir penurunan untuk mengelakkan unit daripada terjatuh.

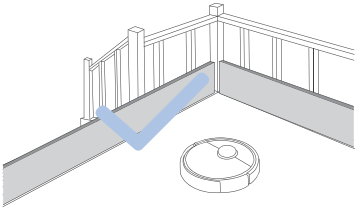

Simpan semua objek termasuklah kabel, kain buruk dan selipar dll, yang berada di atas lantai untuk meningkatkan kecekapan pembersihan.

Sebelum menggunakan produk pada permaidani dengan pinggir berumbai, sila selitkan pinggir permaidani ke bawahnya.

Jangan berdiri di ruang yang sempit, seperti koridor, dan pastikan anda Sensor Pengesanan tidak dihalang.

1 Tanggalkan Bahan Pelindung

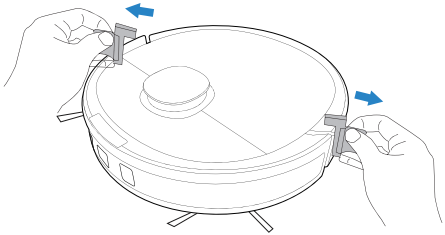

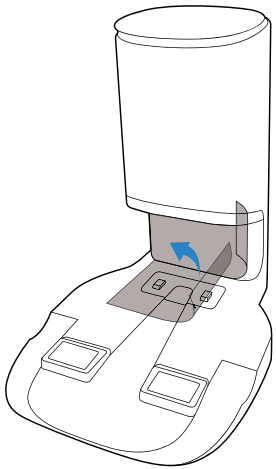

2 Pasang Stesen Auto-Kosong

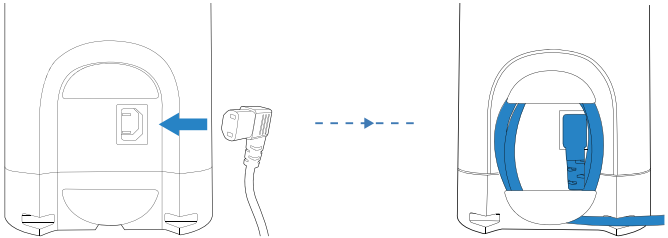

3 Memasang Berus Sisi

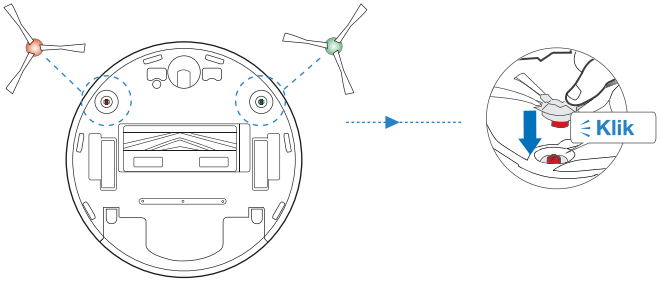

3. Pengendalian dan Pemprograman/ 3.3 Mengecas DEEBOT

1 Penempatan Stesen Auto-Kosong

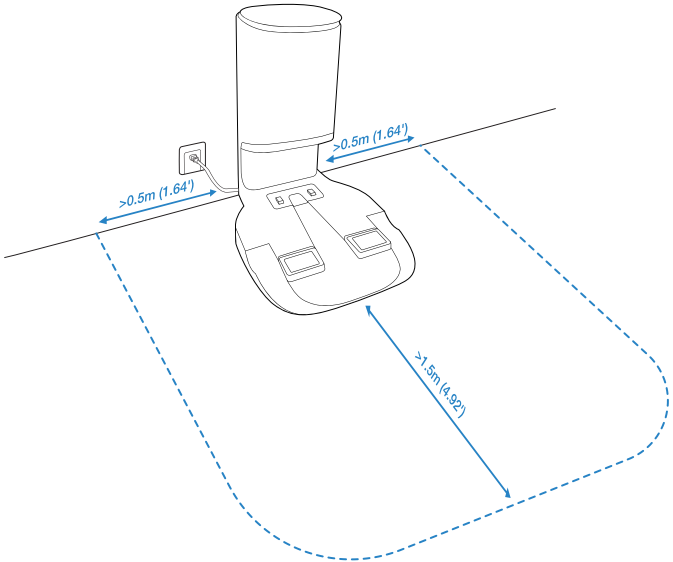

2 HIDUPKAN Kuasa

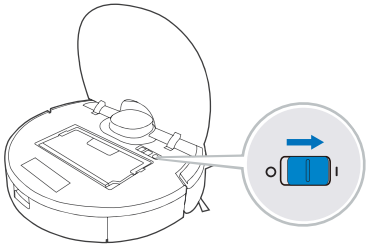

Perhatian: I = HIDUP, **O** = MATI.

DEEBOT tidak dapat dicas semasa kuasa DIMATIKAN.

3 Mengecas DEEBOT

Buang baki air daripada Takungan dan tanggalkan Takungan dan Plat Kain Pembersihan sebelum mengecas DEEBOT.

berkelip apabila DEEBOT sedang mengecas. terpadam apabila DEEBOT telah dicas sepenuhnya.

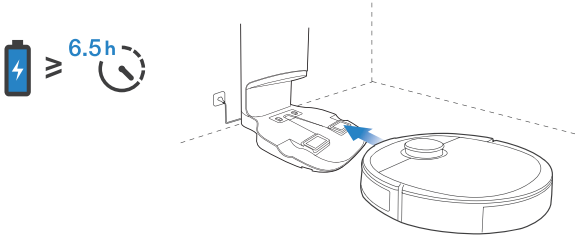

3. Pengendalian dan Pemprograman/3.4 ECOVACS HOME App

Untuk menikmati semua ciri yang tersedia, anda disyorkan untuk mengawal DEEBOT anda melalui aplikasi ECOVACS HOME.

Sebelum anda bermula, pastikan bahawa:

- Telefon mudah alih anda disambungkan kepada rangkaian Wi-Fi.
- Isyarat wayarles jalur 2.4GHz didayakan pada penghala anda.
- Lampu penunjuk Wi-Fi pada DEEBOT berkelip secara perlahan-perlahan.

Cahaya Petunjuk Wi-Fi

	Berkelip secara perlahan-lahan	Sambungan kepada Wi-Fi terputus atau menunggu sambungan Wi-Fi
	Berkelip secara pantas	Menyambung kepada Wi-Fi
	Padu	Disambungkan kepada Wi-Fi

Petua:
Jika anda menghadapi sebarang masalah semasa proses persediaan Wi-Fi, rujuk bahagian Penyelesaian masalah > Sambungan Wi-Fi dalam manual ini.

3. Pengendalian dan Pemprograman/3.5 Pengendalian DEEBOT

Semasa pembersihan pertama, sila pantau DEEBOT dan bantu DEEBOT jika masalah berlaku.

1 Mula

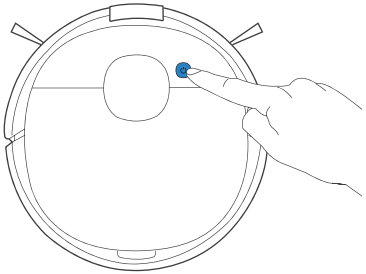

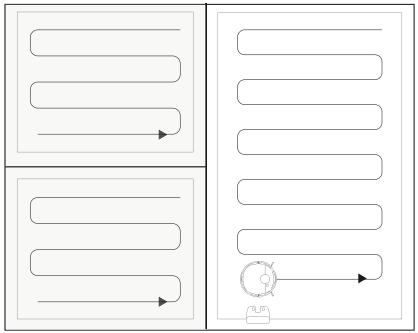

2 Jeda

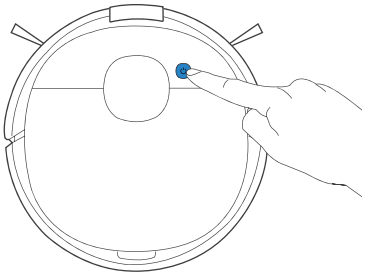

Perhatian: Alat Panel Kawalan robot berhenti menyala apabila robot dijeda lebih daripada beberapa minit. Tekan Butang Mod AUTO pada DEEBOT untuk membangunkan robot.

3 Kembali ke Pengecas

Menekan ⏻ selama 3 saat untuk menghantar DEEBOT kembali ke Stesen Auto-Kosong.

* Apabila Stesen Auto-Kosong disambungkan ke kuasa, DEEBOT kembali ke stesen secara automatik untuk mengecas dan mengosongkan Bekas Habuk mengikut keperluan.

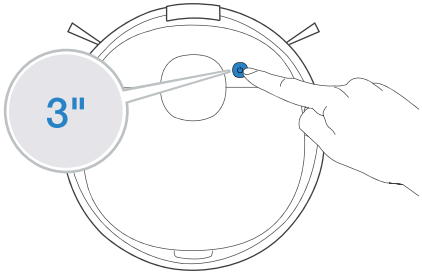

1 **Perhatian:** Untuk melanjutkan hayat perkhidmatan takungan, anda disyorkan menggunakan air suling atau air lembut untuk sistem mop OZMO.

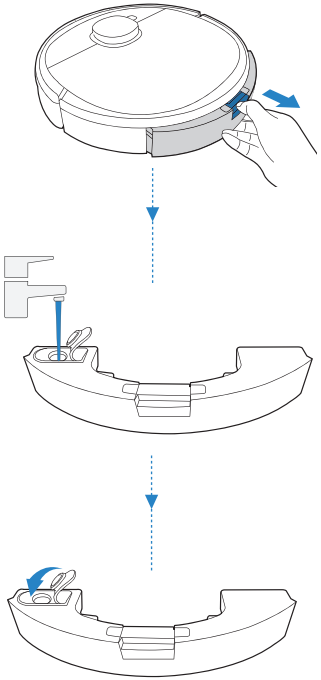

2 **Perhatian:** Apabila DEEBOT sedang mengemop, DEEBOT secara automatik mengesan permaidani dan menjauhinya. Jika anda perlu membersihkan permaidani, sila tanggalkan plat kain pembersihan dahulu.

* Apabila melampirkan Kain Pembersihan Pakai Buang, pastikan bahagian gebu dilampirkan pada plat dan bahagian berbintik menghadap ke luar.

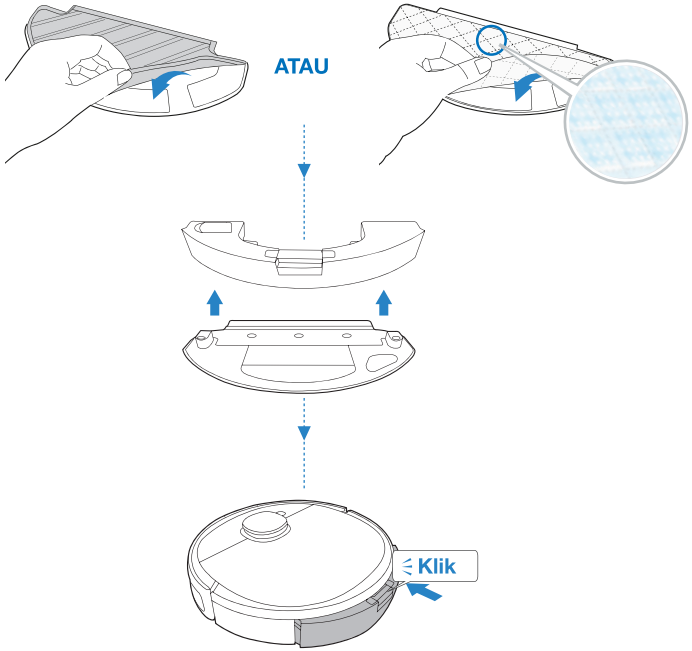

* Anda juga boleh membeli pek pengemopan berayun elektrik yang menyediakan prestasi pengemopan yang intensif. Terokai lebih banyak aksesori di www.ecovacs.com/global.

4. Penyelenggaraan/4.1 Penyelenggaraan Biasa

Untuk memastikan prestasi terbaik DEEBOT, lakukan tugasan penyelenggaraan dan gantikan alat ganti mengikut kekerapan berikut:

Bahagian Robot	Kekerapan Penyelenggaraan	Kekerapan Penggantian
Kain Pembersihan Pakai Buang	/	Gantikan selepas setiap penggunaan
Kain Pembersih Mikrofiber Boleh Dicuci/Digunakan Semula	Selepas setiap penggunaan	Setiap 50 cucian
Beg Habuk	/	Beg Habuk perlu digantikan apabila digesa oleh Lampu Penunjuk/ECOVACS HOME App.
Takungan/Plat Kain Pembersihan	Selepas setiap penggunaan	/
Berus Sisi	Sekali setiap 2 minggu	Setiap 3-6 bulan
Berus Utama	Sekali seminggu	Setiap 6-12 bulan
Penapis Span/ Penapis Kecekapan Tinggi	Sekali seminggu	Setiap 3-6 bulan
Sensor 3D TrueDetect Roda Universal Sensor Antijatuh Bumper Sambungan Pengecasan PIN Stesen Auto-Kosong	Sekali seminggu	/

Sebelum melakukan pembersihan dan penyelenggaraan pada DEEBOT, MATIKAN robot dan cabut palam Stesen Auto-Kosong.

Alat Pembersihan berbilang fungsi disediakan untuk memudahkan penyelenggaraan. Kendalikannya dengan berhati-hati, alat pembersihan ini mempunyai bahagian tepi yang tajam.

Perhatian: ECOVACS mengeluarkan pelbagai alat ganti dan kelengkapan. Sila hubungi Perkhidmatan Pelanggan untuk maklumat lanjut tentang alat ganti.

1

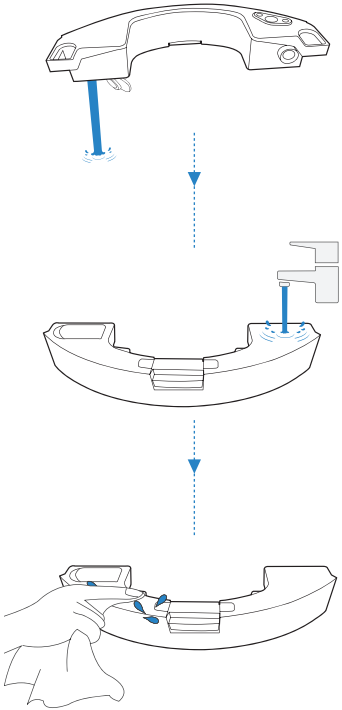

2 Kain Pembersih Mikrofiber Boleh Dicuci/Digunakan Semula

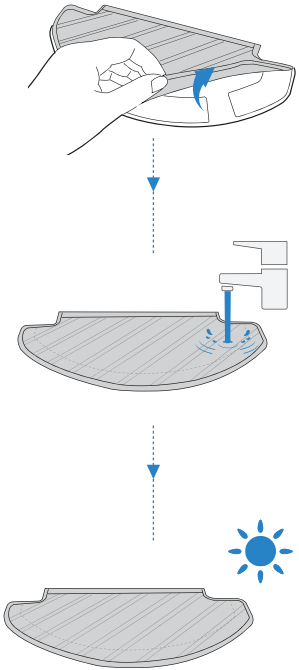

Kain Pembersihan Pakai Buang

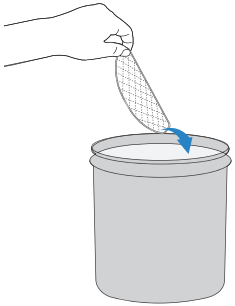

Bersihkan penapis salur masuk air di bahagian bawah jika Takungan tersumbat.

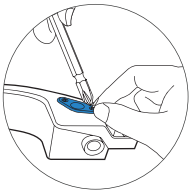

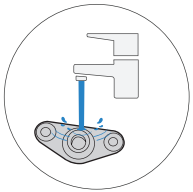

/4.3 Bekas Habuk Auto-Kosong dan Penapis

Bekas Habuk

1

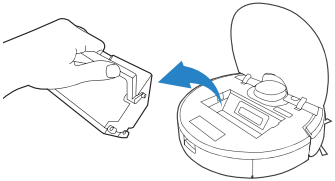

2

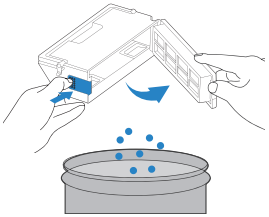

3

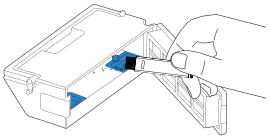

Penapis

1

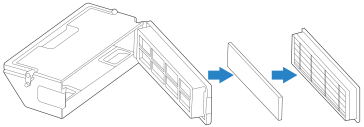

2

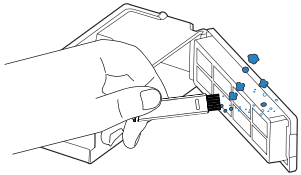

3

4

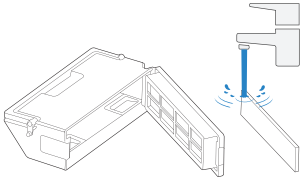

5

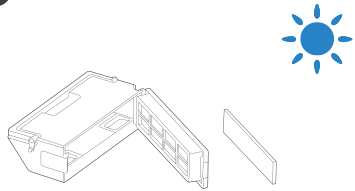

Berus Utama

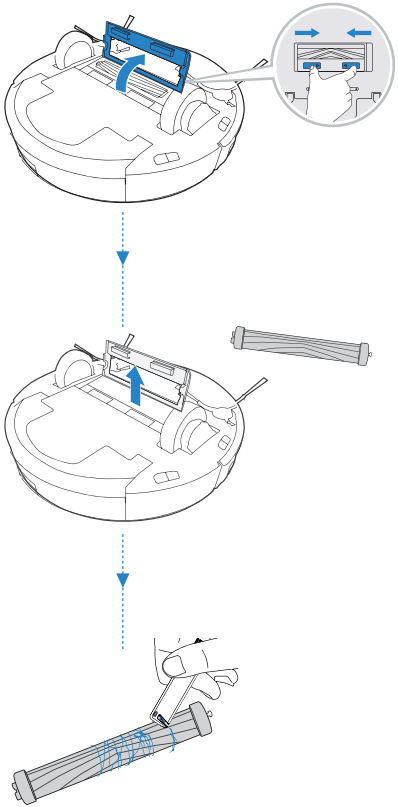

Berus Sisi

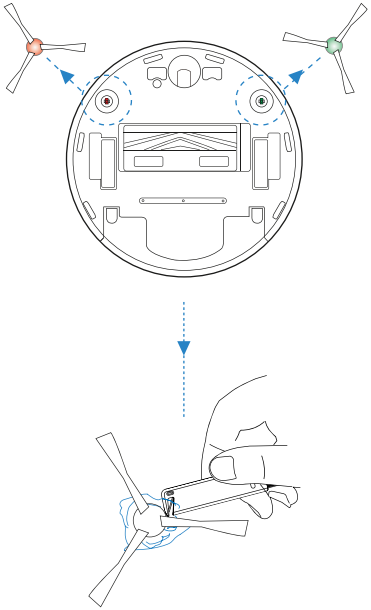

4. Penyelenggaraan/4.5 Stesen Auto Kosong

Perhatian: Sebelum melakukan pembersihan dan penyelenggaraan pada Stesen Auto Kosong, cabut palam terlebih dahulu.

* Untuk penyelenggaraan yang betul, lap dengan kain kering yang bersih, dan elakkan daripada menggunakan sebarang pencuci atau semburan pembersih.

PIN Stesen Auto-Kosong

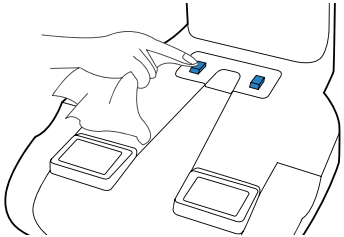

Penjana Isyarat Inframerah

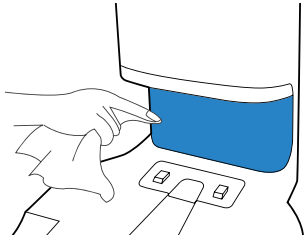

Beg Habuk

1 Buang Beg Habuk

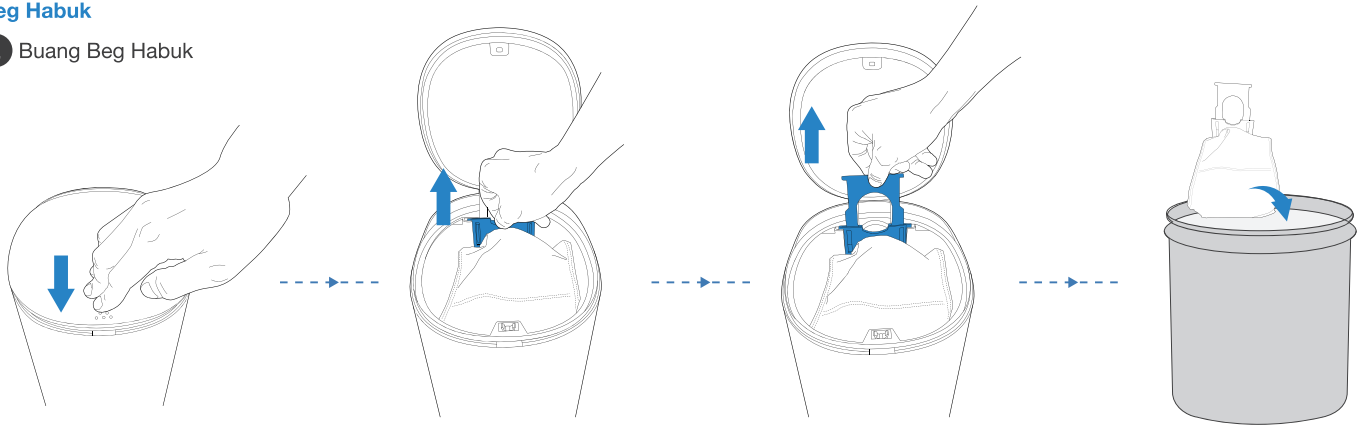

* Beg Habuk akan dikedap oleh pemegang agar habuk tidak terbocor keluar.

2 Bersihkan Penutup Penghembus

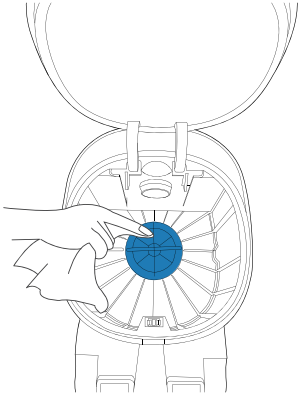

3 Pasang Beg Habuk

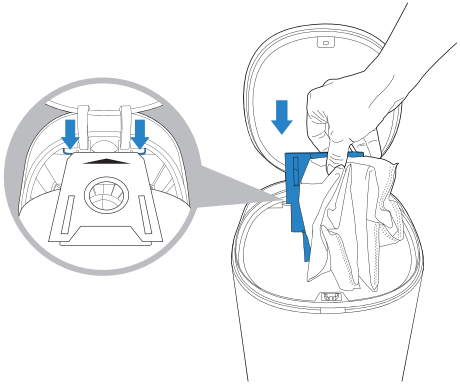

4 Tutup Penutup Bekas Habuk

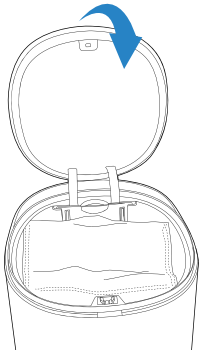

Tiub Pengeluaran Habuk

Buka Skru Pengeluaran Habuk Penutup Tiub

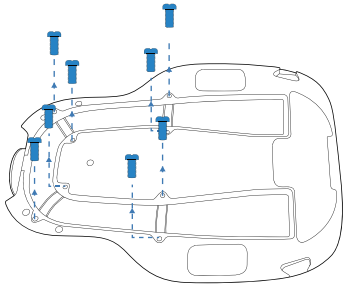

Tanggalkan Penutup Tiub Pengeluaran Habuk

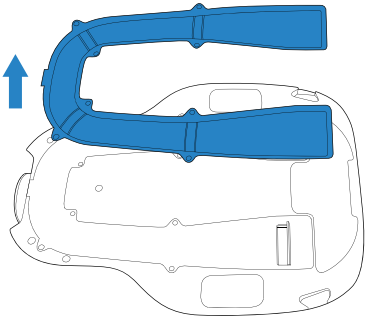

Bersihkan Tiub Pengeluaran Habuk

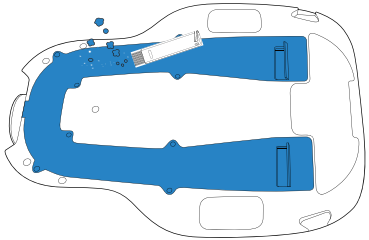

4. Penyelenggaraan/4.6 Komponen Lain

Perhatian: Sebelum membersihkan Sambungan Pengecasan dan Pin Stesen Auto-Kosong, MATIKAN kuasa robot dan cabut palam Stesen Auto-Kosong.

1

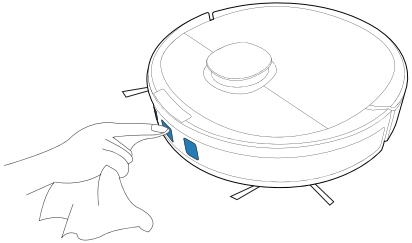

2

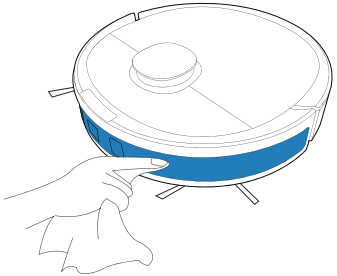

3

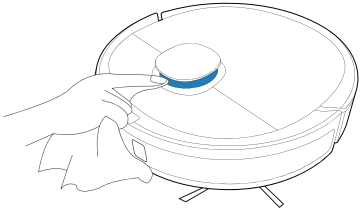

4

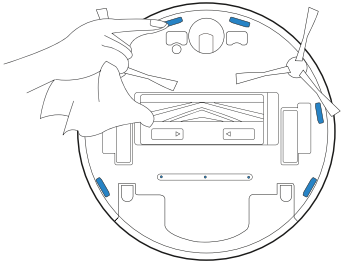

5

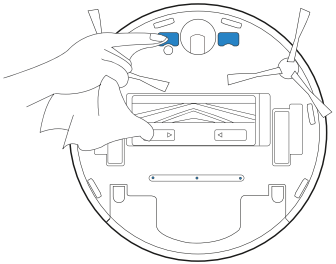

6

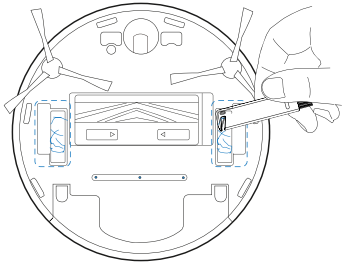

7

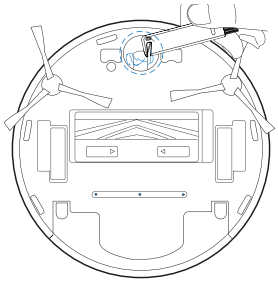

4. Penyelenggaraan/4.6 Storan

Jika DEEBOT tidak digunakan selepas seketika, cas DEEBOT sehingga penuh dan MATIKAN kuasa sebelum menyimpan DEEBOT. Cas DEEBOT setiap 1.5 bulan untuk mengelakkan kehabisan bateri.

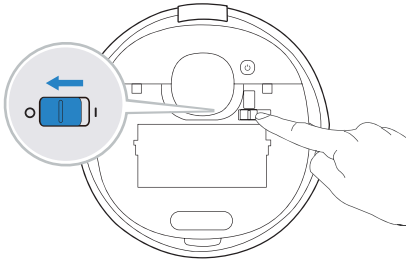

Perhatian: Apabila DEEBOT tidak melakukan pembersihan, adalah disyorkan untuk mengekalkan DEEBOT DIHIDUPKAN kuasa dan sedang mengecas.

5. Lampu Penunjuk

DEEBOT akan memberitahu anda jika ada masalah dengan cahaya dan laporan suara. Lebih banyak butiran sokongan tersedia melalui ECOVACS HOME dan laman web dalam talian.

Lampu Penunjuk	Senario
Butang Mod AUTO bernyala PUTIH padu	Robot sedang melakukan pembersihan
	Robot dijeda semasa pembersihan
Butang Mod AUTO berkelip PUTIH	Robot sedang mengecas
	Robot sedang bermula
	Robot sedang mengubah lokasi
Butang Mod AUTO bernyala MERAH padu	Bateri robot lemah
Butang Mod AUTO berkelip MERAH	Robot menghadapi masalah

6. Penyelesaian masalah/6.1Penyelesaian masalah

No.	Masalah	Kemungkinan Punca Masalah	Penyelesaian
1	DEEBOT tidak mengecas.	DEEBOT tidak DIHIDUPKAN.	HIDUPKAN DEEBOT.
		DEEBOT tidak bersambung ke Stesen Auto-Kosong.	Pastikan Sentuhan Pengecasan robot telah bersambung dengan Pin Stesen Auto-Kosong.
		Kord Kuasa tidak disambungkan Stesen Auto-Kosong.	Pastikan Kord Kuasa disambungkan dengan ketat kepada Stesen Auto-Kosong.
		Stesen Auto-Kosong tidak disambungkan ke bekalan kuasa.	Pastikan Stesen Auto-Kosong disambungkan ke bekalan kuasa.
		Bateri dinyahcas sepenuhnya.	Sila hubungi Penjagaan Pelanggan untuk bantuan.
2	DEEBOT tidak dapat kembali ke Stesen Auto-Kosong.	Stesen Auto-Kosong tidak diletakkan dengan betul.	Rujuk bahagian 3.2 untuk meletakkan Stesen Auto-Kosong dengan betul.
		Stesen Auto-Kosong tidak disambungkan dengan betul.	Pastikan Stesen Auto-Kosong disambungkan dengan betul.
		Stesen Auto-Kosong dialihkan secara manual semasa pembersihan.	Anda disyorkan untuk tidak mengalihkan Stesen Auto-Kosong semasa pembersihan.
		DEEBOT dijeda untuk lebih daripada 90 minit.	Anda disyorkan untuk tidak menjeda DEEBOT untuk lebih daripada 90 minit.
		DEEBOT tidak memulakan pembersihan daripada Stesen Auto-Kosong.	Pastikan DEEBOT memulakan pembersihan daripada Stesen Auto-Kosong.
3	DEEBOT tersekat semasa berfungsi dan berhenti.	DEEBOT tersangkut pada sesuatu di atas lantai (wayar elektrik, langsir, rumbai permaidani, dll.).	DEEBOT akan mencuba pelbagai cara untuk bebas daripada sangkutan. Jika tidak berjaya, alihkan halangan dan mulakan semula secara manual.
		DEEBOT mungkin tersekat di bawah perabot yang mempunyai ketinggian masukan yang serupa.	Sila sediakan sempadan fizikal atau tetapkan Sempadan Maya dalam ECOVACS HOME App.

No.	Pincang Tugas	Kemungkinan Punca Masalah	Penyelesaian
4	DEEBOT kembali ke Stesen Auto-Kosong sebelum pembersihan selesai.	Masa bekerja adalah berbeza-beza mengikut jenis permukaan lantai, kerumitan bilik dan Mod Pembersihan yang dipilih. Apabila bateri semakin rendah, DEEBOT akan bertukar kepada Mod Cas Semula dan balik ke Stesen Auto-Kosong secara automatik untuk dicas semula.	Hidupkan fungsi Pembersihan Berterusan dalam ECOVACS HOME App. DEEBOT akan menyambung semula kitaran pembersihan yang belum diselesaikan apabila Pembersihan Berterusan didayakan.
		DEEBOT tidak dapat mencapai sesetengah kawasan yang disekat oleh perabot atau sempadan.	Kemaskan kawasan yang ingin dibersihkan dengan meletakkan perabot dan objek kecil di tempat yang sewajarnya.
		Stesen Auto-Kosong terlalu jauh dari pusat rumah.	Sila letakkan Stesen Auto-Kosong pada dinding bilik tengah rumah.
5	DEEBOT tidak melakukan pembersihan secara automatik pada masa yang dijadualkan.	Fungsi Penjadualan Masa telah dibatalkan.	Programkan DEEBOT untuk membuat pembersihan pada masa khusus menggunakan ECOVACS HOME App.
		DEEBOT DIMATIKAN.	HIDUPKAN DEEBOT.
		Bateri robot lemah.	Pastikan DEEBOT DIHIDUPKAN dan disambungkan ke Stesen Auto-Kosong untuk memastikannya mempunyai bateri penuh untuk berfungsi pada bila-bila masa.
6	Air tidak keluar daripada Takungan apabila DEEBOT sedang mengemop.	Penapis salur masuk air di bahagian bawah Takungan tersumbat.	Buka skru salur masuk air di bahagian bawah Takungan dan bersihkan penapis seperti yang diterangkan dalam Bahagian 4.1.
		Takungan kehabisan air.	Tambahkan air dalam Takungan.
		Salur Keluar Air pada bahagian bawah DEEBOT tersekat.	Periksa salur keluar air di bahagian bawah dan bersihkannya.

No.	Pincang Tugas	Kemungkinan Punca Masalah	Penyelesaian
7	DEEBOT terlepas beberapa titik pembersihan yang perlu dibersihkan atau mengulangi pembersihan di kawasan yang telah dibersihkan.	Kitaran pembersihan diganggu oleh objek kecil atau halangan di atas lantai.	Tanggalkan kord kuasa dan objek kecil daripada lantai untuk memastikan kecekapan pembersihan. DEEBOT akan membersihkan kawasan yang tertinggal, sila elakkan daripada menggerakkan DEEBOT secara manual atau menghalang laluan semasa kitaran pembersihan.
		DEEBOT berfungsi pada lantai gilap yang licin.	Pastikan lilin lantai telah kering sebelum DEEBOT memulakan pembersihan.
		DEEBOT tidak dapat mencapai sesetengah kawasan yang disekat oleh perabot atau sempadan.	Kemaskan kawasan yang ingin dibersihkan dengan meletakkan perabot dan objek kecil di tempat yang sewajarnya.
		Sensor Jarak Pemetaan Sebenar terhalang.	Alihkan objek yang menghalang Sensor Jarak Pemetaan Sebenar.
8	DEEBOT menghasilkan terlalu banyak bunyi semasa pembersihan.	DEEBOT tersangkut atau tersekat kerana habuk.	Bersihkan DEEBOT seperti yang diperihalkan dalam bahagian 4 Penyelenggaraan dan mulakan semula. Jika masalah berterusan, sila hubungi Perkhidmatan Pelanggan.
9	DEEBOT tidak dapat menyambung ke rangkaian Wi-Fi rumah.	Nama pengguna atau kata laluan Wi-Fi rumah yang dimasukkan tidak betul.	Masukkan nama pengguna dan kata laluan Wi-Fi rumah yang betul.
		Aplikasi salah telah dipasang.	Sila muat turun dan pasang ECOVACS HOME App.
		DEEBOT tidak berada dalam lingkungan isyarat Wi-Fi rumah anda.	Pastikan DEEBOT berada dalam lingkungan isyarat Wi-Fi rumah anda.
		Persediaan rangkaian bermula sebelum DEEBOT bersiap sedia.	HIDUPKAN Suis Kuasa. Tekan Butang TETAP SEMULA. DEEBOT bersedia untuk persediaan rangkaian cahaya Penunjuk Wi-Fi berkelip secara perlahan-lahan.
		DEEBOT tidak menyokong Wi-Fi 5 GHz.	Pastikan robot telah disambungkan dengan rangkaian Wi-Fi 2.4 GHz.

No.	Pincang Tugas	Kemungkinan Punca Masalah	Penyelesaian
10	DEEBOT tidak membersihkan seluruh kawasan.	Kawasan pembersihan tidak kemas.	Alihkan objek kecil daripada lantai dan kemaskan kawasan pembersihan sebelum DEEBOT mula membuat pembersihan.
11	Takungan DEEBOT terkeluar semasa penggunaan.	Takungan tidak dipasang dengan betul.	Pastikan takungan DEEBOT diklik pada tempatnya apabila dipasang.
12	Berus Sisi DEEBOT terkeluar semasa penggunaan.	Berus Sisi tidak dipasang dengan betul.	Pastikan Berus Sisi DEEBOT diklik pada tempatnya apabila dipasang.
13	DEEBOT tidak memulakan auto-pengosongan selepas kembali ke Stesen Auto-Kosong.	Penutup Bekas Habuk tidak ditutup.	Tutup Penutup Bekas Habuk.
		Beg habuk tidak dipasang pada Stesen Auto-Kosong.	Pasang Beg Habuk dan tutup Penutup Bekas Habuk.
		Mengalihkan DEEBOT secara manual ke Stesen Auto-Kosong tidak akan mencetuskan Auto-pengosongan.	Untuk memastikan DEEBOT berjaya memulakan auto-pengosongan, elakkan daripada mengangkat dan menggerakkan Stesen Auto-Kosong semasa pembersihan.
		DEEBOT kembali ke Stesen Auto-Kosong menjalankan Pengurus Video dalam Apl.	Ini perkara normal.
		Mod Jangan Ganggu didayakan dalam ECOVACS HOME App.	Ini perkara normal. Nyahdayakan mod Jangan Ganggu dalam Apl atau mulakan auto-pengosongan secara manual.
		Beg Habuk telah penuh.	Gantikan Beg Habuk dan tutup Penutup Bekas Habuk.
		Jika sebab yang mungkin menyebabkan masalah telah dikecualikan, ini mungkin ialah malfungsi komponen.	Sila hubungi perkhidmatan pelanggan.

No.	Pincang Tugas	Kemungkinan Punca Masalah	Penyelesaian
14	DEEBOT gagal mengosongkan auto-kosong Bekas Habuk.	Bekas Habuk Auto-Kosong tidak dipasang.	Sila pasang Bekas Habuk Auto-Kosong dengan dua Salur Keluar Auto-Kosong di bahagian bawah.
		Beg Habuk telah penuh.	Gantikan Beg Habuk dan tutup Penutup Bekas Habuk.
		Saluran Keluar Auto Kosong pada Bekas Habuk Auto-Kosong tersekat disebabkan serpihan.	Tanggalkan Bekas Habuk Auto-Kosong dan bersihkan serpihan pada Salur Keluar Auto-Kosong.
		Tiub Pengeluaran Habuk tersekat.	Bersihkan Tiub Pengeluaran Habuk.
15	Terdapat serpihan di dalam Bekas Habuk.	Partikel halus diserap di dalam Bekas Habuk melalui Beg Habuk.	Bersihkan Penutup Bekas Habuk dan dinding dalamannya.
		Beg Habuk rosak.	Periksa Beg Habuk dan gantikannya.
16	DEEBOT membocorkan habuk atau serpihan semasa pembersihan.	Salur Keluar Auto-Kosong tersekat disebabkan serpihan.	Tanggalkan Bekas Habuk Auto-Kosong dan bersihkan serpihan.
17	Dasar kotor.	Berus Utama mengandungi serpihan padanya dan memerlukan pembersihan.	Bersihkan Berus Utama.

6. Penyelesaian Masalah /6.2 Sambungan Wi-Fi

Sebelum persediaan Wi-Fi, pastikan DEEBOT, telefon mudah alih, dan rangkaian Wi-Fi memenuhi keperluan berikut.

Keperluan DEEBOT dan Telefon Bimbit

- DEEBOT dicas sepenuhnya dan suis kuasa DEEBOT dihidupkan.
- Lampu status Wi-Fi akan berkelip dengan perlahan-lahan.
- Matikan data selular telefon mudah alih (anda boleh menghidupkannya kembali selepas persediaan).

Keperluan Rangkaian Wi-Fi

- Anda menggunakan 2.4GHz atau rangkaian campuran 2.4/5 GHz.
- Penghala anda menyokong protokol 802.11b/g/n dan IPv4.
- Jangan gunakan VPN (Rangkaian Persendirian Maya) atau Pelayan Proksi.
- Jangan gunakan rangkaian tersembunyi.
- WPA dan WPA2 menggunakan penyulitan TKIP, PSK, AES/CCMP.
- WEP EAP (Protokol Pengesahan Perusahaan) tidak disokong.
- Gunakan saluran menggunakan saluran 1-11 di Amerika Utara dan saluran 1-13 di luar Amerika Utara (rujuk agensi kawal selia tempatan).
- Jika anda menggunakan pemanjang/pengulang rangkaian, nama rangkaian (SSID) dan kata laluan adalah sama dengan rangkaian utama anda.

7. Spesifikasi Teknikal

Model	**DLX11-54**			
Input Berkadar	20V ⎓ 1A			
Model Stesen Dok	**CH1918**		**CH1822(Dijual Secara Berasingan)**	
	Input Berkadar (Pengecasan)	220-240V ~ 50-60Hz 0.3A	Input	100-240V ~ 50-60Hz 0.5A
	Output Berkadar	20V ⎓ 1A	Output	20V ⎓ 1A
	Kuasa (Auto-Pengosongan)	1000W	/	
Jalur Frekuensi	2400-2483.5MHz			

Kuasa output modul Wi-Fi kurang daripada 100mW.

Perhatian: Spesifikasi teknikal dan reka bentuk boleh berubah untuk penambahbaikan produk yang berterusan.

Live Smart. Enjoy Life.

หากคุณพบสถานการณ์ที่ไม่ได้ระบุไว้ในคู่มือแนะนำการใช้งานนี้ โปรดติดต่อฝ่ายบริการลูกค้าของเรา ซึ่งจะมีช่างเทคนิคจะสามารถช่วยคุณแก้ปัญหาหรือตอบคำถามเฉพาะเจาะจงของคุณได้

หากต้องการข้อมูลเพิ่มเติม โปรดไปที่เว็บไซต์ทางการของ ECOVACS ROBOTICS:**www.ecovacs.com**

บริษัทขอสงวนสิทธิ์ในการเปลี่ยนแปลงด้านเทคโนโลยีและ/หรือการออกแบบของผลิตภัณฑ์นี้ เพื่อเป็นการปรับปรุงอย่างต่อเนื่อง

ขอบคุณที่เลือก DEEBOT!

สารบัญ

1. คำแนะนำด้านความปลอดภัยที่สำคัญ 140

2. สิ่งที่อยู่ในบรรจุภัณฑ์.....143

3. การใช้งานเครื่องและการตั้งโปรแกรม 148

4. การบำรุงรักษา.....155

5. ไฟระบุสถานะ 164

6. การแก้ไขปัญหา.....165

7. ข้อมูลจำเพาะทางเทคนิค.....171

1. คำแนะนำด้านความปลอดภัยที่สำคัญ

เมื่อคุณใช้งานเครื่องใช้ไฟฟ้า คุณควรปฏิบัติตามข้อควรระวังพื้นฐานเสมอ ซึ่งรวมถึงข้อควรระวังต่อไปนี้:

อ่านคำแนะนำทั้งหมดก่อนใช้งานเครื่องนี้ บันทึกคำแนะนำเหล่านี้ไว้

1. ไม่ควรให้บุคคล (รวมถึงเด็ก) ที่มีสภาพร่างกาย การรับความรู้สึกหรือสภาพจิตไม่ปกติ รวมถึงบุคคลที่ขาดประสบการณ์การใช้งานและความเข้าใจใช้เครื่องนี้ เว้นแต่จะได้รับการควบคุมดูแลหรือให้คำแนะนำเกี่ยวกับการใช้เครื่องโดยบุคคลที่มีหน้าที่รับผิดชอบเพื่อความปลอดภัย
2. ควรควบคุมดูแลเด็กเพื่อไม่ให้เด็กเล่นกับเครื่องนี้
3. หากมีพื้นต่างระดับในบริเวณที่ต้องการทำความสะอาด เช่น แท่นเหยียบหรือบันได คุณควรใช้งานเครื่องเพื่อตรวจสอบว่าสามารถตรวจพบพื้นที่ต่างระดับได้โดยไม่ร่วงผ่านขอบพื้นที่ต่างระดับ อาจต้องวางที่กั้นไว้บริเวณขอบเพื่อป้องกันไม่ให้เครื่องร่วงหล่น ตรวจสอบว่าที่กั้นนั้นไม่ทำให้เกิดการสะดุด
4. โปรดใช้เครื่องตามที่อธิบายไว้ในคู่มือนี้เท่านั้น ใช้อุปกรณ์เสริมที่ผู้ผลิตแนะนำหรือขายเท่านั้น
5. โปรดตรวจสอบว่ากระแสไฟฟ้าจากแหล่งจ่ายพลังงานตรงกับกระแสไฟฟ้าที่ระบุไว้บนสถานีทำความสะอาดอัตโนมัติ
6. สำหรับใช้ภายในครัวเรือนเท่านั้น ห้ามใช้เครื่องนี้ในสภาพแวดล้อมกลางแจ้ง เชิงพาณิชย์ หรือเชิงอุตสาหกรรม
7. ใช้เฉพาะแบตเตอรี่ชาร์จได้ของแท้และสถานีทำความสะอาดอัตโนมัติที่ผู้ผลิตจัดเตรียมไว้ให้พร้อมกับเครื่องนี้เท่านั้น ห้ามใช้แบตเตอรี่ที่ชาร์จไม่ได้ หากต้องการข้อมูลเกี่ยวกับแบตเตอรี่ โปรดดูส่วนข้อมูลจำเพาะ
8. ห้ามใช้โดยไม่มีที่เก็บฝุ่นและ/หรือที่กรอง
9. ห้ามใช้งานเครื่องในบริเวณที่มีเทียนที่จุดไว้หรือวัตถุแตกหักง่าย
10. ห้ามใช้ในสภาพแวดล้อมร้อนหรือเย็นจัด (ต่ำกว่า -5°C/23°F หรือสูงกว่า 40°C/104°F)
11. เก็บเส้นผม เสื้อผ้า นิ้วมือ และส่วนต่างๆ ของร่างกายให้ห่างจากช่องต่างๆ และชิ้นส่วนที่มีการเคลื่อนไหวอยู่
12. ห้ามใช้งานเครื่องในห้องที่มีทารกหรือเด็กนอนหลับอยู่
13. ห้ามใช้เครื่องบนพื้นผิวที่เปียกหรือพื้นผิวที่มีน้ำขัง
14. ห้ามปล่อยให้เครื่องดูดวัตถุขนาดใหญ่ เช่น ก้อนหิน กระดาษแผ่นใหญ่ หรือสิ่งของที่อาจทำให้เครื่องอุดตัน
15. ห้ามใช้งานเครื่องเพื่อเก็บวัสดุที่ติดไฟได้หรือวัสดุที่เผาไหม้ได้ เช่น น้ำมันเชื้อเพลิง หมึกผงของ

เครื่องพิมพ์หรือเครื่องถ่ายเอกสาร หรือใช้เครื่องในบริเวณที่มีวัตถุเหล่านั้นอยู่

16. ห้ามใช้เครื่องเพื่อเก็บสิ่งที่กำลังไหม้หรือส่งควัน เช่น บุหรี่ ไม้ขีดไฟ ขี้เถ้าร้อน หรือสิ่งที่อาจทำให้เกิดไฟไหม้
17. ห้ามใส่วัตถุใดๆ ลงในส่วนดูดเข้า ห้ามใช้หากส่วนดูดเข้ามีการอุดตันอยู่ อย่าปล่อยให้ฝุ่น เศษผ้า เส้นผม หรือสิ่งที่อาจบังทางเดินอากาศนั้นอุดส่วนดูดเข้า
18. ระวังอย่าให้สายไฟเสียหาย อย่าดึงหรือยกเครื่องหรือสถานีทำความสะอาดอัตโนมัติที่บริเวณสายไฟ ใช้สายไฟเป็นที่จับ ปิดประตูทับสายไฟ หรือดึงสายไฟผ่านขอบหรือมุมที่มีความคม อย่าให้เครื่องวิ่งทับสายไฟ เก็บสายไฟให้ห่างจากพื้นผิวที่มีความร้อน
19. หากสายไฟเสียหาย ต้องให้ผู้ผลิตหรือตัวแทนบริการเป็นผู้เปลี่ยน เพื่อหลีกเลี่ยงอันตรายที่อาจเกิดขึ้น
20. ห้ามใช้สายไฟหรือฐานที่เสียหาย ห้ามใช้งานเครื่องหรือสถานีทำความสะอาดอัตโนมัติหากทำงานผิดปกติ หล่นจากที่สูง เสียหาย ถูกทิ้งไว้กลางแจ้ง หรือสัมผัสถูกน้ำ ต้องให้ผู้ผลิตหรือตัวแทนบริการเป็นผู้ซ่อม เพื่อหลีกเลี่ยงอันตรายที่อาจเกิดขึ้น
21. ห้ามใช้สายไฟหรือฐานที่เสียหาย ห้ามใช้งานเครื่องหรือสถานีทำความสะอาดอัตโนมัติหากทำงานผิดปกติ หล่นจากที่สูง เสียหาย ถูกทิ้งไว้กลางแจ้ง หรือสัมผัสถูกน้ำ ต้องให้ผู้ผลิตหรือตัวแทนบริการเป็นผู้ซ่อม เพื่อหลีกเลี่ยงอันตรายที่อาจเกิดขึ้น
22. ปิดสวิตซ์เปิด/ปิดก่อนทำความสะอาดหรือบำรุงรักษาเครื่อง
23. ต้องถอดปลั๊กออกจากฐานก่อนทำความสะอาดหรือบำรุงรักษาสถานีทำความสะอาดอัตโนมัติ
24. นำเครื่องออกจากสถานีทำความสะอาดอัตโนมัติ ปิดสวิตซ์เปิด/ปิดของเครื่องก่อนถอดแบตเตอรี่ออกจากเครื่องเพื่อกำจัดทิ้ง
25. ต้องถอดและทิ้งแบตเตอรี่จากเครื่องตามกฎหมายและข้อบังคับท้องถิ่นก่อนการกำจัด
26. โปรดกำจัดแบตเตอรี่ใช้แล้วตามกฎหมายและข้อบังคับท้องถิ่น
27. ห้ามเผาเครื่อง แม้จะเสียหายอย่างรุนแรง แบตเตอรี่อาจระเบิดในกองไฟ
28. เมื่อไม่ได้ใช้สถานีทำความสะอาดอัตโนมัติเป็นเวลานาน โปรดถอดปลั๊กออก
29. ต้องใช้งานเครื่องนี้ตามแนวทางในคู่มือแนะนำการใช้งาน ECOVACS ROBOTICS จะไม่รับผิดชอบต่อความเสียหายหรือการบาดเจ็บที่เกิดจากการใช้งานอย่างไม่เหมาะสม
30. หุ่นยนต์มีแบตเตอรี่ที่เปลี่ยนได้โดยผู้เชี่ยวชาญเท่านั้น โปรดติดต่อฝ่ายบริการลูกค้าสำหรับการเปลี่ยนหรือถอดแบตเตอรี่ของหุ่นยนต์
31. หากจะไม่ใช้หุ่นยนต์เป็นเวลานาน ให้ปิดเครื่องเพื่อนำไปจัดเก็บ และถอดปลั๊กสถานีทำความสะอาดอัตโนมัติ

32. คำเตือน: หากต้องการชาร์จแบตเตอรี่ ให้ใช้แหล่งจ่ายไฟแบบถอดออกได้รุ่น CH1918 ที่มาพร้อมกับเครื่องเท่านั้น หรือรุ่น CH1822 ที่มีจำหน่ายเป็นอุปกรณ์เสริมแบบแยกต่างหาก

เพื่อให้ตรงตามเงื่อนไขการรับคลื่น RF ควรรักษาระยะห่างระหว่างอุปกรณ์นี้และผู้คนระหว่างการใช้งานอุปกรณ์ไว้ที่ 20 ซม. หรือมากกว่า
ไม่แนะนำให้ใช้งานในระยะที่ใกล้กว่านี้เพื่อเป็นการปฏิบัติตามข้อกำหนด เสาอากาศที่ใช้สำหรับเครื่องส่งนี้ห้ามติดตั้งร่วมกับเสาอากาศหรือเครื่องส่งอื่น

	Class II
	หม้อแปลงไฟฟ้าแบบแยกขด ป้องกันการลัดวงจร
	แหล่งจ่ายไฟแบบสวิตซ์โหมด
	สำหรับใช้ภายในร่มเท่านั้น
	กระแสตรง
	กระแสสลับ

2. สิ่งที่อยู่ในบรรจุภัณฑ์/2.1 สิ่งที่อยู่ในบรรจุภัณฑ์

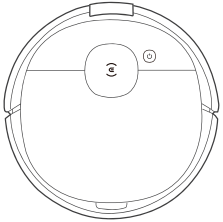

หุ่นยนต์

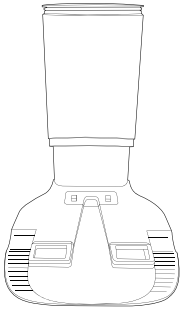

สถานีทำความสะอาดอัตโนมัติ

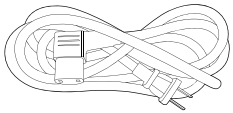

สายไฟ

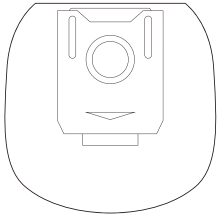

ถุงเก็บฝุ่น

คู่มือแนะนำการใช้งาน

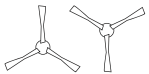

แปรงข้าง

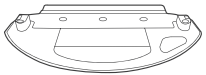

เพลทผ้าทำความสะอาด

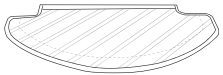

ผ้าทำความสะอาดไมโครไฟเบอร์ที่ล้าง/ใช้ซ้ำได้

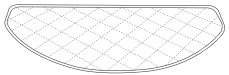

ผ้าทำความสะอาดแบบใช้แล้วทิ้ง

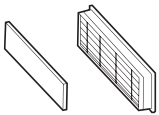

ที่กรองประสิทธิภาพสูงและที่กรองแบบฟองน้ำ

หมายเหตุ: ตัวเลขและภาพประกอบสำหรับใช้อ้างอิงเท่านั้น และอาจแตกต่างจากผลิตภัณฑ์จริง การออกแบบและข้อมูลจำเพาะของผลิตภัณฑ์อาจเปลี่ยนแปลงได้โดยไม่แจ้งให้ทราบ

2. สิ่งที่อยู่ในบรรจุภัณฑ์/2.2 แผนภาพผลิตภัณฑ์

หุ่นยนต์

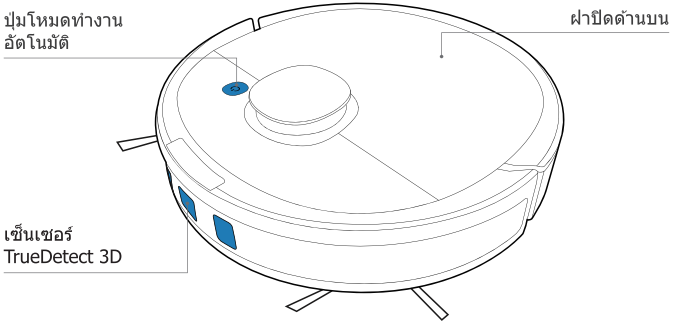

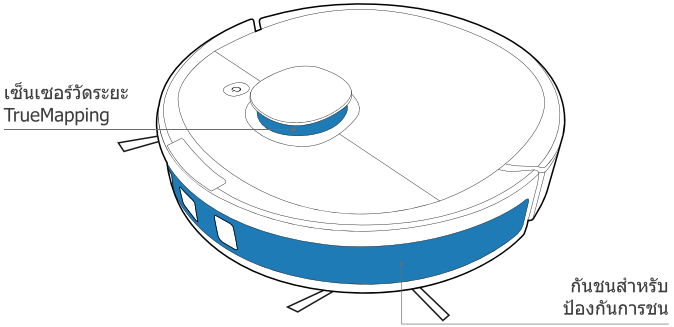

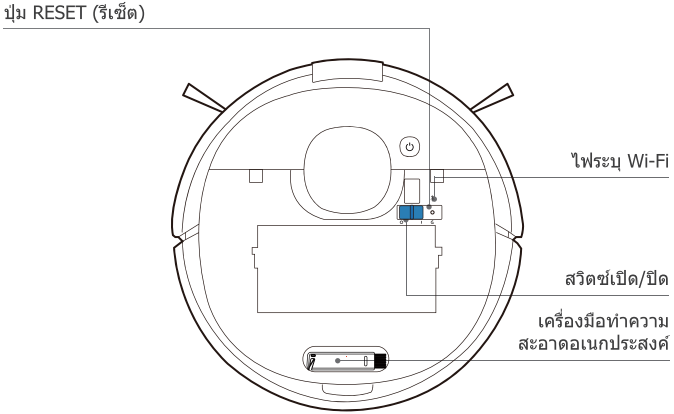

ที่เก็บฝุ่นทำความสะอาดอัตโนมัติ

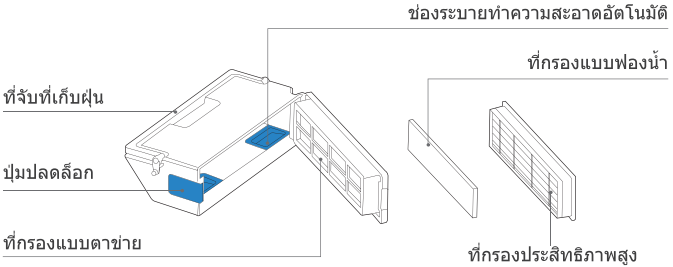

มุมมองด้านล่าง

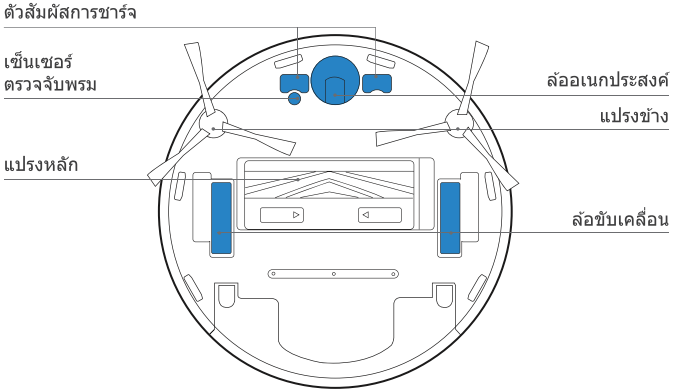

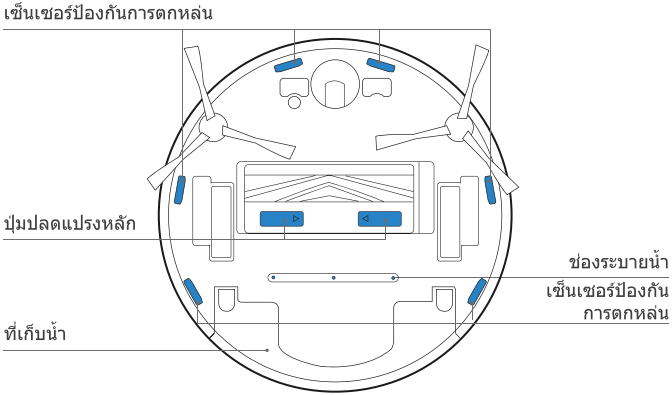

สถานีทำความสะอาดอัตโนมัติ

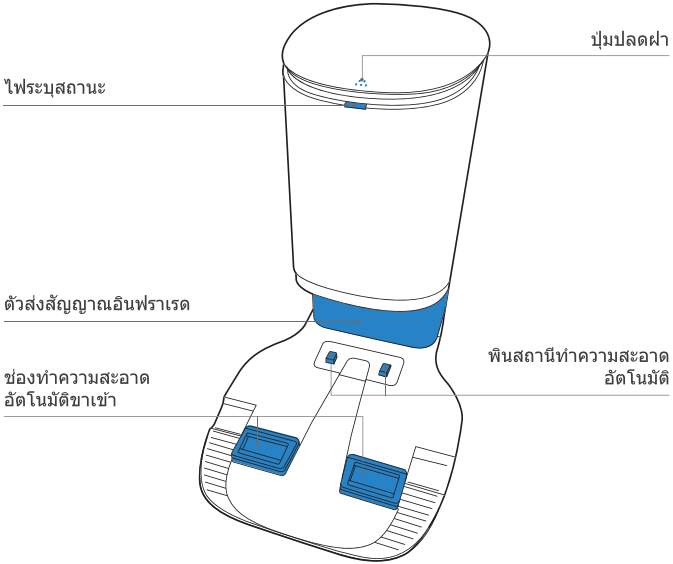

สถานีทำความสะอาดอัตโนมัติ (ด้านหลัง)

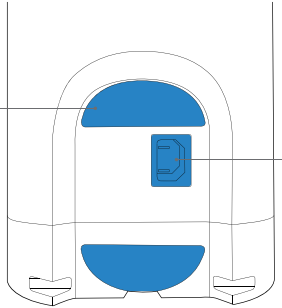

สถานีทำความสะอาดอัตโนมัติ (ด้านบน)

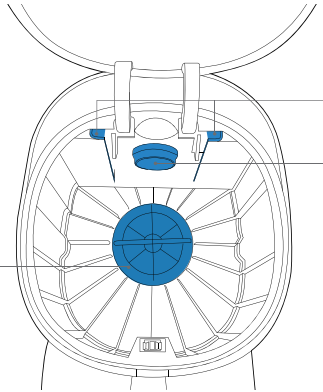

สถานีทำความสะอาดอัตโนมัติ (ด้านล่าง)

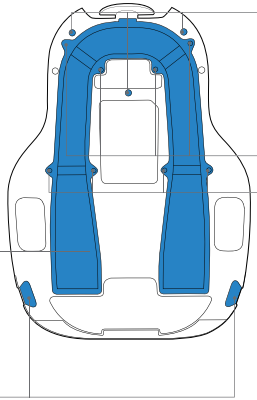

สายไฟ

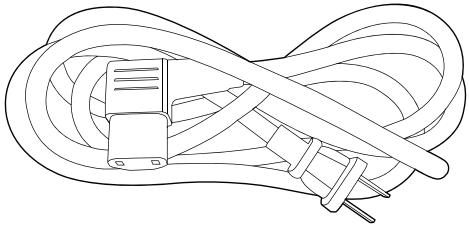

ที่เก็บน้ำ

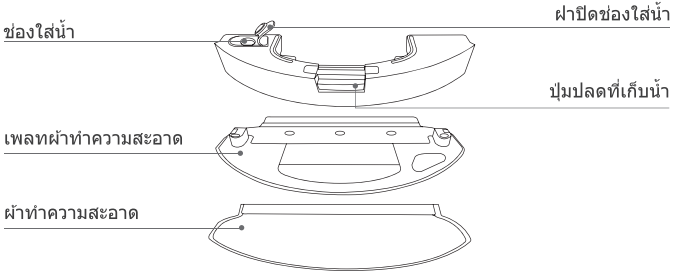

3. การใช้งานเครื่องและการตั้งโปรแกรม/3.1 หมายเหตุก่อนทำความสะอาด

จัดบริเวณที่ทำความสะอาดให้เรียบร้อยด้วยการจัดวางเฟอร์นิเจอร์ เช่น เก้าอี้ ให้เข้าที่เข้าทาง

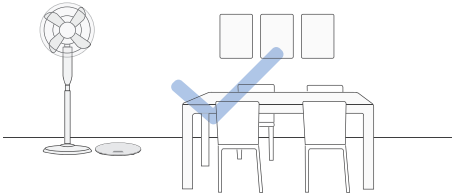

ตรวจสอบให้แน่ใจว่าประตูแต่ละบานเปิดอยู่ เพื่อช่วยให้ DEEBOT สำรวจบ้านของคุณได้อย่างเต็มที่ระหว่างการใช้งานครั้งแรก

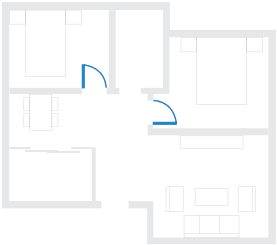

อาจต้องวางที่กั้นไว้บริเวณขอบพื้นที่ต่างระดับเพื่อหยุดไม่ให้เครื่องร่วงหล่น

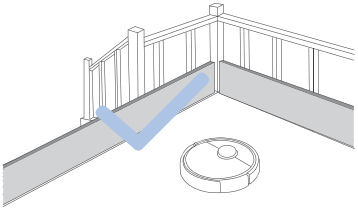

เก็บของต่างๆ เช่นสายไฟ ผ้ารองเท้าแตะและอื่นๆ บนพื้นเพื่อเพิ่มประสิทธิภาพในการทำความสะอาด

ก่อนการใช้ผลิตภัณฑ์บนพรมที่มีขอบฟู โปรดพับขอบของพรมเข้าไปด้านใต้พรม

โปรดอย่ายืนในที่แคบ เช่น ทางเดินและอย่าบังเซ็นเซอร์ตรวจจับ

1 ถอดอุปกรณ์ป้องกันออก

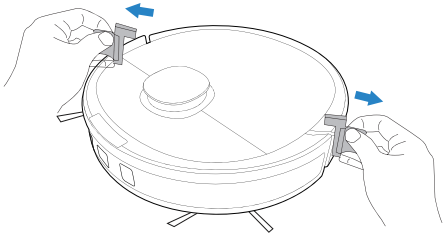

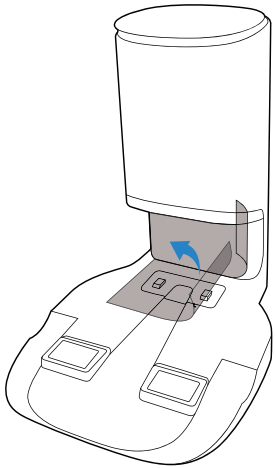

2 ประกอบสถานีทำความสะอาดอัตโนมัติ

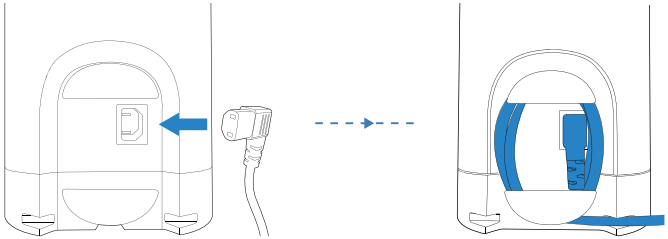

❸ ติดตั้งแปรงข้าง

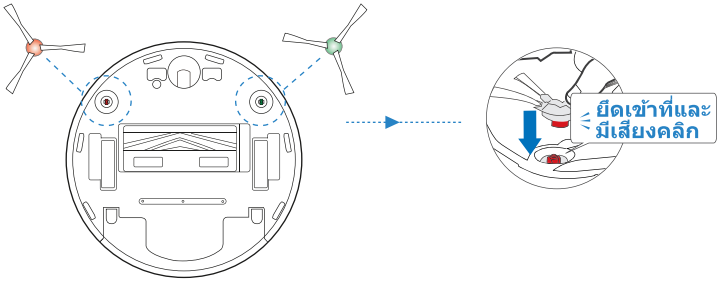

3. การใช้งานเครื่องและการตั้งโปรแกรม/ 3.3 การชาร์จ DEEBOT

❶ การวางสถานีทำความสะอาดอัตโนมัติ

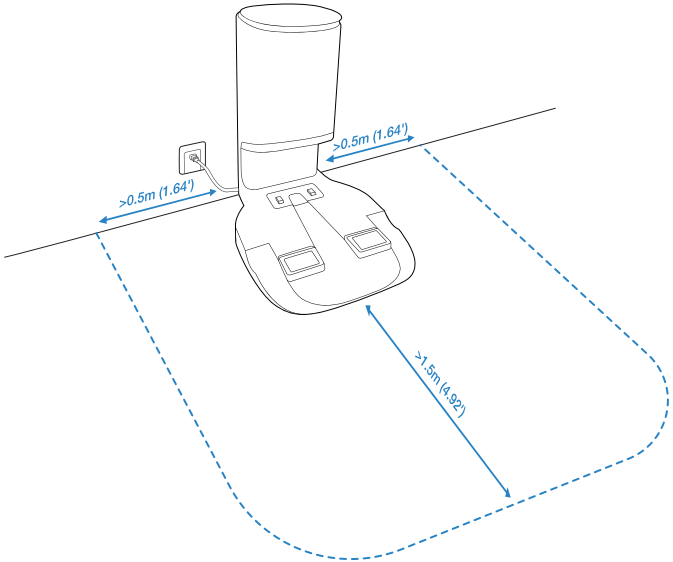

2 เปิดเครื่อง

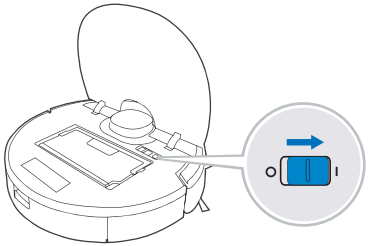

หมายเหตุ: I = เปิด **O** = ปิด

ไม่สามารถชาร์จ DEEBOT ได้ขณะปิดเครื่อง

3 การชาร์จ DEEBOT

เทน้ำที่เหลือออกจากที่เก็บน้ำ และถอดที่เก็บน้ำและเพลทผ้าทำความสะอาดออกก่อนที่จะการชาร์จ DEEBOT

จะสว่างเมื่อ DEEBOT กำลังชาร์จ จะดับเมื่อ DEEBOT ชาร์จเต็มแล้ว

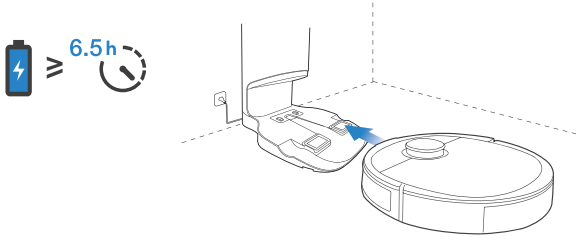

3. การใช้งานเครื่องและการตั้งโปรแกรม/3.4 แอป ECOVACS HOME

หากต้องการใช้คุณสมบัติที่มีอยู่ทั้งหมด เราแนะนำให้คุณควบคุม DEEBOT ของคุณผ่านทางแอพ ECOVACS HOME

ก่อนที่คุณจะเริ่ม ตรวจสอบให้แน่ใจว่า :

- โทรศัพท์มือถือของคุณเชื่อมต่อกับเครือข่าย Wi-Fi
- มีการเปิดใช้งานสัญญาณไร้สายย่านความถี่ 2.4GHz บนเราเตอร์ของคุณ
- ไฟระบุ Wi-Fi บน DEEBOT กะพริบช้าๆ

ไฟระบุ Wi-Fi

	กะพริบช้าๆ	ขาดการเชื่อมต่อกับ Wi-Fi หรือ กำลังรอการเชื่อมต่อ Wi-Fi
	กะพริบเร็วๆ	กำลังเชื่อมต่อกับ Wi-Fi
	ไฟสว่างค้าง	เชื่อมต่อกับ Wi-Fi แล้ว

เคล็ดลับ:
หากคุณมีปัญหาระหว่างกระบวนการตั้งค่า Wi-Fi โปรดดูส่วน การแก้ปัญหา > การเชื่อมต่อ Wi-Fi ในคู่มือนี้

ในระหว่างการทำความสะอาดครั้งแรก โปรดตรวจสอบ DEEBOT และช่วยเหลือเครื่องหากมีปัญหา

1 เริ่มต้น

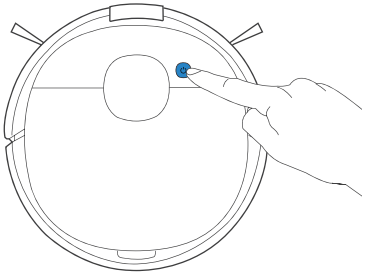

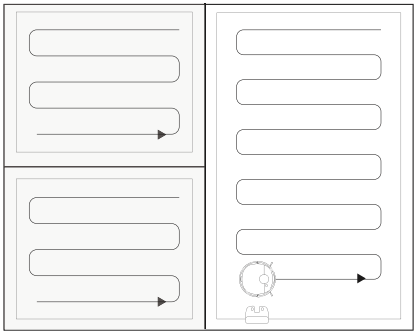

2 หยุดชั่วคราว

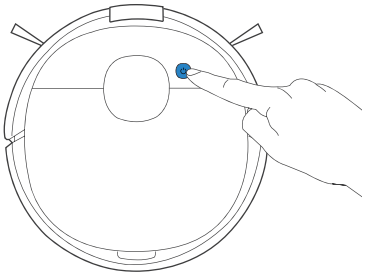

หมายเหตุ: แผงควบคุมของหุ่นยนต์จะหยุดส่องสว่างหลังจากที่หุ่นยนต์หยุดชั่วคราวเป็นเวลาไม่กี่นาที กดปุ่มโหมดทำงานอัตโนมัติบน DEEBOT เพื่อปลุกหุ่นยนต์ให้ตื่น

3 กลับไปชาร์จ

กด ⏻ ค้างไว้เป็นเวลา 3 วินาทีเพื่อส่ง DEEBOT กลับไปที่สถานีทำความสะอาดอัตโนมัติ

* เมื่อเชื่อมต่อสถานีทำความสะอาดอัตโนมัติเข้ากับแหล่งจ่ายไฟ DEEBOT จะกลับไปที่สถานีโดยอัตโนมัติเพื่อชาร์จและเทฝุ่นออกจากที่เก็บฝุ่นเมื่อจำเป็น

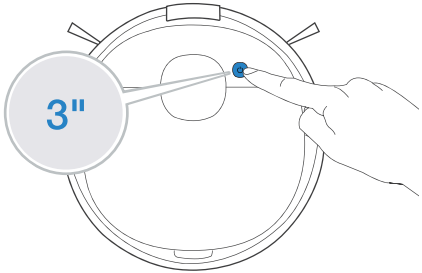

/3.6 ระบบเช็ดถู OZMO

1 **หมายเหตุ:** เพื่อยืดอายุการใช้งานของถังน้ำ แนะนำให้ใช้น้ำบริสุทธิ์ น้ำอ่อนสำหรับระบบการถูของ OZMO

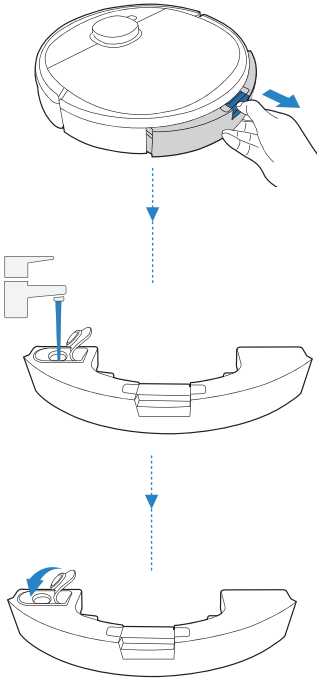

2 **หมายเหตุ:** เมื่อ DEEBOT กำลังถูพื้น DEEBOT จะตรวจจับพรมโดยอัตโนมัติและไม่เข้าไปในพื้นที่ดังกล่าว หากคุณต้องการทำความสะอาดพรม โปรดนำเพลทผ้าทำความสะอาดออกก่อน

* ควรตรวจสอบให้แน่ใจว่าผ้านุ่มเมื่อติดผ้าทำความสะอาดแบบใช้แล้วทิ้ง ด้านข้างจะติดกับแผ่นและด้านที่มีจุดจะหันออกด้านนอก

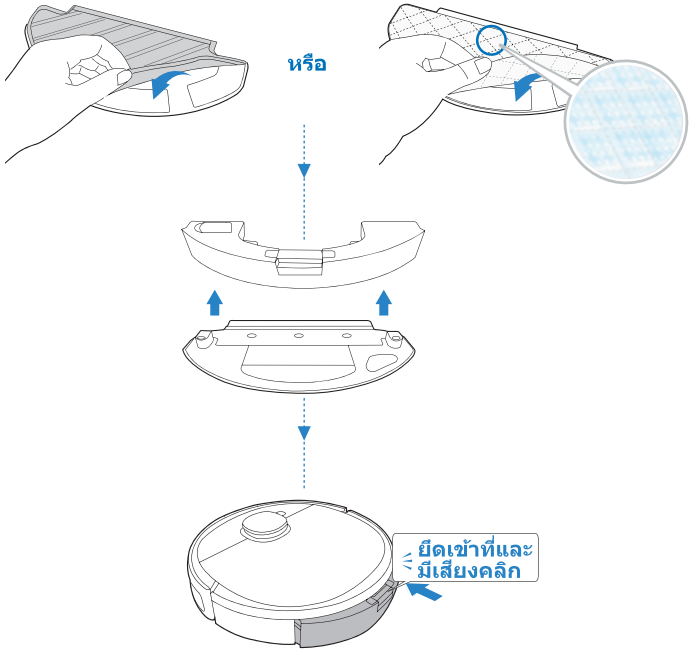

* คุณสามารถซื้อชุดถูพื้นไฟฟ้าแบบแกว่งที่มีประสิทธิภาพการถูพื้นสูงได้ ดูอุปกรณ์เสริมเพิ่มเติมได้ที่ www.ecovacs.com/global

4. การบำรุงรักษา/4.1 การบำรุงรักษาตามปกติ

เพื่อให้ DEEBOT มีประสิทธิภาพการทำงานสูงสุด ให้ทำการบำรุงรักษาและเปลี่ยนชิ้นส่วนตามความถี่ต่อไปนี้:

ชิ้นส่วนหุ่นยนต์	ความถี่ในการบำรุงรักษา	ความถี่ในการเปลี่ยน
ผ้าทำความสะอาดแบบใช้แล้วทิ้ง	/	เปลี่ยนหลังจากใช้งานแต่ละครั้ง
ผ้าทำความสะอาดไมโครไฟเบอร์ที่ล้าง/ใช้ซ้ำได้	หลังการใช้งานทุกครั้ง	ทุก 50 ครั้ง
ถุงเก็บฝุ่น	/	ควรเปลี่ยนถุงเก็บฝุ่นเมื่อได้รับการแจ้งเตือนจากไฟระบุสถานะ/แอป ECOVACS HOME
ที่เก็บน้ำ/เพลทผ้าทำความสะอาด	หลังการใช้งานทุกครั้ง	/
แปรงข้าง	ทุก 2 สัปดาห์	ทุก 3-6 เดือน
แปรงหลัก	ทุกสัปดาห์	ทุก 6-12 เดือน
ที่กรองแบบฟองน้ำ/ที่กรองประสิทธิภาพสูง	ทุกสัปดาห์	ทุก 3-6 เดือน
เซ็นเซอร์ TrueDetect 3D ล้ออเนกประสงค์ เซ็นเซอร์ป้องกันการตกหล่น กันชน ตัวสัมผัสการชาร์จ พินสถานีทำความสะอาดอัตโนมัติ	ทุกสัปดาห์	/

ก่อนจะดำเนินการทำความสะอาดและบำรุงรักษาเครื่อง DEEBOT ให้ปิดหุ่นยนต์และถอดปลั๊กสถานีทำความสะอาดอัตโนมัติ
มีเครื่องมือทำความสะอาดอเนกประสงค์เพื่อการบำรุงรักษาได้โดยง่าย ใช้งานด้วยความระมัดระวัง เนื่องจากเครื่องมือทำความสะอาดนี้มีขอบที่มีความคม
หมายเหตุ: ECOVACS ผลิตอะไหล่และอุปกรณ์เชื่อมต่อต่างๆ โปรดติดต่อฝ่ายบริการลูกค้าเพื่อขอข้อมูลเพิ่มเติมเกี่ยวกับชิ้นส่วนต่างๆ

4. การบำรุงรักษา/4.2 ระบบเช็ดถู OZMO

❶

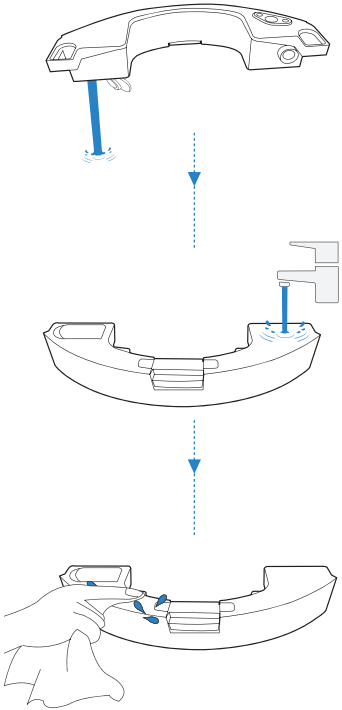

❷ ผ้าทำความสะอาดไมโครไฟเบอร์ที่ล้าง/ใช้ซ้ำได้

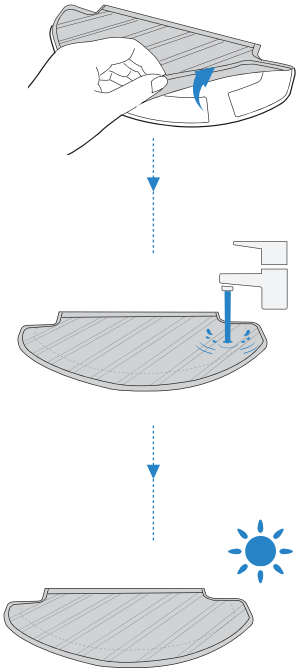

ผ้าทำความสะอาดแบบใช้แล้วทิ้ง

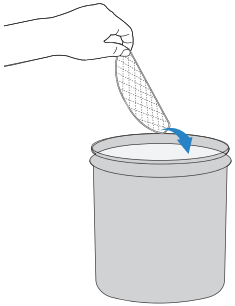

ทำความสะอาดที่กรองช่องใส่น้ำด้านล่างของที่เก็บน้ำถ้าอุดตัน

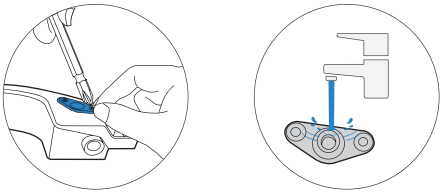

4. การบำรุงรักษา/4.3 ที่เก็บฝุ่นทำความสะอาดอัตโนมัติและที่กรอง

ที่เก็บฝุ่น

1

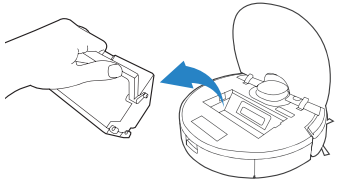

2

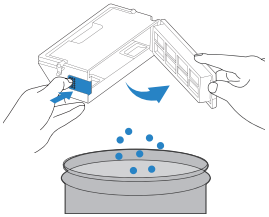

3

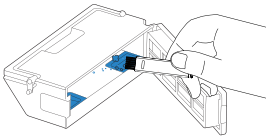

ที่กรอง

1

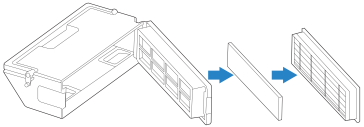

2

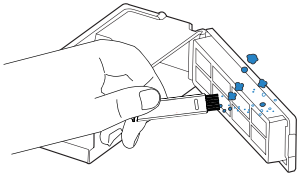

3

4

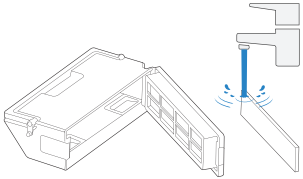

5

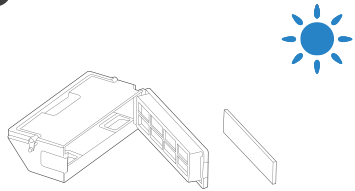

4. การบำรุงรักษา/4.4 แปรงหลักและแปรงข้าง

แปรงหลัก

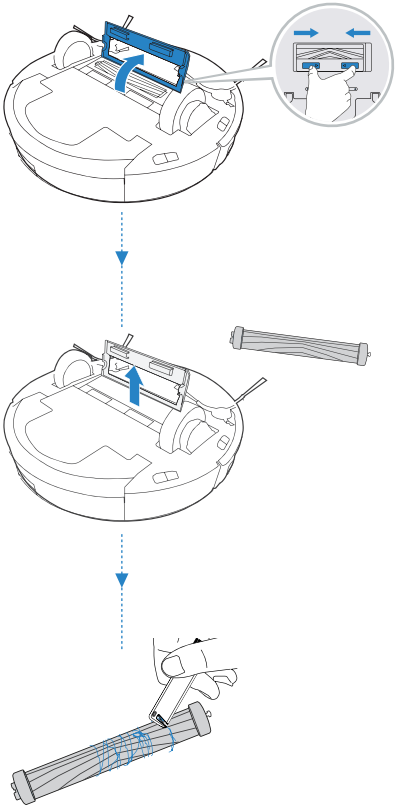

แปรงข้าง

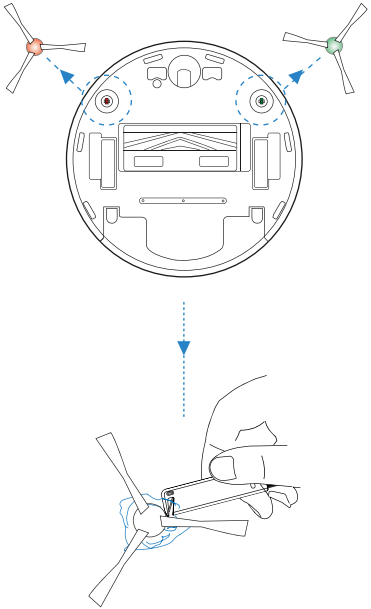

4. การบำรุงรักษา/4.5 สถานีทำความสะอาดอัตโนมัติ

หมายเหตุ: ก่อนทำความสะอาดและบำรุงรักษาสถานีทำความสะอาดอัตโนมัติ ให้ถอดปลั๊กก่อน
* สำหรับการบำรุงรักษาที่เหมาะสม ให้เช็ดด้วยผ้าแห้งที่สะอาดและหลีกเลี่ยงการใช้น้ำยาทำความสะอาดหรือสเปรย์ทำความสะอาด

พินสถานีทำความสะอาดอัตโนมัติ

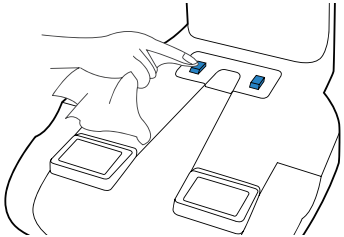

ตัวส่งสัญญาณอินฟราเรด

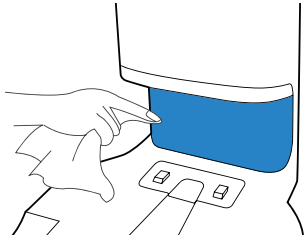

ถุงเก็บฝุ่น

1 ทิ้งถุงเก็บฝุ่น

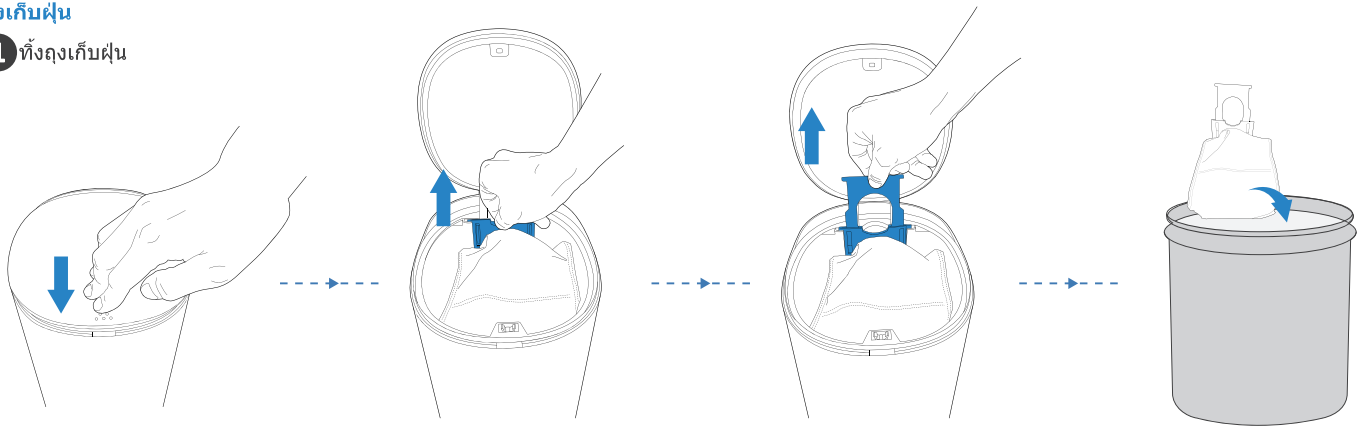

* ที่จับจะปิดผนึกถุงเก็บฝุ่นเพื่อไม่ให้ฝุ่นรั่ว

2 ทำความสะอาดฝาครอบเครื่องเป่า

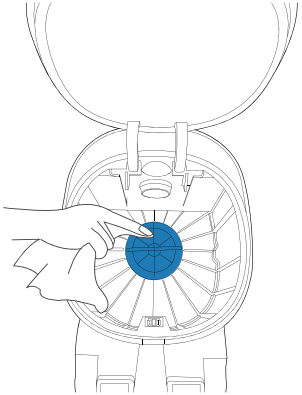

3 ติดตั้งถุงเก็บฝุ่น

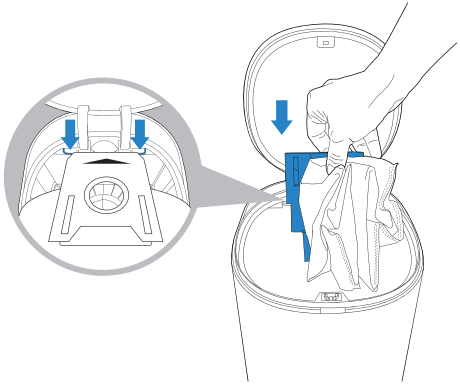

4 ปิดฝาที่เก็บฝุ่น

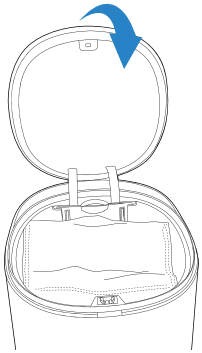

ท่อระบายฝุ่น

คลายสกรูฝาครอบ
ท่อระบายฝุ่น

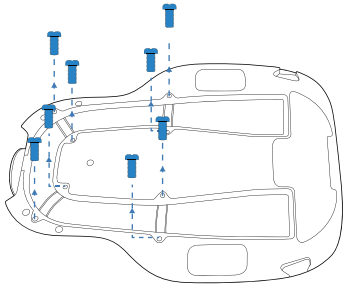

ถอดฝาครอบ
ท่อระบายฝุ่น

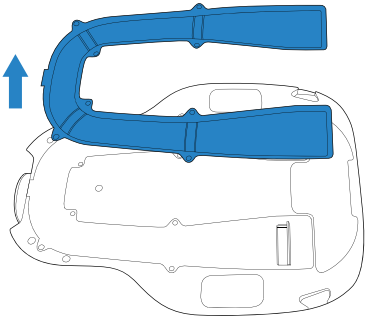

ทำความสะอาดท่อระบายฝุ่น

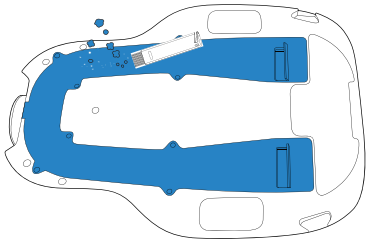

4. การบำรุงรักษา/4.6 ส่วนประกอบอื่นๆ

หมายเหตุ: ก่อนทำความสะอาดตัวสัมผัสการชาร์จและพินสถานีทำความสะอาดอัตโนมัติของหุ่นยนต์ ให้ปิดหุ่นยนต์และถอดปลั๊กสถานีทำความสะอาดอัตโนมัติ

1

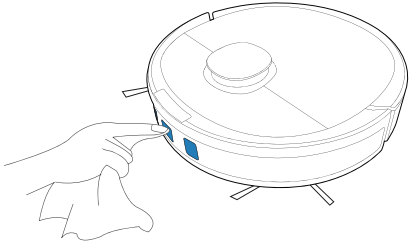

2

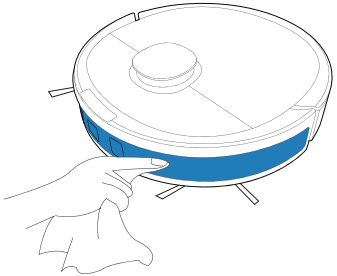

3

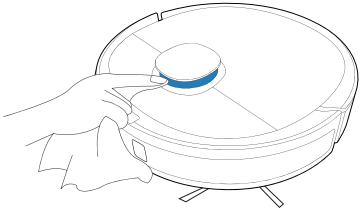

4

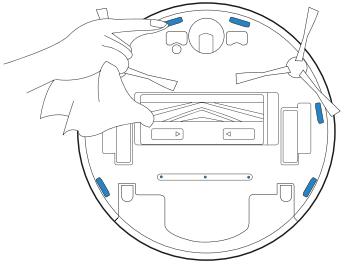

5

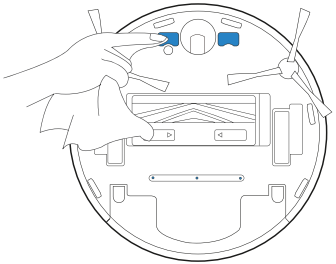

6

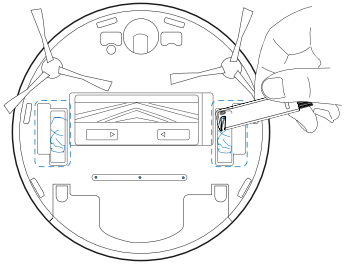

7

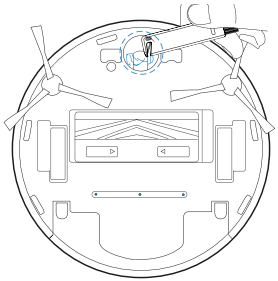

4. การบำรุงรักษา/4.6 การจัดเก็บ

หากจะไม่ใช้ DEEBOT เป็นเวลานาน ให้ชาร์จ DEEBOT ให้เต็มและปิดเครื่องก่อนจัดเก็บ ชาร์จ DEEBOT ทุก 1.5 เดือนเพื่อป้องกันแบตเตอรี่รั่ว

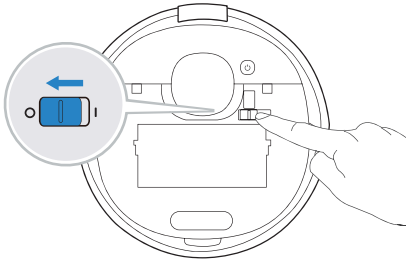

หมายเหตุ: เมื่อไม่ได้ใช้ DEEBOT ทำความสะอาด ควรเปิด DEEBOT และชาร์จค้างไว้

5. ไฟระบุสถานะ

DEEBOT จะบอกให้คุณทราบว่ามีอะไรผิดพลาดด้วยไฟและเสียงสัญญาณ สามารถดูข้อมูลการรองรับอย่างละเอียดได้ทางแอป ECOVACS HOME และเว็บไซต์ออนไลน์

ไฟระบุสถานะ	ตัวอย่างสถานการณ์
ปุ่มโหมดทำงานอัตโนมัติสว่างเป็นสีขาว	หุ่นยนต์กำลังทำความสะอาด
	หุ่นยนต์หยุดทำความสะอาดชั่วคราว
ปุ่มโหมดทำงานอัตโนมัติสว่างเป็นไฟสีขาว	หุ่นยนต์กำลังชาร์จอยู่
	หุ่นยนต์กำลังเริ่ม
	หุ่นยนต์กำลังย้ายตำแหน่ง
ปุ่มโหมดทำงานอัตโนมัติสว่างเป็นสีแดง	หุ่นยนต์มีแบตเตอรี่ต่ำ
ปุ่มโหมดทำงานอัตโนมัติสว่างเป็นไฟสีแดง	หุ่นยนต์มีปัญหา

6. การแก้ไขปัญหา/6.1 การแก้ไขปัญหา

หมายเลข	ปัญหา	สาเหตุที่เป็นไปได้	วิธีแก้ปัญหา
1	DEEBOT ไม่ได้ชาร์จอยู่	ไม่ได้เปิดเครื่อง DEEBOT	เปิดเครื่อง DEEBOT
		DEEBOT ไม่ได้เชื่อมต่ออยู่กับสถานีทำความสะอาดอัตโนมัติ	ตรวจสอบว่าตัวสัมผัสการชาร์จของหุ่นยนต์เชื่อมต่อกับพินสถานีทำความสะอาดอัตโนมัติแล้ว
		ไม่ได้เชื่อมต่อสายไฟกับสถานีทำความสะอาดอัตโนมัติ	ตรวจสอบว่าเชื่อมต่อสายไฟกับสถานีทำความสะอาดอัตโนมัติอย่างแน่นหนา
		ไม่ได้เชื่อมต่อสถานีทำความสะอาดอัตโนมัติกับแหล่งจ่ายไฟ	ตรวจสอบว่าเชื่อมต่อสถานีทำความสะอาดอัตโนมัติกับแหล่งจ่ายไฟ
		แบตเตอรี่พลังงานรั่วหมด	โปรดติดต่อฝ่ายบริการลูกค้าเพื่อรับความช่วยเหลือ
2	DEEBOT ไม่สามารถกลับไปสู่สถานีทำความสะอาดอัตโนมัติ	สถานีทำความสะอาดอัตโนมัติวางไว้อย่างไม่ถูกต้อง	ดูรายละเอียดส่วนที่ 3.2 เพื่อวางสถานีทำความสะอาดอัตโนมัติอย่างถูกต้อง
		เชื่อมต่อสถานีทำความสะอาดอัตโนมัติอย่างไม่เหมาะสม	ตรวจสอบว่าได้เชื่อมต่อสถานีทำความสะอาดอัตโนมัติอย่างถูกต้อง
		สถานีทำความสะอาดอัตโนมัติอาจเคลื่อนที่ระหว่างการทำความสะอาด	แนะนำว่าอย่าให้สถานีทำความสะอาดอัตโนมัติเคลื่อนที่ระหว่างการทำความสะอาด
		DEEBOT ถูกหยุดชั่วคราวนานกว่า 90 นาที	แนะนำว่าห้ามหยุด DEEBOT ชั่วคราวเป็นเวลานานกว่า 90 นาที
		DEEBOT ไม่ได้เริ่มทำความสะอาดจากสถานีทำความสะอาดอัตโนมัติ	ตรวจสอบว่า DEEBOT เริ่มทำความสะอาดจากสถานีทำความสะอาดอัตโนมัติ
3	DEEBOT ติดขณะทำงานและหยุดทำงาน	DEEBOT พันเข้าอะไรบางอย่างที่อยู่บนพื้น (สายไฟ ผ้าม่าน ตะเข็บพรม ฯลฯ)	DEEBOT จะลองหลากหลายวิธีเพื่อให้หลุดออก หากไม่สำเร็จให้ถอดวัตถุออกด้วยตนเองและเริ่มเดินเครื่องใหม่อีกครั้ง
		DEEBOT อาจติดอยู่ใต้เฟอร์นิเจอร์ที่มีช่องที่มีความสูงใกล้เคียง	โปรดนำสิ่งกีดขวางมาวางไว้ หรือตั้งขอบเขตเสมือนจริงในแอป ECOVACS HOME

หมายเลข	ข้อผิดพลาด	สาเหตุที่เป็นไปได้	วิธีแก้ปัญหา
4	DEEBOT กลับไปที่สถานีทำความสะอาดอัตโนมัติก่อนจะทำความสะอาดเสร็จ	เวลาการทำงานแตกต่างกันไปตามพื้นผิวของพื้น ความซับซ้อนของห้อง และการเลือกโหมดการทำความสะอาด เมื่อแบตเตอรี่เหลือน้อย DEEBOT จะสลับเป็นโหมดชาร์จใหม่โดยอัตโนมัติ และจะกลับไปที่สถานีทำความสะอาดอัตโนมัติเพื่อชาร์จตัวเอง	เปิดฟังก์ชันทำความสะอาดต่อเนื่องในแอป ECOVACS HOME DEEBOT กลับสู่การทำความสะอาดพื้นที่ที่ยังทำความสะอาดไม่เสร็จโดยอัตโนมัติ เมื่อเปิดใช้งานการทำความสะอาดต่อเนื่อง
		DEEBOT ไม่สามารถเข้าถึงบางพื้นที่เนื่องจากถูกขวางกั้นโดยเฟอร์นิเจอร์หรือสิ่งกีดขวาง	จัดบริเวณที่ทำความสะอาดให้เรียบร้อยด้วยการจัดวางเฟอร์นิเจอร์และวัตถุขนาดเล็กไว้ในที่ที่เหมาะสม
		สถานีทำความสะอาดอัตโนมัติอยู่ไกลจากจุดกึ่งกลางของบ้านมากเกินไป	โปรดวางสถานีทำความสะอาดอัตโนมัติติดกับผนังของห้องที่อยู่กลางบ้าน
5	DEEBOT ไม่ทำความสะอาดตามเวลาที่กำหนดไว้	ฟังก์ชันการกำหนดเวลาอัจฉริยะถูกยกเลิก	โปรแกรมให้ DEEBOT ทำความสะอาดตามเวลาที่กำหนดด้วยแอป ECOVACS HOME
		DEEBOT ปิดอยู่	เปิดเครื่อง DEEBOT
		แบตเตอรี่ของหุ่นยนต์ต่ำ	เปิดเครื่อง DEEBOT ไว้และเชื่อมต่อกับสถานีทำความสะอาดอัตโนมัติเพื่อให้แบตเตอรี่เต็มและพร้อมสำหรับการทำงานเสมอ
6	น้ำไม่ไหลออกมาจากที่เก็บน้ำขณะที่ DEEBOT กำลังเช็ดถู	ที่กรองช่องใส่น้ำด้านล่างของที่เก็บน้ำอุดตัน	คลายเกลียวช่องใส่น้ำด้านล่างของที่เก็บน้ำและทำความสะอาดที่กรองตามที่อธิบายไว้ในส่วนที่ 4.1
		น้ำในที่เก็บน้ำหมด	เติมน้ำในที่เก็บน้ำ
		ช่องระบายน้ำด้านล่างของ DEEBOT อุดตัน	ตรวจสอบช่องระบายน้ำด้านล่างและทำความสะอาด

หมายเลข	ข้อผิดพลาด	สาเหตุที่เป็นไปได้	วิธีแก้ปัญหา
7	DEEBOT พลาดจุดที่ต้องทำความสะอาด หรือทำความสะอาดซ้ำในบริเวณที่ทำความสะอาดไปแล้ว	รอบการทำความสะอาดถูกขัดจังหวะโดยวัตถุขนาดเล็กหรือสิ่งกีดขวางบนพื้น	ถอดสายไฟและหยิบวัตถุขนาดเล็กออกจากบริเวณพื้นเพื่อการทำความสะอาดอย่างมีประสิทธิภาพ DEEBOT จะทำความสะอาดพื้นที่ที่เหลือ โปรดอย่าเคลื่อนย้าย DEEBOT ด้วยตัวเอง หรือกีดขวางเส้นทางระหว่างรอบการทำความสะอาด
		DEEBOT กำลังทำงานอยู่บนพื้นที่ขัดจนลื่น	ตรวจสอบว่าแวกซ์เคลือบพื้นแห้งก่อน DEEBOT จะเริ่มทำความสะอาด
		DEEBOT ไม่สามารถเข้าถึงบางพื้นที่เนื่องจากถูกขวางกั้นโดยเฟอร์นิเจอร์หรือสิ่งกีดขวาง	จัดบริเวณที่ทำความสะอาดให้เรียบร้อยด้วยการจัดวางเฟอร์นิเจอร์และวัตถุขนาดเล็กไว้ในที่ที่เหมาะสม
		ตัวเซ็นเซอร์วัดระยะ TrueMapping ถูกบังอยู่	นำสิ่งของที่บัง เซ็นเซอร์วัดระยะ TrueMapping ออก
8	DEEBOT ส่งเสียงดังขณะทำความสะอาด	DEEBOT ถูกบังหรือพันเข้ากับของขนาดเล็ก	ทำความสะอาด DEEBOT อย่างที่อธิบายไว้ในส่วนที่ 4 การบำรุงรักษา แล้วเริ่มการทำงานใหม่ หากยังคงมีปัญหาอยู่ โปรดติดต่อฝ่ายบริการลูกค้า
9	DEEBOT ไม่สามารถเชื่อมต่อกับเครือข่าย Wi-Fi ที่บ้านได้	ชื่อผู้ใช้หรือรหัสผ่านเครือข่าย Wi-Fi ที่ป้อนไม่ถูกต้อง	ป้อนชื่อผู้ใช้หรือรหัสผ่านเครือข่าย Wi-Fi ที่ถูกต้อง
		ติดตั้งแอปไม่ถูกต้อง	โปรดดาวน์โหลดและติดตั้งแอป ECOVACS HOME
		DEEBOT ไม่อยู่ในระยะสัญญาณ Wi-Fi ที่บ้านคุณ	ตรวจสอบว่า DEEBOT อยู่ในระยะสัญญาณ Wi-Fi ในบ้านคุณ
		เริ่มการตั้งค่าเครือข่ายก่อนที่ DEEBOT จะพร้อม	เปิดสวิตซ์เปิด/ปิด กดปุ่มรีเซ็ต DEEBOT จะพร้อมสำหรับการตั้งค่าเครือข่ายเมื่อ ไฟระบุสถานะ Wi-Fi กะพริบช้าๆ
		DEEBOT ไม่รองรับ Wi-Fi 5 GHz	ตรวจสอบว่าหุ่นยนต์เชื่อมต่อกับเครือข่าย 2.4 GHz Wi-Fi

หมายเลข	ข้อผิดพลาด	สาเหตุที่เป็นไปได้	วิธีแก้ปัญหา
10	DEEBOT ไม่ทำความสะอาดพื้นที่ทั้งหมด	พื้นที่ที่ทำความสะอาดไม่เรียบร้อย	หยิบวัตถุขนาดเล็กออกจากพื้น และจัดบริเวณที่ทำความสะอาดให้เรียบร้อย ก่อนที่จะให้ DEEBOT เริ่มทำความสะอาด
11	ที่เก็บน้ำ DEEBOT หลุดออกขณะใช้งาน	ติดตั้งที่เก็บน้ำไม่ถูกต้อง	ตรวจสอบว่าที่เก็บน้ำ DEEBOT ยึดเข้าที่ดีเมื่อติดตั้ง
12	แปรงข้าง DEEBOT หลุดออกขณะใช้งาน	ติดตั้งแปรงข้างไม่ถูกต้อง	ตรวจสอบว่าแปรงข้างยึดเข้าที่ดีเมื่อติดตั้ง
13	DEEBOT จะไม่เริ่มทำความสะอาดฝุ่นอัตโนมัติหลังจากกลับไปที่สถานีทำความสะอาดอัตโนมัติ	ฝาที่เก็บฝุ่นยังไม่ปิด	ปิดฝาที่เก็บฝุ่น
		ไม่ได้ติดตั้งถุงเก็บฝุ่นกับสถานีทำความสะอาดอัตโนมัติ	ติดตั้งถุงเก็บฝุ่นและปิดฝาที่เก็บฝุ่น
		ย้าย DEEBOT ไปที่สถานีทำความสะอาดอัตโนมัติด้วยตนเองจะทำให้ไม่มีการทำความสะอาดฝุ่นอัตโนมัติ	เพื่อตรวจสอบให้แน่ใจว่า DEEBOT สามารถเริ่มทำความสะอาดฝุ่นอัตโนมัติได้ โปรดหลีกเลี่ยงการหยิบและเคลื่อนย้ายสถานีทำความสะอาดอัตโนมัติในระหว่างการทำความสะอาด
		DEEBOT กลับไปที่สถานีทำความสะอาดอัตโนมัติในขณะที่ใช้ Video Manager ในแอป	ซึ่งเป็นเรื่องปกติ
		มีการเปิดใช้งานโหมดห้ามรบกวนในแอป ECOVACS HOME	ซึ่งเป็นเรื่องปกติ ปิดใช้งานโหมดห้ามรบกวนในแอป หรือเริ่มการทำความสะอาดฝุ่นอัตโนมัติด้วยตัวเอง
		ถุงเก็บฝุ่นเต็ม	เปลี่ยนถุงเก็บฝุ่นและปิดฝาที่เก็บฝุ่น
		หากไม่มีสาเหตุที่เป็นไปได้ อาจเป็นการทำงานผิดปกติของส่วนประกอบ	โปรดติดต่อฝ่ายบริการลูกค้า

หมายเลข	ข้อผิดพลาด	สาเหตุที่เป็นไปได้	วิธีแก้ปัญหา
14	DEEBOT ไม่สามารถทำความสะอาดฝุ่นออกจากที่เก็บฝุ่นโดยอัตโนมัติได้	ไม่ได้ติดตั้งที่เก็บฝุ่นทำความสะอาดอัตโนมัติ	โปรดติดตั้งที่เก็บฝุ่นทำความสะอาดอัตโนมัติที่มีช่องระบายทำความสะอาดอัตโนมัติ 2 ช่องที่ด้านล่าง
		ถุงเก็บฝุ่นเต็ม	เปลี่ยนถุงเก็บฝุ่นและปิดฝาที่เก็บฝุ่น
		ช่องระบายทำความสะอาดอัตโนมัติบนที่เก็บฝุ่นทำความสะอาดอัตโนมัติจะมีสิ่งสกปรกติดอยู่	ถอดที่เก็บฝุ่นแบบทำความสะอาดอัตโนมัติและทำความสะอาดสิ่งสกปรกบนช่องทำความสะอาดอัตโนมัติ
		ท่อระบายฝุ่นอุดตัน	ทำความสะอาดท่อระบายฝุ่น
15	มีสิ่งสกปรกในที่เก็บฝุ่น	อนุภาคขนาดเล็กแทรกซึมเข้าไปในที่เก็บฝุ่นผ่านถุงเก็บฝุ่น	ทำความสะอาดฝาที่เก็บฝุ่นและผนังด้านใน
		ถุงเก็บฝุ่นเสียหาย	ตรวจสอบถุงเก็บฝุ่นและเปลี่ยนใหม่
16	DEEBOT มีฝุ่นหรือสิ่งสกปรกรั่วออกมาขณะทำความสะอาด	ช่องระบายทำความสะอาดอัตโนมัติมีสิ่งสกปรกติดอยู่	ถอดที่เก็บฝุ่นทำความสะอาดอัตโนมัติออกและนำสิ่งสกปรกออก
17	ฐานสกปรก	แปรงหลักมีสิ่งสกปรกติดอยู่และต้องทำความสะอาด	ทำความสะอาดแปรงหลัก

6. การแก้ปัญหา/6.2 การเชื่อมต่อ Wi-Fi

ก่อนการตั้งค่า Wi-Fi ตรวจสอบว่า DEEBOT, โทรศัพท์มือถือและเครือข่าย Wi-Fi เป็นไปตามข้อกำหนดต่อไปนี้

ข้อกำหนดของ DEEBOT และโทรศัพท์มือถือ
- DEEBOT ชาร์จเต็มแล้วและเปิดสวิตช์เครื่อง DEEBOT อยู่
- ไฟสถานะ Wi-Fi กะพริบช้าๆ
- ปิดข้อมูลเซลลูลาร์ของโทรศัพท์มือถือ (คุณสามารถเปิดได้อีกครั้งหลังจากตั้งค่าแล้ว)

ข้อกำหนดของเครือข่าย Wi-Fi
- คุณใช้เครือข่ายแบบผสมความถี่ 2.4GHz หรือ 2.4/5 GHz
- เราเตอร์ของคุณสนับสนุนโปรโตคอล 802.11b/g/n และ IPv4
- ห้ามใช้ VPN (เครือข่ายส่วนตัวเสมือน) หรือพร็อกซี่เซิร์ฟเวอร์
- ห้ามใช้เครือข่ายที่ซ่อนอยู่
- WPA และ WPA2 โดยใช้การเข้ารหัส TKIP, PSK, AES-CCMP
- ไม่รองรับ WEP EAP (Enterprise Authentication Protocol)
- ใช้ช่องสัญญาณ Wi-Fi 1-11 ในอเมริกาเหนือและช่องสัญญาณ 1-13 นอกอเมริกาเหนือ (โปรดปฏิบัติตามคำแนะนำของหน่วยงานกำกับดูแลในท้องถิ่น)
- หากคุณใช้ตัวขยาย/รีพีทเตอร์เครือข่าย ชื่อเครือข่าย (SSID) และรหัสผ่านจะเหมือนกับเครือข่ายหลักของคุณ

7. ข้อมูลจำเพาะทางเทคนิค

รุ่น	**DLX11-54**			
อัตราไฟฟ้าขาเข้า	20V ⎓ 1A			
รุ่นแท่นเชื่อมต่อ	**CH1918**		**CH1822(จำหน่ายแยกต่างหาก)**	
	อัตราไฟฟ้าขาเข้า (การชาร์จ)	220-240V ~ 50-60Hz 0.3A	ไฟฟ้าขาเข้า	100-240V ~ 50-60Hz 0.5A
	ไฟฟ้าเอาต์พุตพิกัด	20V ⎓ 1A	ไฟฟ้าขาออก	20V ⎓ 1A
	กำลังไฟ (การทำความสะอาดฝุ่นอัตโนมัติ)	1000W	/	
ย่านความถี่	2400-2483.5MHz			

กำลังเอาท์พุตของโมดูล Wi-Fi นั้นน้อยกว่า 100mW

หมายเหตุ: ข้อมูลจำเพาะทางเทคนิคและการออกแบบอาจมีการเปลี่ยนแปลงเพื่อการปรับปรุงผลิตภัณฑ์อย่างต่อเนื่อง

7. المواصفات التقنية

الطراز	DXL11-54			
الإدخال المُقدّر	20V ⎓ 1A			
طراز قاعدة التركيب	**CH1918**		**CH1822(تُباع منفصلة)**	
	الإدخال المُقدّر (للشحن)	220-240V ~ 50-60Hz 0.3A	الإدخال	100-240V ~ 50-60Hz 0.5A
	الإخراج المقدّر	20V ⎓ 1A	الإخراج	20V ⎓ 1A
	الطاقة (الإفراغ التلقائي)	1000W	/	
نطق التردد	2400-2483.5MHz			

إن قدرة إخراج وحدة Wi-Fi هي أقل من 100 ميلي واط.

ملاحظة: قد يتم تغيير المواصفات التقنية ومواصفات التصميم بهدف تحسين المنتج بشكل مستمر.

6. استكشاف الأخطاء وإصلاحها/6.2 الاتصال بشبكة Wi-Fi

قبل إعداد Wi-Fi، تأكد من تلبية جهاز DEEBOT والهاتف المحمول وشبكة Wi-Fi المتطلبات التالية.

متطلبات DEEBOT والهاتف المحمول

- شحن DEEBOT بالكامل وتشغيل مفتاح الطاقة الخاص بجهاز DEEBOT.
- ضوء حالة Wi-Fi يومض ببطء.
- إيقاف تشغيل بيانات شبكة الجوال الخاصة بالجهاز المحمول (يمكنك إعادة تشغيلها بعد الإعداد).

متطلبات شبكة Wi-Fi

- أنت تستخدم شبكة 2,4 جيجاهرتز أو شبكة مختلطة 2,4 / 5 جيجاهرتز.
- يدعم الموجه الخاص بك بروتوكول IPv4 و802.11b/g/n.
- لا تستخدم VPN (شبكة خاصة افتراضية) أو خادم وكيل.
- لا تستخدم شبكة مخفية.
- WPA وWPA2 باستخدام تشفير TKIPوPSK وAES/CCMP.
- WEP EAP (بروتوكول مصادقة المؤسسة) غير مدعوم.
- استخدم قنوات شبكة Wi-Fi من 1 إلى 11 في أمريكا الشمالية والقنوات من 1 إلى 13 خارج أمريكا الشمالية (راجع الوكالة التنظيمية المحلية).
- إذا كنت تستخدم موسع / مكرر شبكة، فإن اسم الشبكة (SSID) وكلمة مرورها هما نفسهما مثل اسم شبكتك الأساسية وكلمة مرورها.

الرقم	العُطل	الأسباب المحتملة	الحلول
14	فشل جهاز DEEBOT في إفراغ حاوية الغبار بشكل تلقائي.	لم يتم تثبيت حاوية الغبار القابلة للإفراغ التلقائي.	يُرجى تثبيت حاوية الغبار القابلة للإفراغ التلقائي باستخدام منفذَي الإفراغ التلقائي في الأسفل.
		كيس الغبار ممتلئ.	قم باستبدال كيس الغبار وأغلق غطاء حاوية الغبار.
		إنَّ منفذَي الإفراغ التلقائي في حاوية الغبار القابلة للإفراغ التلقائي عالقَان بسبب الترسبات.	ألغِ تثبيت حاوية الغبار القابلة للإفراغ التلقائي وقم بتنظيف منفذَي الإفراغ التلقائي من الترسبات.
		أنبوب تفريغ الغبار مسدود.	قم بتنظيف أنبوب تفريغ الغبار.
15	هناك ترسبات في حاوية الغبار.	يتم امتصاص الجسيمات الدقيقة داخل حاوية الغبار من خلال كيس الغبار.	قم بتنظيف غطاء حاوية الغبار والجدار الداخلي.
		كيس الغبار تالف.	افحص كيس الغبار واستبدله.
16	يسرّب جهاز DEEBOT الغبار والترسبات أثناء التنظيف.	إنَّ منفذَي الإفراغ التلقائي عالقَان بسبب الترسّبات.	ألغِ تثبيت حاوية الغبار القابلة للإفراغ التلقائي وقم بتنظيف الترسبات.
17	القاعدة متّسخة.	تحتوي الفرشاة الرئيسية على ترسبات وتحتاج إلى التنظيف.	يُرجى تنظيف الفرشاة الرئيسية.

الرقم	العُطل	الأسباب المحتملة	الحلول
10	لا ينظّف جهاز DEEBOT المنطقة بأكملها.	المنطقة التي يجب تنظيفها ليست مرتّبة.	أزل الأغراض الصغيرة عن الأرض ورتّب منطقة التنظيف قبل بدء جهاز DEEBOT بالتنظيف.
11	يسقط خزان DEEBOT من مكانه أثناء الاستخدام.	لم يتم تثبيت الخزان بشكل صحيح.	تأكد من استقرار خزان DEEBOT في مكانه عند تثبيته.
12	تسقط الفراشي الجانبية لـ DEEBOT من مكانها أثناء الاستخدام.	لم يتم تثبيت الفراشي الجانبية بشكل صحيح.	تأكد من استقرار الفراشي الجانبية في مكانها عند تثبيتها.
13	لا يبدأ جهاز DEEBOT عملية الإفراغ التلقائي بعد العودة إلى محطة الإفراغ التلقائي.	لم يتم إغلاق غطاء حاوية الغبار.	أغلق غطاء حاوية الغبار.
		كيس الغبار غير مثبّت في محطة الإفراغ التلقائي.	قم بتثبيت كيس الغبار وأغلق غطاء حاوية الغبار.
		لا يؤدي نقل جهاز DEEBOT يدويًا إلى محطة الإفراغ التلقائي إلى بدء عملية الإفراغ التلقائي.	للتأكد من أن جهاز DEEBOT سيبدأ بعملية الإفراغ التلقائي بنجاح، تجنب رفع محطة الإفراغ التلقائي ونقلها أثناء التنظيف.
		يعود جهاز DEEBOT إلى محطة الإفراغ التلقائي مع تشغيل مدير الفيديو في التطبيق.	هذا أمر طبيعي.
		وضع "ممنوع الازعاج" ممكّن في تطبيق ECOVACS HOME.	هذا أمر طبيعي. قم بإلغاء تفعيل وضع "ممنوع الإزعاج" في التطبيق، أو ابدأ عملية الإفراغ التلقائي يدويًا.
		كيس الغبار ممتلئ.	قم باستبدال كيس الغبار وأغلق غطاء حاوية الغبار.
		إذا لم يكن السبب أيًا من الأسباب المحتملة، فقد يكون هناك عطل في مكوّن ما.	يُرجى الاتصال بخدمة العملاء.

الرقم	العُطل	الأسباب المحتملة	الحلول
7	فوّت جهاز DEEBOT البقع التي تحتاج إلى تنظيف، أو أعاد تنظيف المنطقة التي تم تنظيفها مسبقًا.	تؤثر الأغراض الصغيرة أو الحواجز الموجودة على الأرض على دورة التنظيف.	أزل أسلاك الطاقة والأغراض الصغيرة عن الأرض لضمان فعالية التنظيف. سيقوم جهاز DEEBOT تلقائيًا بتنظيف المنطقة التي لم يمرّ عليها، يرجى تجنب تحريك جهاز DEEBOT يدويًا أو سدّ المسار أثناء دورة التنظيف.
		يعمل جهاز DEEBOT على أرضيات زلقة ملمّعة.	تأكد من جفاف شمع الأرضيات قبل بدء جهاز DEEBOT بالتنظيف.
		يتعذر على جهاز DEEBOT الوصول إلى بعض المناطق المسدودة بالأثاث أو الحواجز.	رتّب منطقة التنظيف واضعًا الأثاث والأغراض الصغيرة في مكانها الصحيح.
		إن جهاز الاستشعار عن بُعد TrueMapping مسدود.	اعمد إلى إزالة الأغراض التي تسدّ جهاز الاستشعار عن بُعد TrueMapping.
8	يصدر جهاز DEEBOT الكثير من الضجيج عند التنظيف.	هناك ترسبات عالقة في جهاز DEEBOT أو أدت إلى سدّه.	نظّف جهاز DEEBOT كما هو موضّح في القسم 4 "الصيانة"، وأعد تشغيله. إذا استمرت المشكلة، فيُرجى الاتصال بقسم دعم العملاء.
9	يتعذر على جهاز DEEBOT الاتصال بشبكة Wi-Fi المنزلية.	اسم مستخدم شبكة Wi-Fi المنزلية غير صحيح أو كلمة المرور المستخدمة غير صحيحة.	أدخل اسم مستخدم شبكة Wi-Fi المنزلية و كلمة المرور الصحيحين.
		تم تثبيت تطبيق غير صحيح.	يرجى تنزيل تطبيق ECOVACS HOME وتثبيته.
		ليس جهاز DEEBOT ضمن نطاق إشارة شبكة Wi-Fi المنزلية.	تأكد من أن جهاز DEEBOT متواجد ضمن نطاق إشارة Wi-Fi المنزلية.
		بدأت عملية إعداد الشبكة قبل أن يصبح جهاز DEEBOT مستعدًا.	اعمد إلى تشغيل مفتاح الطاقة. اضغط على زر إعادة التعيين. يكون جهاز DEEBOT مستعدًا لعملية إعداد الشبكة عندما يبدأ ضوء مؤشر Wi-Fi بالوميض ببطء.
		لا يدعم جهاز DEEBOT شبكة Wi-Fi بسرعة 5 جيجاهرتز.	تأكد من توصيل الروبوت بشبكة Wi-Fi بسرعة 2,4 جيجاهرتز.

الرقم	العُطل	الأسباب المحتملة	الحلول
4	يعود جهاز DEEBOT إلى محطة الإفراغ التلقائي قبل أن يكون قد انتهى من التنظيف.	يختلف وقت العمل وفقًا لسطح الأرضية ومدى تعقيد الغرفة ووضع التنظيف المحدد. عندما ينخفض مستوى طاقة البطارية، يقوم جهاز DEEBOT بالتبديل تلقائيًا إلى وضع إعادة الشحن ويعود إلى محطة الإفراغ التلقائي لإعادة شحن نفسه.	شغّل وظيفة التنظيف المستمر في تطبيق ECOVACS HOME. سيستأنف جهاز DEEBOT تلقائيًا دورة التنظيف غير المكتملة عند تمكين التنظيف المستمر.
		يتعذر على جهاز DEEBOT الوصول إلى بعض المناطق المسدودة بالأثاث أو الحواجز.	رتّب منطقة التنظيف واضعًا الأثاث والأغراض الصغيرة في مكانها الصحيح.
		محطة الإفراغ التلقائي بعيدة جدًا عن وسط المنزل.	يرجى وضع محطة الإفراغ التلقائي بمحاذاة حائط غرفة مركزية في المنزل.
5	لا ينظّف جهاز DEEBOT تلقائيًا في الوقت المجدول.	تم إلغاء وظيفة جدولة الوقت.	يمكنك برمجة جهاز DEEBOT للتنظيف في أوقات محددة مستخدمًا تطبيق ECOVACS HOME.
		جهاز DEEBOT متوقف عن التشغيل.	شغّل جهاز DEEBOT.
		إن مستوى بطارية الروبوت منخفض.	اترك جهاز DEEBOT قيد التشغيل ومتصلاً بمحطة الإفراغ التلقائي للحرص على شحن البطارية بالكامل بحيث يمكن تشغيل الجهاز في أي وقت.
6	لا تخرج الماء من الخزان عندما يقوم جهاز DEEBOT بالمسح.	فلتر مدخل الماء في أسفل الخزان مسدود.	قم بفكّ مدخل الماء في أسفل الخزان ونظّف الفلتر كما هو موضّح في القسم 4.1.
		نفد الخزان من الماء.	أضف الماء في الخزان.
		منافذ الماء في الجزء السفلي من جهاز DEEBOT مسدودة.	تحقق من منافذ الماء في الجزء السفلي ونظّفها.

6. استكشاف الأخطاء وإصلاحها/6.1استكشاف الأخطاء وإصلاحها

الرقم	المشكلة	الأسباب المحتملة	الحلول
1	لا يتم شحن جهاز DEEBOT.	جهاز DEEBOT ليس قيد التشغيل.	شغّل جهاز DEEBOT.
		لم يتصل جهاز DEEBOT بمحطة الإفراغ التلقائي.	تأكد من توصيل نقاط تلامس الشحن على الروبوت بمشبكَي محطة الإفراغ التلقائي.
		سلك الطاقة غير متصل بمحطة الإفراغ التلقائي.	تأكد من توصيل سلك الطاقة بمحطة الإفراغ التلقائي بإحكام.
		محطة الإفراغ التلقائي غير متصلة بمصدر الطاقة.	تأكد من توصيل محطة الإفراغ التلقائي بمصدر الطاقة.
		البطارية فارغة تمامًا.	يرجى الاتصال بقسم دعم العملاء للحصول على المساعدة.
2	لا يمكن لجهاز DEEBOT العودة إلى محطة الإفراغ التلقائي.	لم يتم وضع محطة الإفراغ التلقائي بشكل صحيح.	راجع القسم 3.2 لوضع محطة الإفراغ التلقائي بشكل صحيح.
		لم يتم توصيل محطة الإفراغ التلقائي بشكل صحيح.	تأكد من توصيل محطة الإفراغ التلقائي بشكل صحيح.
		يتم تحريك محطة الإفراغ التلقائي يدويًا أثناء التنظيف.	يوصى بعدم تحريك محطة الإفراغ التلقائي أثناء التنظيف.
		تم إيقاف تشغيل جهاز DEEBOT لأكثر من 90 دقيقة.	يوصى بعدم إيقاف تشغيل جهاز DEEBOT لأكثر من 90 دقيقة.
		لم يبدأ جهاز DEEBOT بالتنظيف من محطة الإفراغ التلقائي.	تأكد من بدء جهاز DEEBOT بالتنظيف من محطة الإفراغ التلقائي.
3	يعلق جهاز DEEBOT أثناء العمل ويتوقف عن التشغيل.	تمت إعاقة جهاز DEEBOT بغرض ما على الأرض (أسلاك كهربائية، ستائر، شراريب السجاد، إلخ.).	سيحاول جهاز DEEBOT اتباع طرق عدة لحلّ المشكلة التي تواجهه. إذا لم ينجح في القيام بذلك، اعمد إلى إزالة العقبات يدويًا وأعد تشغيله.
		قد يكون جهاز DEEBOT عالقًا تحت أثاث بمدخل بارتفاع مماثل.	يرجى وضع حاجز فاصل أو تعيين حدود افتراضية في تطبيق ECOVACS HOME.

5. ضوء المؤشر

سيشير جهاز DEEBOT إلى حدوث خطأ عبر ضوء مؤشر وتقرير صوتي. تتوفّر معلومات مفصّلة أكثر حول الدعم على تطبيق ECOVACS HOME والموقع الإلكتروني.

ضوء المؤشر	السيناريو
يضيء زر الوضع التلقائي باللون الأبيض الثابت	الروبوت قيد التنظيف
	تم إيقاف الروبوت مؤقتًا أثناء التنظيف
يومض زر الوضع التلقائي باللون الأبيض	الروبوت قيد الشحن
	الروبوت يبدأ بالتشغيل
	الروبوت يغيّر موقعه
يضيء زر الوضع التلقائي باللون الأحمر الثابت	مستوى بطارية الروبوت منخفض
يومض زر الوضع التلقائي باللون الأحمر	ثمة مشكلة في الروبوت

4. الصيانة/4.6 التخزين

إذا كنت لن تستخدم جهاز DEEBOT لفترة، فاشحنه بالكامل وأوقف تشغيله قبل أن تقوم بتخزينه.
اشحن جهاز DEEBOT كل شهر ونصف لمنع استنزاف البطارية.

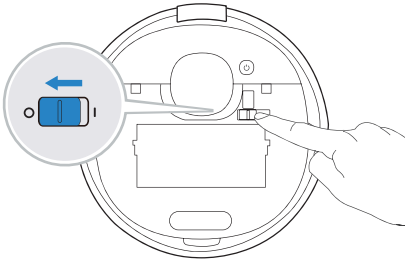

ملاحظة: عندما لا يقوم جهاز DEEBOT بالتنظيف، يوصى بإبقائه قيد التشغيل والشحن.

6

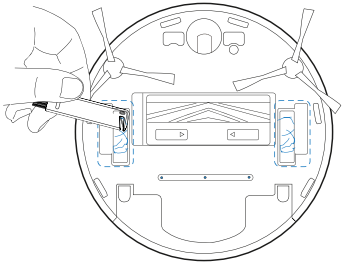

7

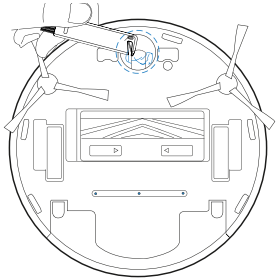

4.6/ مكوّنات أخرى

ملاحظة: قبل تنظيف نقاط تلامس الشحن ومشبكَي محطة الإفراغ التلقائي على الروبوت، أوقف تشغيل الروبوت وافصل محطة الإفراغ التلقائي عن الكهرباء.

1

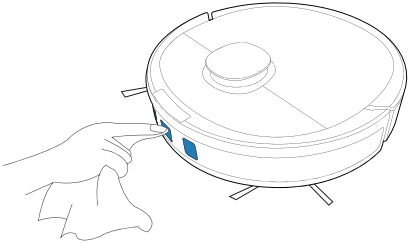

2

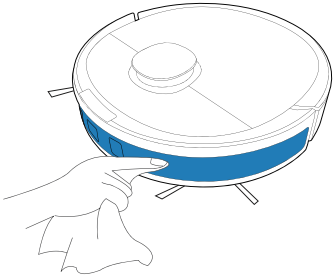

3

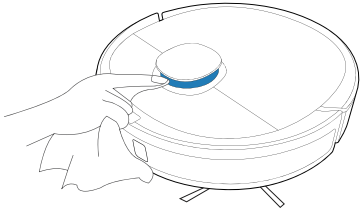

4

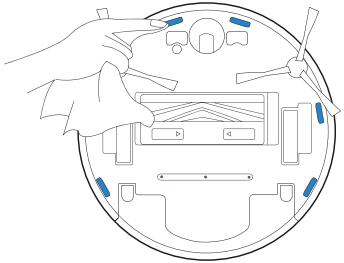

5

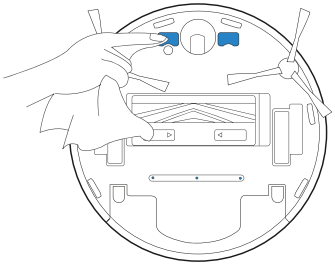

فك براغي غطاء
أنبوب تفريغ الغبار

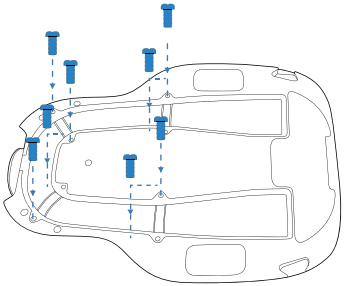

إلغاء تثبيت غطاء
أنبوب تفريغ الغبار

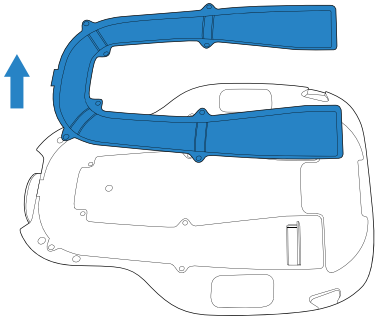

تنظيف أنبوب تفريغ الغبار

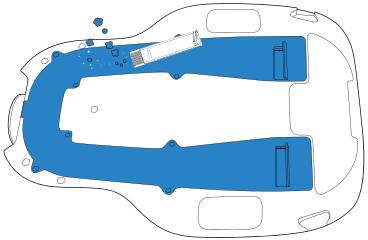

2 تنظيف غطاء نافخ الهواء

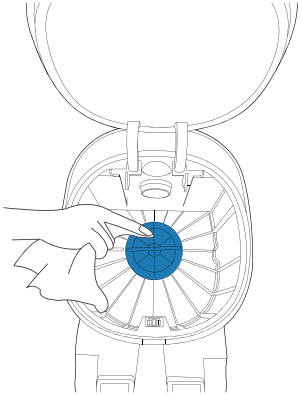

3 تثبيت كيس الغبار

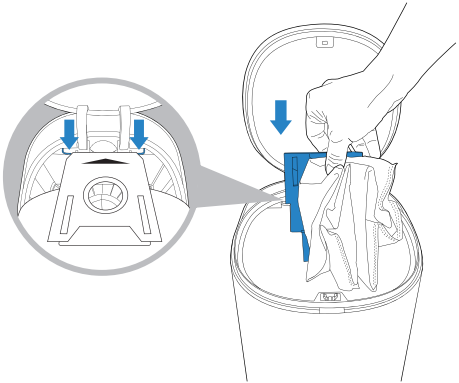

4 إغلاق غطاء حاوية الغبار

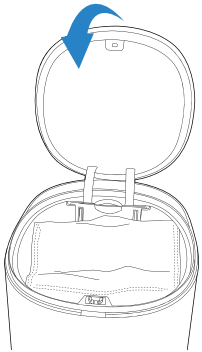

4. الصيانة/4.5 محطة الإفراغ التلقائي

ملاحظة: افصل محطة الإفراغ التلقائي عن الكهرباء قبل تنظيفها وصيانتها.

* لإتمام الصيانة بشكل مناسب، امسح الجهاز باستخدام قطعة قماش نظيفة وجافة وتجنب استخدام أي محلول أو رذاذ تنظيف.

مشبكي محطة الإفراغ التلقائي

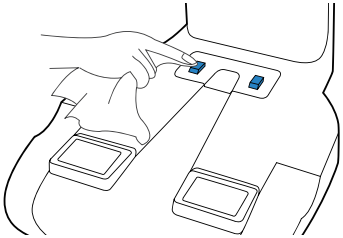

باعث إشارات الأشعة تحت الحمراء

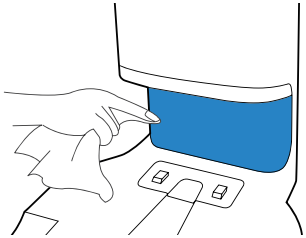

كيس الغبار

1 التخلّص من كيس الغبار

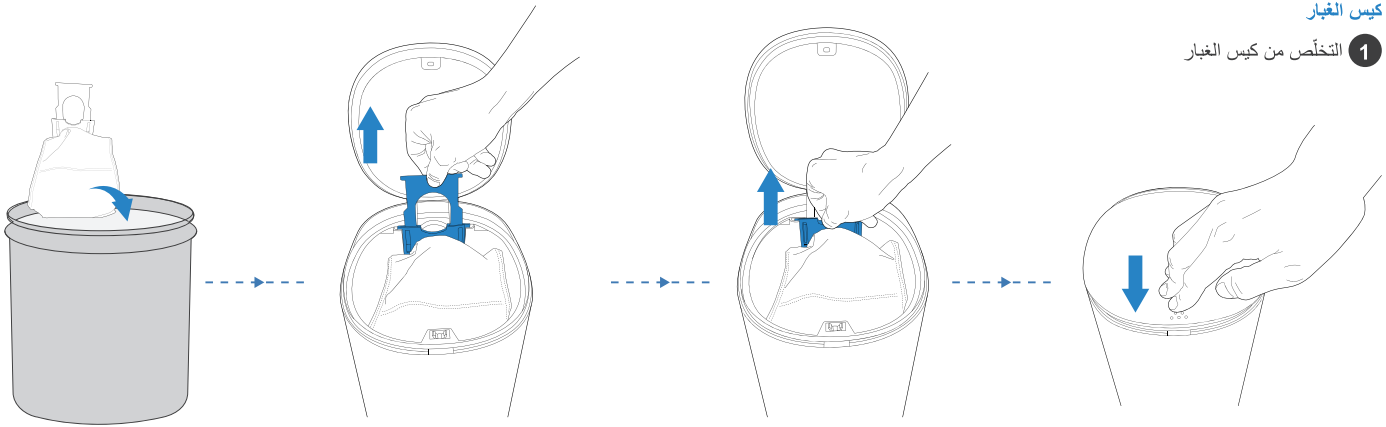

* سيتم إغلاق كيس الغبار بإحكام بواسطة المقبض حتى لا يتسرب الغبار.

4. الصيانة/4.4 الفرشاة الرئيسية والفراشي الجانبية

الفرشاة الرئيسية

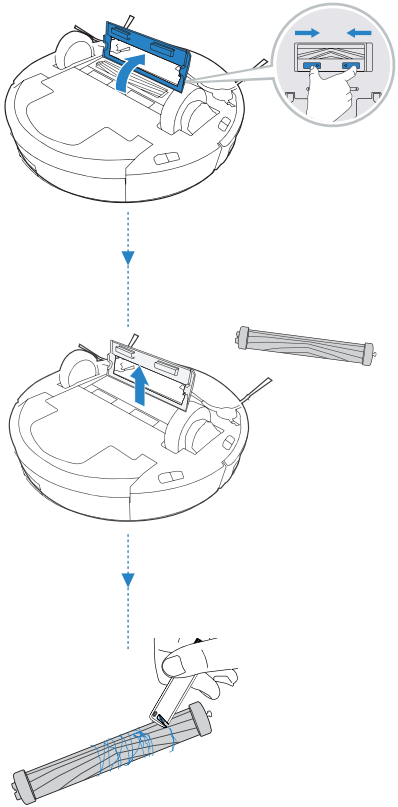

الفراشي الجانبية

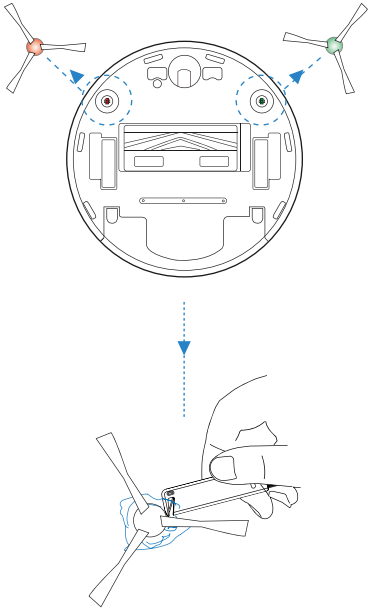

4. الصيانة/4.3 حاوية الغبار القابلة للإفراغ التلقائي والفلاتر

حاوية الغبار

1

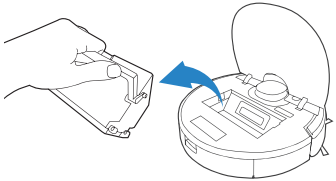

2

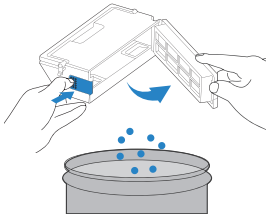

3

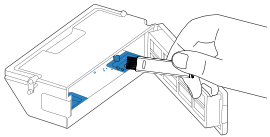

عالي الفعالية

1

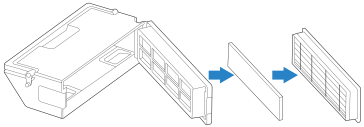

2

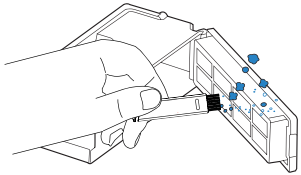

3

4

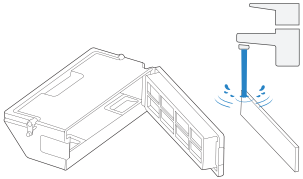

5

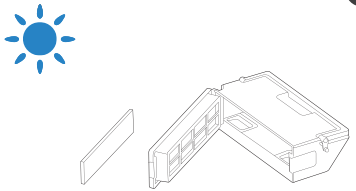

1

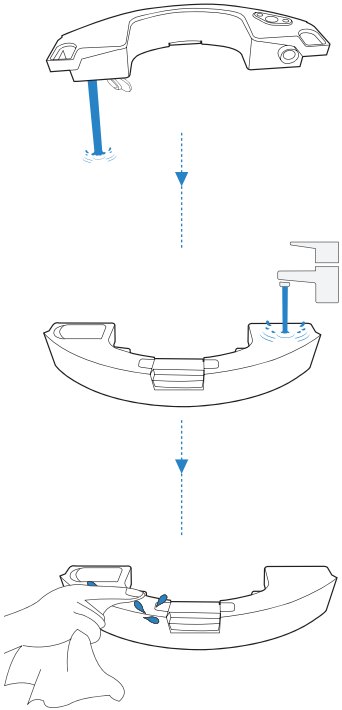

2 قطعة قماش للتنظيف مصنوعة من الألياف الدقيقة قابلة للغسل/قابلة لإعادة الاستخدام

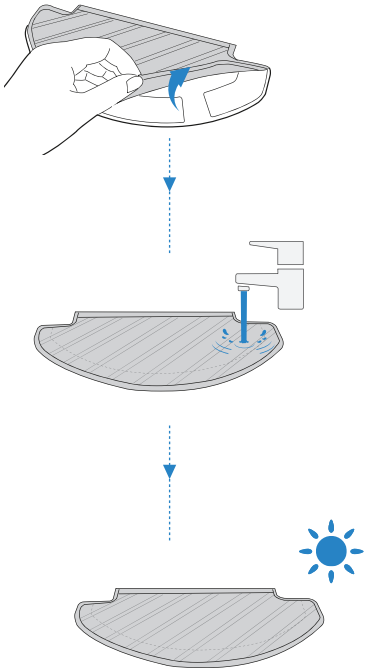

قطعة قماش التنظيف يمكن التخلص منها

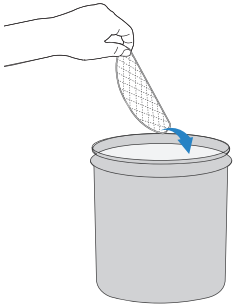

نظّف فلتر مدخل الماء في أسفل الخزان إذا كان مسدودًا.

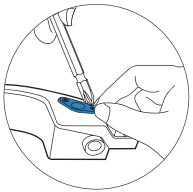

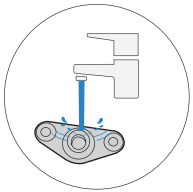

4. الصيانة/4.1 الصيانة الدورية

للحفاظ على الأداء الممتاز لجهاز DEEBOT، نفّذ علميات الصيانة واستبدل القطع وفقًا للوتيرة التالية:

قطع الروبوت	وتيرة الصيانة	وتيرة الاستبدال
قطعة قماش التنظيف يمكن التخلص منها	/	الاستبدال بعد كل استخدام
قطعة قماش للتنظيف مصنوعة من الألياف الدقيقة قابلة للغسل/قابلة لإعادة الاستخدام	بعد كل استخدام	كل 50 غسلة
كيس الغبار	/	يجب استبدال أكياس الغبار عندما يشير ضوء المؤشر/تطبيق ECOVACS HOME إلى ذلك.
الخزان/لوح قطعة قماش التنظيف	بعد كل استخدام	/
الفرشاة الجانبية	مرة كل أسبوعين	كل 3-6 أشهر
الفرشاة الرئيسية	مرة في الأسبوع	كل 6-12 شهرًا
الفلتر الإسفنجي/الفلتر العالي الفعالية	مرة في الأسبوع	كل 3-6 أشهر
مستشعر TrueDetect ثلاثي الأبعاد العجلة العامة أجهزة الاستشعار لمنع السقوط ممتص الصدمات نقاط تلامس الشحن مشبكَي محطة الإفراغ التلقائي	مرة في الأسبوع	/

قبل تنظيف جهاز DEEBOT وصيانته، أوقف تشغيل الروبوت وافصل محطة الإفراغ التلقائي عن الكهرباء.

يتم توفير أداة تنظيف متعددة الوظائف لتسهيل عملية الصيانة. يجب التعامل مع الأداة بحرص كونها مزوّدة بحواف حادة.

ملاحظة: تصنّع شركة ECOVACS قطع غيار وتركيبات متعددة. يُرجى الاتصال بقسم خدمة العملاء للحصول على مزيد من المعلومات حول قطع الغيار.

3. التشغيل والبرمجة/3.6 نظام المسح OZMO

1 **ملاحظة:** لإطالة مدة استهلاك الخزان، يوصى باستخدام المياه النقية أو المياه المتيسرة مع نظام المسح OZMO.

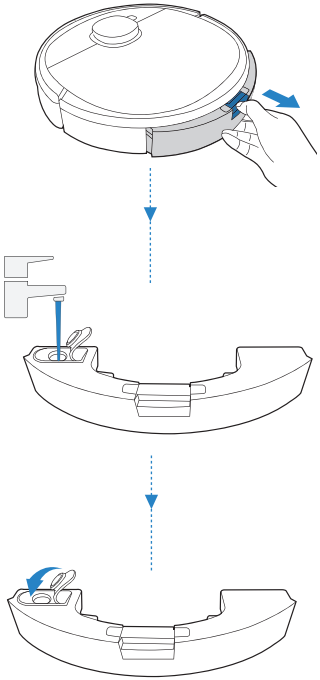

2 **ملاحظة:** أثناء المسح، يكشف جهاز DEEBOT تلقائيًا عن وجود سجّادة ويبقى بعيدًا عنها. إذا أردت تنظيف السجادة، فيرجى أولاً إزالة لوح قطعة قماش التنظيف.

* عند إرفاق قطعة قماش التنظيف التي يمكن التخلص منها، تأكد من أن الجانب المنفوش متصل باللوح وأن الجانب المنقط يواجه الجهة الخارجية.

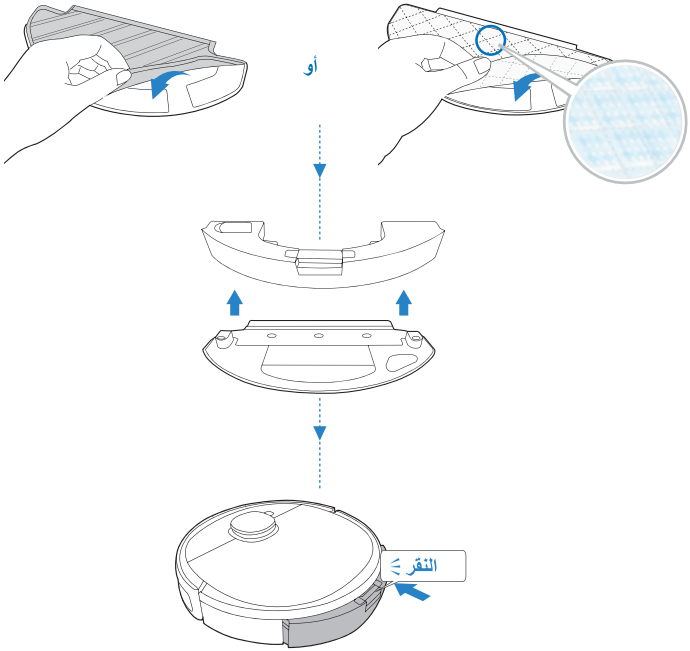

* يمكنك أيضًا شراء حزمة مسح كهربائية متأرجحة توفر أداء مسح مكثفًا. اكتشف المزيد من الملحقات على www.ecovacs.com/global.

3. التشغيل والبرمجة/3.5 تشغيل DEEBOT

أثناء التنظيف الأول، يُرجى الإشراف على جهاز DEEBOT ومساعدته في حال وجود مشكلة.

1 البدء

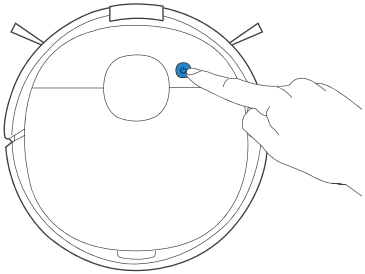

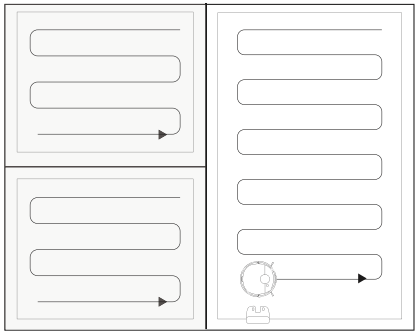

2 إيقاف التشغيل المؤقت

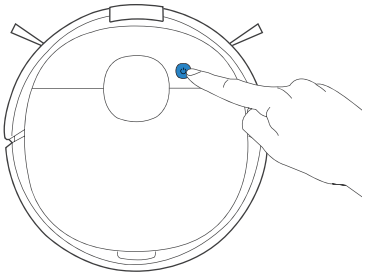

ملاحظة: تتوقف لوحة تحكم الروبوت عن الوميض عندما يتوقف الروبوت عن التشغيل مؤقتًا لبضع دقائق. اضغط على زر الوضع التلقائي على جهاز DEEBOT لتشغيل الروبوت.

3 العودة إلى الشحن

الضغط على ⏻ لمدة 3 ثوانٍ لإعادة إرسال DEEBOT إلى محطة الإفراغ التلقائي.

* عند توصيل محطة الإفراغ التلقائي بالطاقة، يعود جهاز DEEBOT تلقائيًا إلى المحطة للشحن أو إفراغ حاوية الغبار كلما دعت الحاجة إلى ذلك.

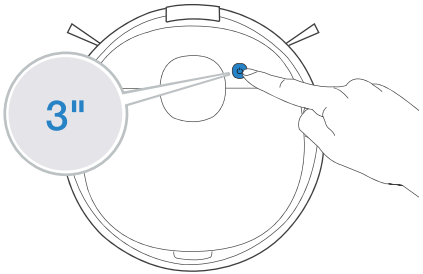

3. التشغيل والبرمجة/3.4 تطبيق ECOVACS HOME

للاستمتاع بكل الميزات المتوفرة، يوصى بالتحكم بجهاز DEEBOT الخاص بك عبر تطبيق ECOVACS HOME.

قبل البدء، تأكد من أن:

- هاتفك المحمول متصل بشبكة Wi-Fi.
- الإشارة اللاسلكية للنطاق 2,4 جيجاهرتز ممكّنة على الموجّه الخاص بك.
- ضوء مؤشر Wi-Fi الموجود على DEEBOT يومض ببطء.

ضوء مؤشر Wi-Fi

	يومض ببطء	غير متصل بشبكة Wi-Fi أو في انتظار الاتصال بشبكة Wi-Fi
	يومض بسرعة	يتم الاتصال بشبكة Wi-Fi
	يضيء بشكل ثابت	متصل بشبكة Wi-Fi

نصائح:
إذا واجهت أي مشاكل أثناء عملية إعداد Wi-Fi، فراجع قسم استكشاف الأخطاء وإصلاحها > الاتصال بشبكة Wi-Fi في هذا الدليل.

2 تشغيل الجهاز

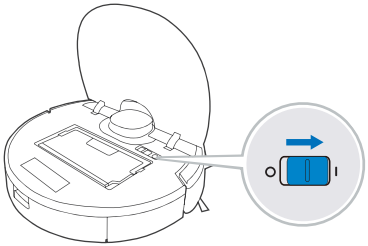

ملاحظة: I = التشغيل، O = إيقاف التشغيل.

لا يمكن شحن DEEBOT عندما يكون متوقفًا عن التشغيل.

3 شحن DEEBOT

أفرغ كمية الماء المتبقية من الخزان وأزل الخزان ولوح قطعة قماش التنظيف قبل شحن DEEBOT.

يومض عندما يتم شحن DEEBOT. يتوقف عن الإضاءة عندما يصبح جهاز DEEBOT مشحونًا بالكامل.

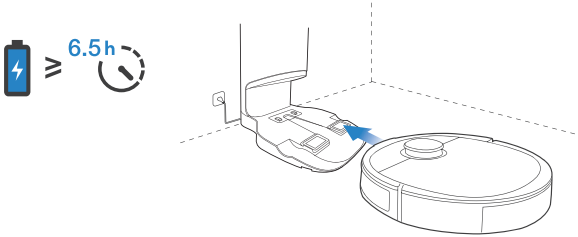

3. التشغيل والبرمجة/

3.3 شحن DEEBOT

1 موضع محطة الإفراغ التلقائي

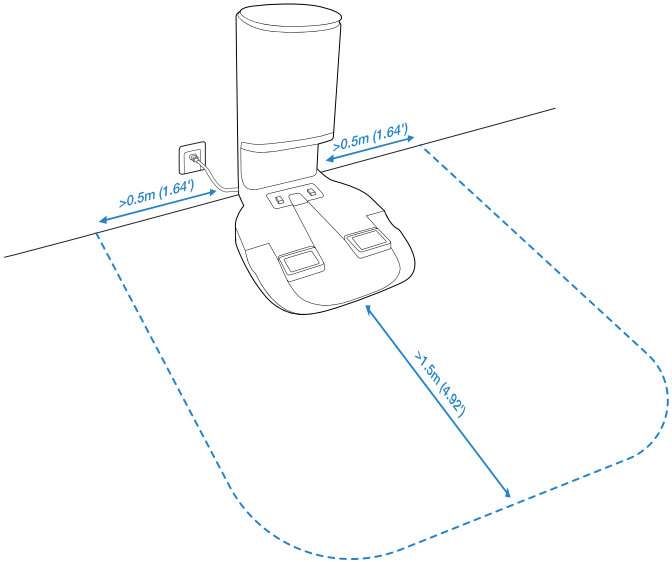

3 تركيب الفراشي الجانبية

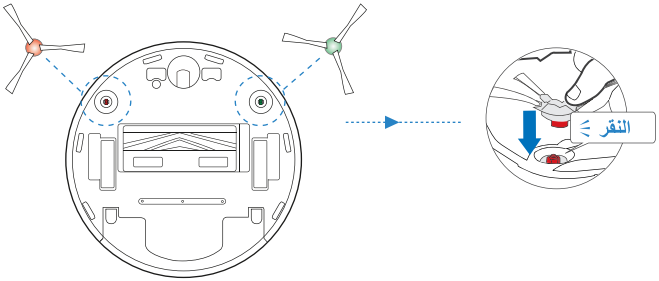

3. التشغيل والبرمجة/3.2 التشغيل السريع

1 إزالة المواد الواقية

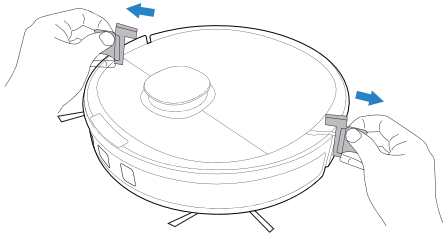

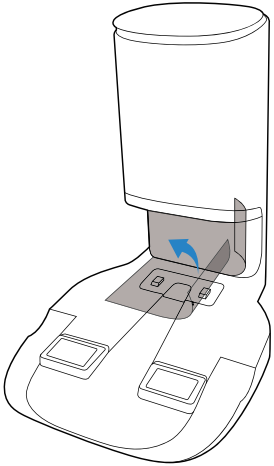

2 تجميع محطة الإفراغ التلقائي

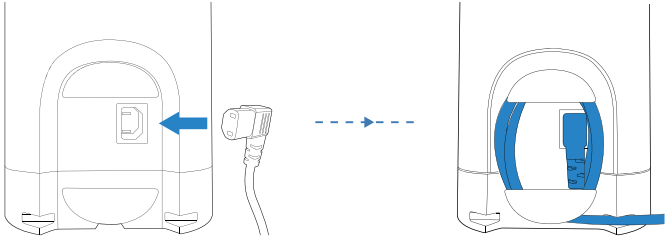

3. التشغيل والبرمجة/3.1 ملاحظات قبل التنظيف

رتّب منطقة التنظيف واضعًا الأثاث، مثل الكراسي، في مكانها الصحيح.

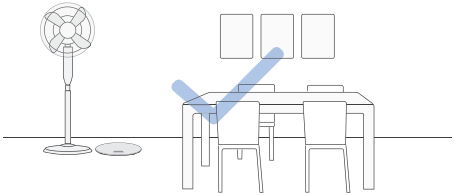

خلال الاستخدام الأول، تأكد من أن كل باب غرفة مفتوح لمساعدة جهاز DEEBOT في استكشاف منزلك بالكامل.

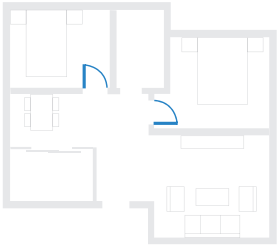

قد تضطر إلى وضع حاجز فاصل بالقرب من الحافة لمنع وقوع الوحدة عنها.

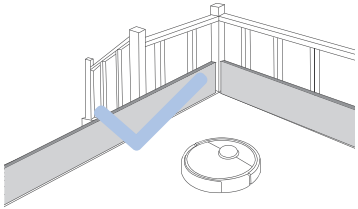

ارفع الأغراض عن الأرض، بما في ذلك الأسلاك والأقمشة والشباشب وما إلى ذلك، لزيادة فعالية التنظيف.

قبل استخدام المنتج على سجاد مع شراريب، يُرجى ثني طرفي السجادة إلى الداخل.

يُرجى عدم الوقوف في الأماكن الضيقة مثل الممرات، والحرص على عدم إعاقة جهاز استشعار الكشف.

سلك الطاقة

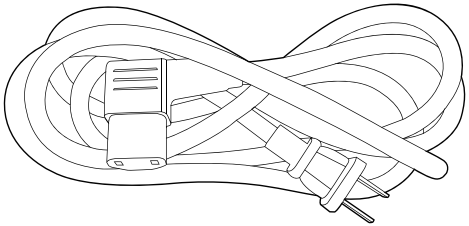

خزان

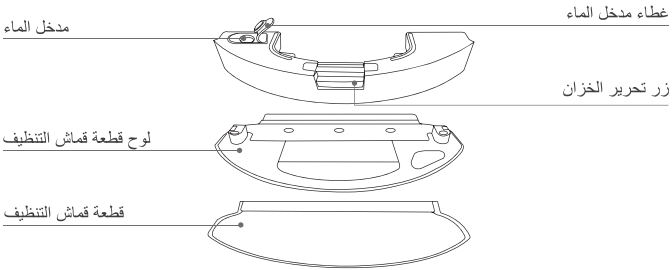

محطة الإفراغ التلقائي (من الخلف)

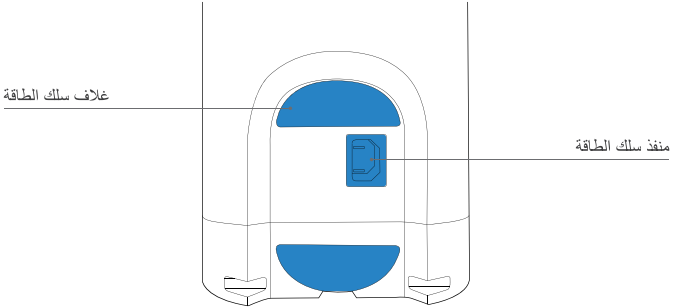

محطة الإفراغ التلقائي (من الأعلى)

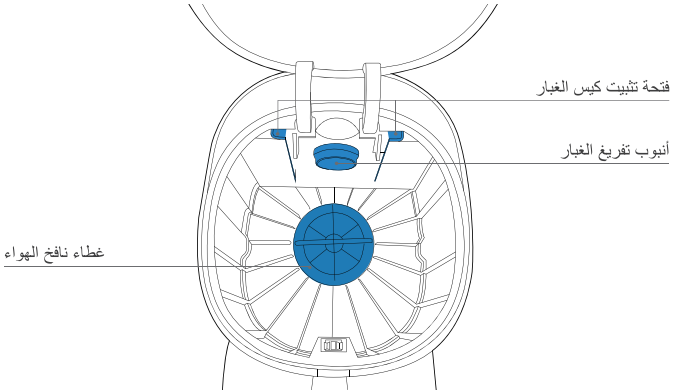

محطة الإفراغ التلقائي (من الأسفل)

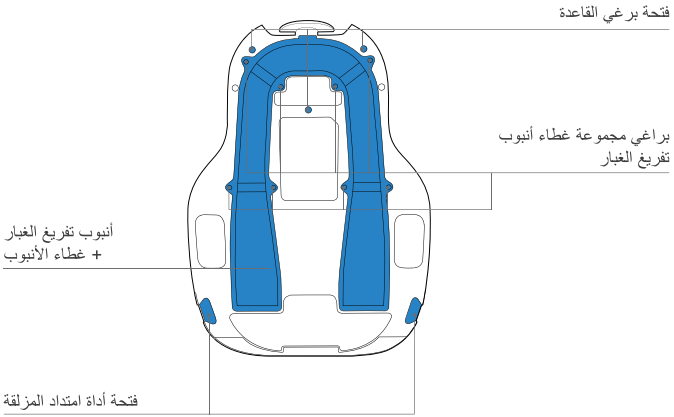

عرض الجهة السفلية

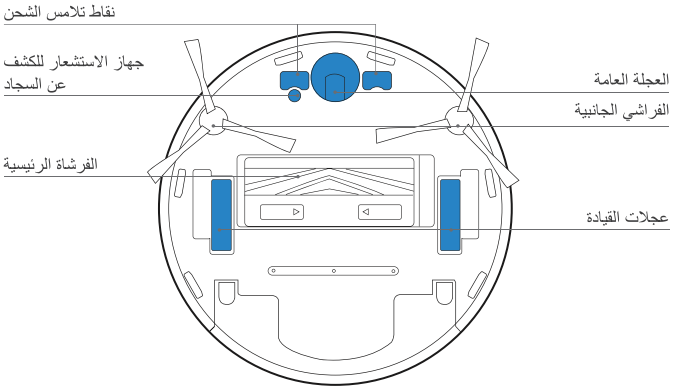

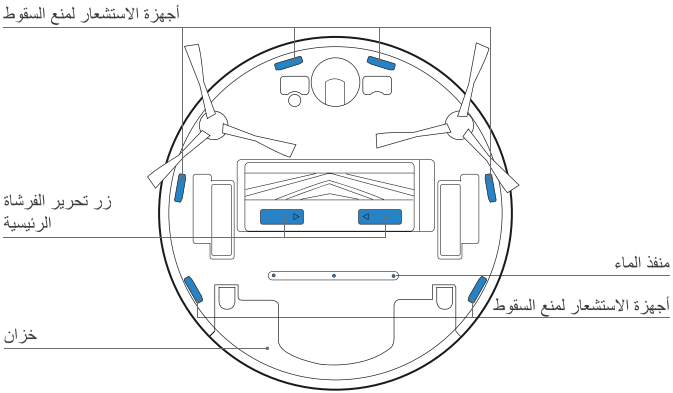

محطة الإفراغ التلقائي

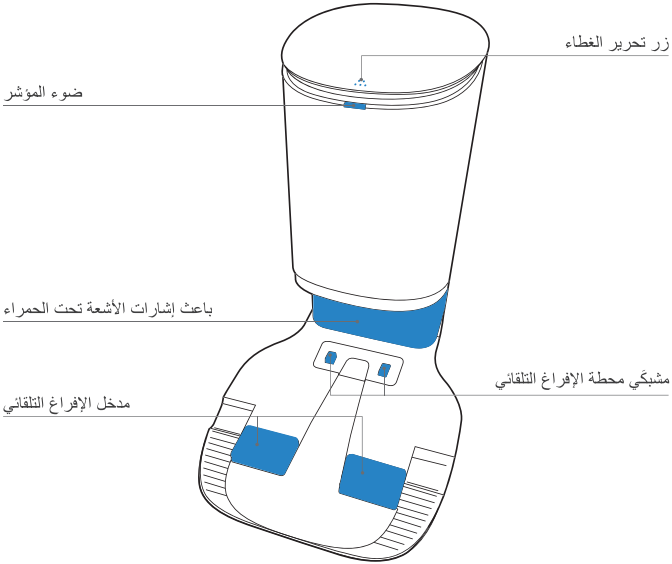

2. محتويات الحزمة/2.2 الرسم التخطيطي للمنتج

الروبوت

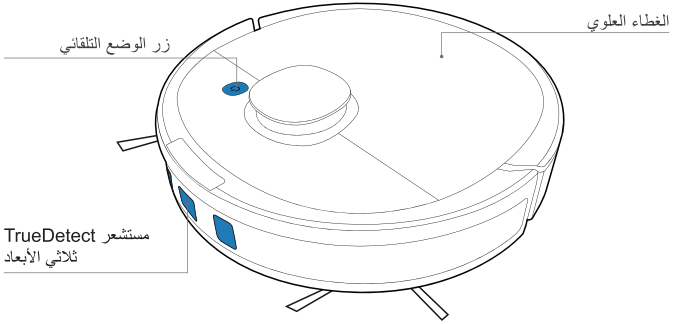

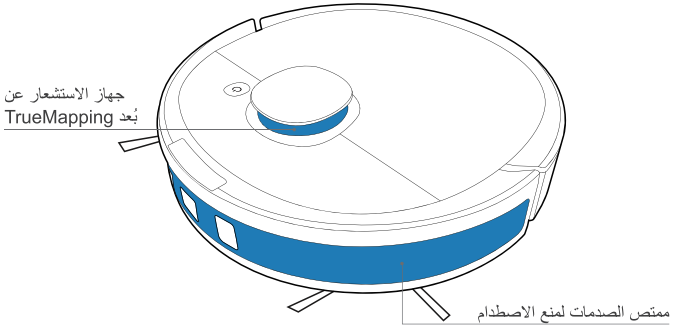

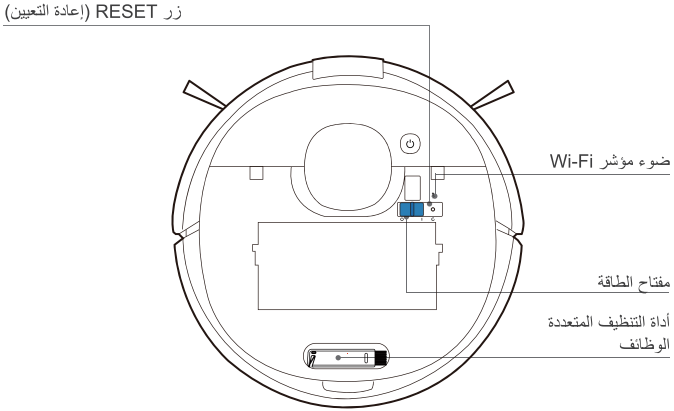

حاوية غبار قابلة للإفراغ التلقائي

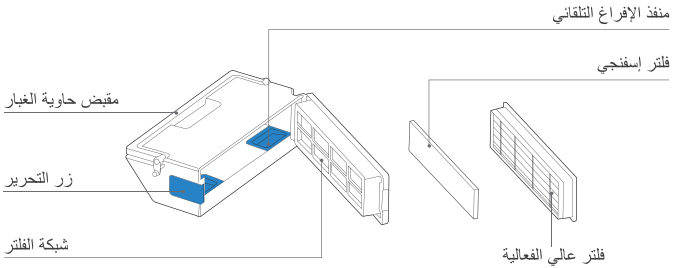

2. محتويات الحزمة/2.1 محتويات الحزمة

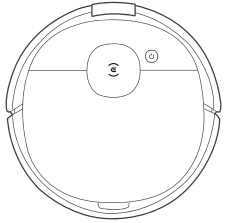

الروبوت

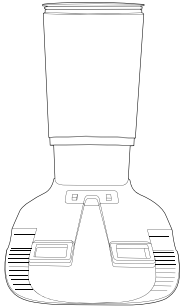

محطة الإفراغ التلقائي

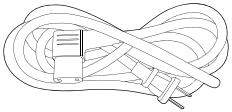

سلك الطاقة

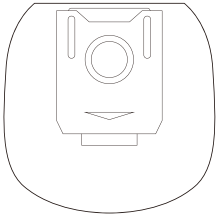

كيس الغبار

دليل التعليمات

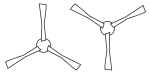

الفراشي الجانبية

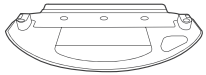

لوح قطعة قماش التنظيف

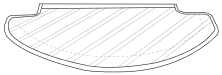

قطعة قماش للتنظيف مصنوعة من الألياف الدقيقة قابلة للغسل/قابلة لإعادة الاستخدام

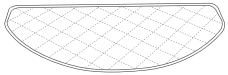

قطع قماش للتنظيف يمكن التخلص منها

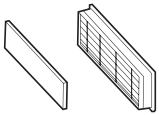

فلتر عالي الفعالية وفلتر إسفنجي

ملاحظة: إنّ الصور والأشكال مرجعية فقط وقد تختلف عن مظهر المنتج الفعلي.
وقد يخضع تصميم المنتج ومواصفاته لتغييرات من دون إشعار.

29. يجب أن تستخدم الجهاز وفقًا للإرشادات الموجودة في دليل التعليمات هذا. لا تتحمل شركة ECOVACS ROBOTICS مسؤولية أي أضرار أو إصابات ناجمة عن الاستخدام غير السليم.
30. يحتوي الروبوت على بطاريات لا يمكن استبدالها إلا على يد شخص متخصص. لاستبدال بطارية الروبوت، يُرجى الاتصال بقسم خدمة العملاء.
31. في حال لن يتم استخدام الروبوت لفترة طويلة، أوقف تشغيله لتخزينه وافصل محطة الإفراغ التلقائي عن الكهرباء.
32. **تحذير:** لشحن البطارية، استخدم فقط وحدة الإمداد القابلة للفصل التي تُباع CH1822 المتوفرة مع الجهاز أو وحدة CH1918 منفصلة كملحق.

لتلبية متطلبات التعرض للتردد الراديوي، ينبغي الحفاظ على مسافة فصل تبلغ 20 سنتمترًا أو أكثر بين هذا الجهاز والأشخاص أثناء تشغيله. لضمان الامتثال، لا يُنصح بإجراء العمليات على مسافة أقرب من تلك المذكورة. يجب ألا يتواجد الهوائي المستخدم مع جهاز الإرسال هذا في الموقع نفسه مع أي هوائي أو جهاز إرسال آخر.

	الفئة II
	حماية الدائرة القصيرة لعزل المحوّل الكهربائي
	إمداد الطاقة من النمط الإبدالي
	للاستخدام داخل المنزل فقط
	التيار المستمر
	التيار المتردد

15. لا تستخدم الجهاز لالتقاط المواد القابلة للاشتعال أو للانفجار مثل البنزين أو حبر الآلة الطابعة أو الناسخة، ولا تستخدمه في المناطق التي قد تتواجد فيها تلك المواد.
16. لا تستخدم الجهاز لالتقاط أي غرض فيه نار أو دخان، مثل السجائر أو عيدان الكبريت أو الرماد الساخن أو أي مادة قد تتسبّب في حدوث حريق.
17. لا تضع أغراضًا في فتحة الشفط. لا تستخدم الجهاز إذا كانت فتحة الشفط مسدودة. لا تترك غبارًا أو وبرًا أو شعرًا أو أي شيء قد يقلّل من تدفق الهواء داخل الفتحة.
18. احرص على عدم إلحاق ضرر بسلك الطاقة. لا تسحب الجهاز أو محطة الإفراغ التلقائي أو تحملهما بواسطة سلك الطاقة.
ولا تستخدم سلك الطاقة كمقبض، ولا تغلق الباب على سلك الطاقة، ولا تمرر سلك الطاقة على حواف أو زوايا حادة. لا تمرر الجهاز على سلك الطاقة. حافظ على سلك الطاقة بعيدًا عن الأسطح الساخنة.
19. في حال تلف سلك الطاقة، فيجب استبداله من قبل الشركة المصنّعة أو وكلاء الصيانة التابعين لها لتجنّب حدوث مخاطر.
20. لا تستخدم الجهاز إذا كان سلك الطاقة أو المقبس تالفًا. لا تستخدم الجهاز أو محطة الإفراغ التلقائي في حال كانا لا يعملان بشكل صحيح أو في حال تم إسقاطهما أو إلحاق أي ضرر بهما أو تركهما في الخارج، أو في حال ملامستهما للماء. يجب إصلاح الجهاز من قِبل الشركة المصنّعة أو وكلاء الصيانة التابعين لها لتجنّب حدوث مخاطر.
21. لا تستخدم الجهاز إذا كان سلك الطاقة أو المقبس تالفًا. لا تستخدم الجهاز أو محطة الإفراغ التلقائي في حال كانا لا يعملان بشكل صحيح أو في حال تم إسقاطهما أو إلحاق أي ضرر بهما أو تركهما في الخارج، أو في حال ملامستهما للماء. يجب إصلاح الجهاز من قِبل الشركة المصنّعة أو وكلاء الصيانة التابعين لها لتجنّب حدوث مخاطر.
22. أوقف تشغيل مفتاح الطاقة قبل تنظيف الجهاز أو صيانته.
23. يجب إزالة القابس من المقبس قبل تنظيف محطة الإفراغ التلقائي أو صيانتها.
24. أزل الجهاز من محطة الإفراغ التلقائي وأوقف تشغيل مفتاح الطاقة قبل إزالة البطارية للتخلص من الجهاز.
25. يجب إزالة البطارية والتخلص منها وفقًا للقوانين والأنظمة المحلية قبل التخلص من الجهاز.
26. يُرجى التخلص من البطاريات المستعملة وفقًا للقوانين والأنظمة المحلية.
27. لا تحرق الجهاز في حال تعرّضه لتلف شديد. يمكن أن تنفجر البطاريات في حال نشوب حريق.
28. في حال عدم استخدام محطة الإفراغ التلقائي لفترة طويلة، يُرجى فصلها عن الكهرباء.

1. تعليمات مهمة حول السلامة

تعليمات مهمة حول السلامة

عند استخدام جهاز كهربائي، يجب اتباع احتياطات السلامة الأساسية دائمًا، بما في ذلك:

اقرأ التعليمات كافةً قبل استخدام هذا الجهاز

احفظ هذه التعليمات

1. هذا الجهاز غير مخصص للاستخدام من قِبل الاشخاص (بمن فيهم الأطفال) الذين يعانون نقصًا في القدرات الجسدية أو الحسية أو العقلية، أو الذين لا يتمتعون بالخبرة والمعرفة الكافيتين، ما لم يتلقوا الإشراف أو التعليمات بشأن استخدام الجهاز على يد شخص مسؤول عن سلامتهم.
2. ينبغي أن يخضع الأطفال للإشراف لضمان عدم لعبهم بالجهاز.
3. إذا كان هناك من منحدر في المكان الذي تريد تنظيفه نتيجة وجود درجة ما أو سُلّم، فيجب أن تشغّل الجهاز للتأكد من أنه يستطيع الكشف عن تلك الدرجة من دون أن يقع. قد تضطر إلى وضع حاجز فاصل بالقرب من الحافة لتجنّب وقوع الوحدة. تأكد من أن الحاجز الفاصل لا يشكّل خطرًا.
4. استخدم المنتج فقط كما هو موضّح في هذا الدليل. استخدم الملحقات الموصى بها أو التي يتم بيعها من قبل الجهة المصنّعة فقط.
5. يُرجى التأكد من أن فولتية مصدر الطاقة متطابق مع فولتية الطاقة المحددة على محطة الإفراغ التلقائي.
6. هذا الجهاز مُعدّ للاستخدام داخل المنزل فقط. لا تستخدم الجهاز في البيئات الخارجية أو التجارية أو الصناعية.
7. استخدم فقط البطارية الأصلية القابلة لإعادة الشحن ومحطة الإفراغ التلقائي المتوفرتَين مع الجهاز من الشركة المصنّعة. يحظر استخدام البطاريات غير القابلة لإعادة الشحن. للحصول على المزيد من المعلومات حول البطارية، يرجى الرجوع إلى قسم المواصفات.
8. لا تستخدم الجهاز بدون وضع حاوية الغبار و/أو الفلاتر في مكانها.
9. لا تشغّل الجهاز في مكان فيه شموع مضاءة أو أغراض سهلة الكسر.
10. لا تستخدم في البيئات الشديدة البرودة أو السخونة (دون الـ -5 درجة مئوية/23 فهرنهايت وفوق الـ 40 درجة مئوية/104 فهرنهايت).
11. أبقِ الشعر والملابس الفضفاضة والأصابع وكل أجزاء الجسم بعيدًا عن أي فتحات وأجزاء متحركة.
12. لا تشغّل الجهاز في غرفة ينام فيها رضيع أو طفل.
13. لا تستخدم الجهاز على أسطح رطبة أو أسطح مع مياه راكدة.
14. لا تسمح للجهاز بالتقاط أجسام كبيرة مثل الحجارة أو قطع كبيرة من الورق أو أي غرض قد يتسبّب بسدّ الجهاز.

المحتويات

1. تعليمات مهمة حول السلامة 174
2. محتويات الحزمة 177
3. التشغيل والبرمجة 182
4. الصيانة 189
5. ضوء المؤشر 198
6. استكشاف الأخطاء وإصلاحها 199
7. المواصفات التقنية 205

Live Smart. Enjoy Life.

في حال واجهت حالات لم تتم معالجتها بشكل ملائم في دليل التعليمات هذا، يُرجى الاتصال بمركز خدمة العملاء حيث سيتمكّن فنّي من مساعدتك في معالجة مشكلة معينة أو الإجابة عن سؤالك.

لمزيد من المعلومات، يرجى زيارة الموقع الإلكتروني الرسمي لشركة ECOVACS ROBOTICS: **www.ecovacs.com**

تحتفظ الشركة بحق إدخال تغييرات على المنتج من ناحية التكنولوجيا و/أو التصميم بغية تحسينه بشكل مستمر.

شكرًا لاختيارك DEEBOT!

Ecovacs Robotics Co., Ltd
No. 18 You Xiang Road, Wuzhong District, Suzhou City, Jiangsu Province, P.R.China

451-1921-1607