DEEBOT™ OZMO 610

EN Instruction Manual
DE Benutzerhandbuch
ES Manual de instrucciones
FR Manuel d'instructions
IT Manuale d'uso

ECOVACS ROBOTICS

EN Instruction Manual 2
DE Benutzerhandbuch.....27
ES Manual de instrucciones.....57
FR Manuel d'instructions 86
IT Manuale d'uso 116
EU-Declaration of conformity 144

Congratulations on the purchase of your ECOVACS ROBOTICS DEEBOT! We hope it brings you many years of satisfaction. We trust the purchase of your new robot will help keep your home clean and provide you more quality time to do other things.

Should you encounter situations that have not been properly addressed in this Instruction Manual, please contact our Customer Service Center where a technician can address your specific problem or question.

For more information, please visit the ECOVACS ROBOTICS official website: **www.ecovacs.com**

The company reserves the right to make technological and/or design changes to this product for continuous improvement.

Thank you for choosing DEEBOT!

Live Smart. Enjoy Life.

Contents

1. Important Safety Instructions 2

2. Package Contents and Technical Specifications 6

2.1 Package Contents 6

2.2 Specifications 6

2.3 Product Diagram 7

3. Operating and Programming 9

3.1 Notes Before Cleaning 9

3.2 Quick Start 10

3.3 Cleaning Pattern and Cleaning Mode Selection 13

3.4 Programming the Robot 15

3.5 Optional Mopping System 15

3.6 Choosing a Suction Option 17

3.7 Alarm Indicator Light and Sounds 19

4. Maintenance 20

4.1 Dust Bin and Filters 20

4.2 Microfiber Cleaning Cloth and Mopping System 21

4.3 Main Brush, Direct Suction Option and Side Brushes 22

4.4 Other Components 23

4.5 Regular Maintenance 24

5. Troubleshooting 25

1. Important Safety Instructions

When using an electrical appliance, basic precautions should always be followed, including the following:

READ ALL INSTRUCTIONS BEFORE USING THIS APPLIANCE.

SAVE THESE INSTRUCTIONS

1. This Appliance can be used by children aged from 8 years and above and persons with reduced physical, sensory or mental capabilities or lack of experience and knowledge if they have been given supervision or instruction concerning use of the Appliance in a safe way and understand the hazards involved. Children shall not play with the Appliance. Cleaning and user maintenance shall not be made by children without supervision.
2. Clear the area to be cleaned. Remove power cords and small objects from the floor that could entangle the Appliance. Tuck rug fringe under the rug base, and lift items such as curtains and tablecloths off the floor.
3. If there is a drop off in the cleaning area due to a step or stairs, you should operate the Appliance to ensure that it can detect the step without falling over the edge. It may become necessary to place a physical barrier at the edge to keep the unit from falling. Make sure the physical barrier is not a trip hazard.
4. Only use as described in this manual. Only use attachments recommended or sold by the manufacturer.
5. Please make sure your power source voltage matches the power voltage marked on the Docking Station.
6. For INDOOR household use ONLY. Do not use the Appliance in outdoor, commercial or industrial environments.
7. Use only the original rechargeable battery and Docking Station provided with the Appliance from the manufacturer. Non-rechargeable batteries are prohibited. For battery information, please refer to Specifications section.
8. Do not use without dust bin and/or filters in place.

1. Important Safety Instructions

9. Do not operate the Appliance in an area where there are lit candles or fragile objects.
10. Do not use in extremely hot or cold environments (below -5˚C/23˚F or above 40˚C/104˚F).
11. Keep hair, loose clothing, fingers, and all parts of body away from any openings and moving parts.
12. Do not operate the Appliance in a room where an infant or child is sleeping.
13. Do not use Appliance on wet surfaces or surfaces with standing water.
14. Do not allow the Appliance to pick up large objects like stones, large pieces of paper or any item that may clog the Appliance.
15. Do not use Appliance to pick up flammable or combustible materials such as gasoline, printer or copier toner, or use in areas where they may be present.
16. Do not use Appliance to pick up anything that is burning or smoking, such as cigarettes, matches, hot ashes, or anything that could cause a fire.
17. Do not put objects into the suction intake. Do not use if the suction intake is blocked. Keep the intake clear of dust, lint, hair, or anything that may reduce air flow.
18. Take care not to damage the power cord. Do not pull on or carry the Appliance or Docking Station by the power cord, use the power cord as a handle, close a door on the power cord, or pull power cord around sharp edges or corners. Do not run Appliance over the power cord. Keep power cord away from hot surfaces.
19. If the power cord is damaged, it must be replaced by the manufacturer or its service agent in order to avoid a hazard.
20. The power supply is not to be repaired and not to be used any longer if it is damaged or defective.
21. Do not use with a damaged power cord or receptacle. Do not use the Appliance or Docking Station if it is not working properly, has been dropped, damaged, left outdoors, or come in contact with water. It must be repaired by the manufacturer or its service agent in order to avoid a hazard.

1. Important Safety Instructions

22. Turn OFF the power switch before cleaning or maintaining the Appliance.
23. The plug must be removed from the receptacle before cleaning or maintaining the Docking Station.
24. Remove the Appliance from the Docking Station, and turn OFF the power switch to the Appliance before removing the battery for disposal of the Appliance.
25. The battery must be removed and discarded according to local laws and regulations before disposal of the Appliance.
26. Please dispose of used batteries according to local laws and regulations.
27. Do not incinerate the Appliance even if it is severely damaged. The batteries can explode in a fire.
28. When not using the Docking Station for a long period of time, please unplug it.
29. The Appliance must be used in accordance with the directions in this Instruction Manual. ECOVACS ROBOTICS cannot be held liable or responsible for any damages or injuries caused by improper use.
30. The robot contains batteries that are only replaceable by skilled persons. To replace or remove the battery, please contact Customer Service.
31. If the robot will not be used for a long time, fully charge the robot and power OFF for storage and unplug the Docking Station.
32. **WARNING:** For the purposes of recharging the battery, only use the detachable supply unit CH1630A provided with the appliance.
33. The Remote Control pre-installs two non-rechargeable AAA batteries. To replace the battery of the Remote Control, please turn over the Remote Control, press and remove its Battery Cover. Remove the batteries, and insert the new batteries with the correct polarity. Reassemble the Battery Cover.
34. Non-rechargeable batteries are not to be recharged.

1. Important Safety Instructions

35. Different types of batteries or new and used batteries are not to be mixed.
36. Batteries of the Remote Control are to be inserted with the correct polarity.
37. Exhausted batteries are to be removed from the Appliance and safely disposed of.
38. If the Remote Control is to be stored unused for a long period, the batteries should be removed.
39. The supply terminals are not to be short-circuited.

For EU Countries

Correct Disposal of this Product

This marking indicates that this product should not be disposed of with other household wastes throughout the EU. To prevent possible harm to the environment or human health from uncontrolled waste disposal, recycle it responsibly to promote the sustainable reuse of material resources. To recycle your used device, please use the return and collection systems or contact the retailer where the product was purchased. They can safely recycle this product.

	Class II
	Short-circuit-proof safety isolating transformer
	Switch mode power supply
	For indoor use only

2. Package Contents and Technical Specifications

2.1 Package Contents

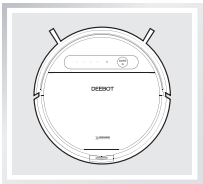

Robot

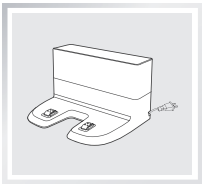

Docking Station

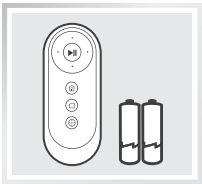

Remote Control with Batteries

Instruction Manual

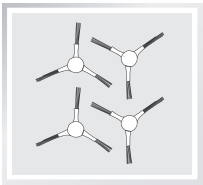

(4) Side Brushes

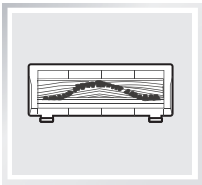

Main Brush Option
(Pre-installed)

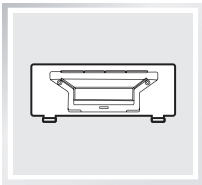

Direct Suction Option

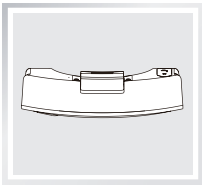

Reservoir

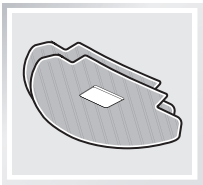

(2) Washable/Reusable
Microfiber Cleaning Cloths

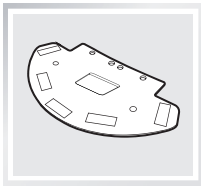

Cleaning Cloth Plate

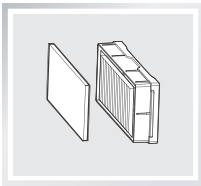

Sponge Filter and
High Efficiency Filter

2.2 Specifications

Model	**DD4G, DD4G.**(*=0-9)**		
Working Voltage	12V DC	Rated Power	40W
Docking Station Model	**CH1630A**		
Rated Input Voltage	100-240V AC	Rated output voltage	20V DC
Rated Output Current	0.8A	Rated power	25W
Remote Control Model	**RC1633**	Input Voltage	3V DC
Remote Control Battery Type	**AAA**	Nominal Voltage	1.5V DC
Battery	DM88-BYD/ ZJ1517-HFR 3000mAh		
Frequency bands	2412-2472MHz		
Maximum RF power transmitted in the frequency band	Max PA output power at 72.2 Mbps: 17.5 dBm		
	Max PA output power in 11b mode: 21.5 dBm		

Output power of the WIFI module is less than 100mW.

* Technical and design specifications may be changed in the course of continuous product improvement.

2. Package Contents and Technical Specifications

2.3 Product Diagram

Robot

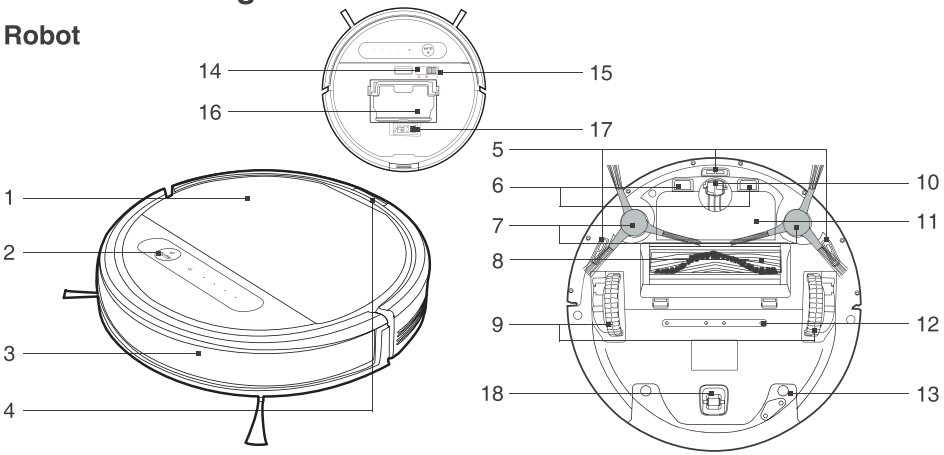

1. Cover	7. Side Brushes	14. RESET Button
2. AUTO Mode Button	8. Main Brush Option	15. Power Switch
3. Bumper with Anti-Collision Sensors	9. Driving Wheels	16. Dust Bin
4. Reservoir Release Button	10. Universal Wheel	17. Multi-Function Cleaning Tool
5. Anti-Drop Sensors	11. Battery Pack	18. Roller Wheel
6. Charging Contacts	12. Water Outlets	
	13. Reservoir	

Control Panel

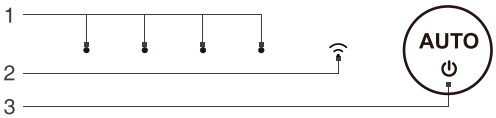

1. Status Indicator Light
2. Wi-Fi Indicator Light
3. AUTO Mode Button

Dust Bin

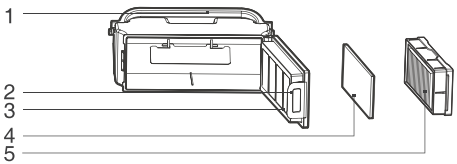

1. Dust Bin Handle
2. Dust Bin Lock
3. Filter Net
4. Sponge Filter
5. High Efficiency Filter

2. Package Contents and Technical Specifications

Advanced Mopping System

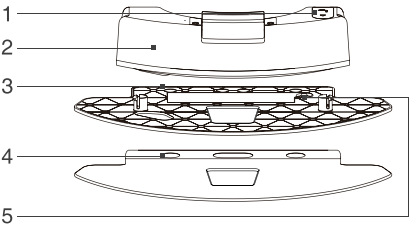

1. Water Inlet
2. Reservoir
3. Cleaning Cloth Plate
4. Washable/Reusable Microfiber Cleaning Cloth
5. Magnet

Docking Station

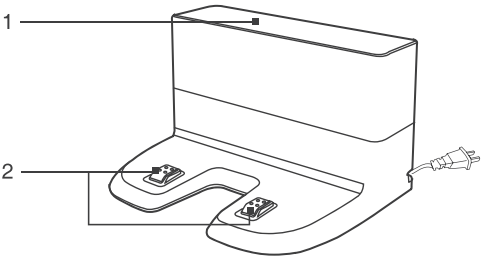

1. Infrared Signal Generator
2. Docking Station Pins

Remote Control

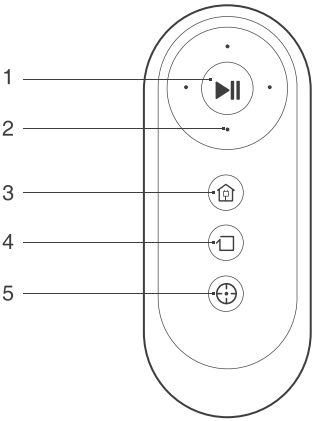

1. START/PAUSE Button
2. Direction Control Buttons
3. Return to Charger Mode Button
4. Edge Cleaning Mode Button
5. Spot Cleaning Mode Button

3. Operating and Programming

3.1 Notes Before Cleaning

Before operating DEEBOT, take a few moments to survey the area to be cleaned and remove any obstacles.

Please take care of DEEBOT and assist it at its first time of cleaning.

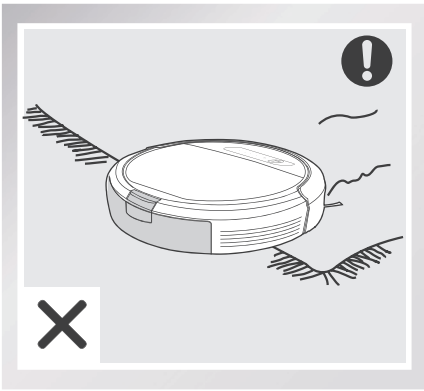

Before using the product near an area rug or on a short-pile area rug with tasseled edges, please fold area rug edges under themselves.

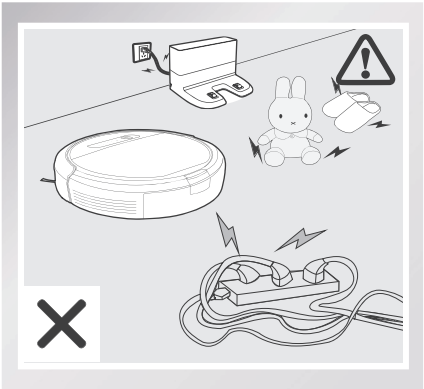

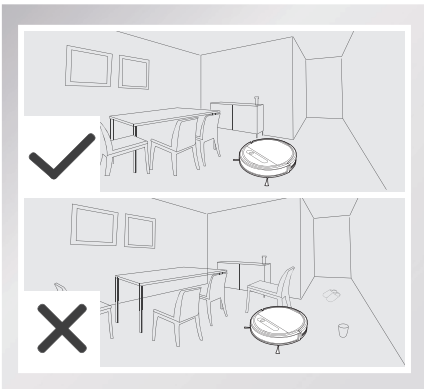

Remove power cords and small objects from the floor that could entangle the product, and tidy up the cleaning area to put furniture like chairs in their proper place.

3. Operating and Programming

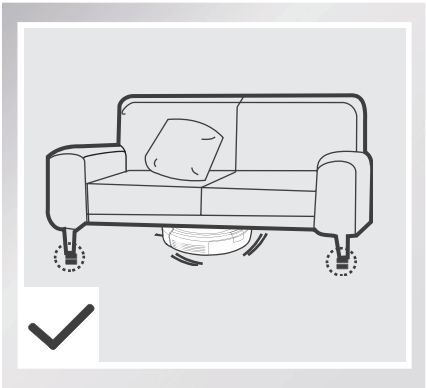

Please be aware that the robot needs at least an 8 cm (3.1") clearance to clean under furniture without complications.

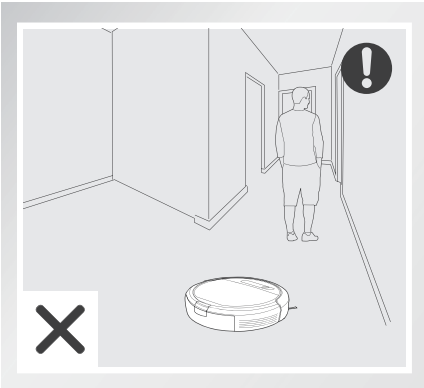

Please do not stand in narrow spaces, such as hallways, or DEEBOT may fail to identify the area to be cleaned.

If there is a step or stairs in the cleaning area, please operate DEEBOT to ensure its Anti-Drop Sensors can detect the drop off. It may be necessary to place a physical barrier at the edge of the drop off to keep the unit from falling over the edge.

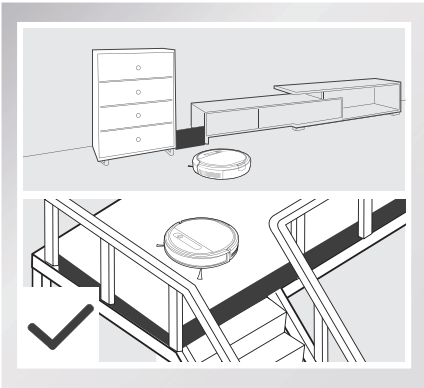

3.2 Quick Start

* Remove the protective strip from the robot's Bumper before use.

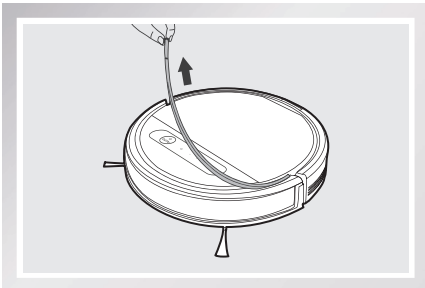

3. Operating and Programming

1 Docking Station Placement

- Place the Docking Station on a level floor surface against the wall with the base perpendicular to the ground. Keep the immediate area 1.5m (5') in front of the charger and 0.5m (1.6') on both sides of the charger clear of objects and reflective surfaces.
- Plug the Docking Station in.

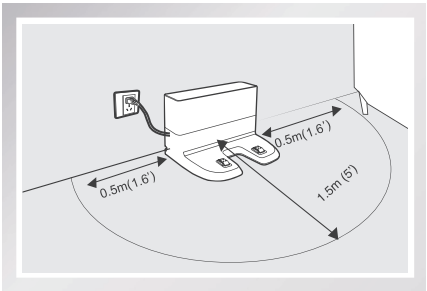

2 Install Side Brushes

- Attach Side Brushes to the bottom of DEEBOT by pressing a brush into each slot with the matching color until it clicks.

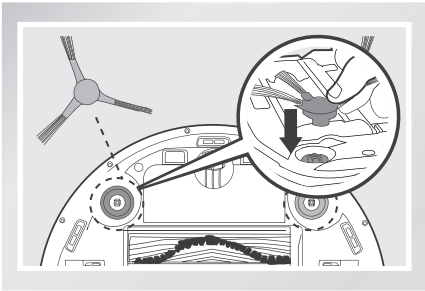

3 Power ON

- Open the robot's Top Cover. Turn the robot's Power Switch to the ON position. DEEBOT is powered ON when DEEBOT emits a musical sound and the AUTO Mode Button stays illuminated.

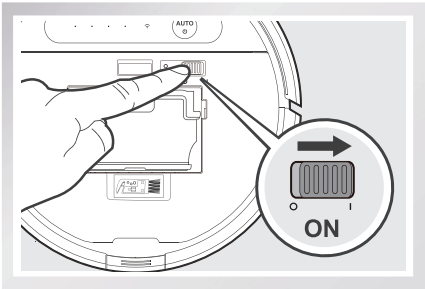

* When DEEBOT is not cleaning, it is suggested to keep it powered ON and charging instead of powered OFF.

3. Operating and Programming

4 Charge DEEBOT

- Place DEEBOT on the Docking Station making sure the Charging Contacts on DEEBOT and the Docking Station Pins make a connection.
- Charge DEEBOT for at least 4 hours before the first use.

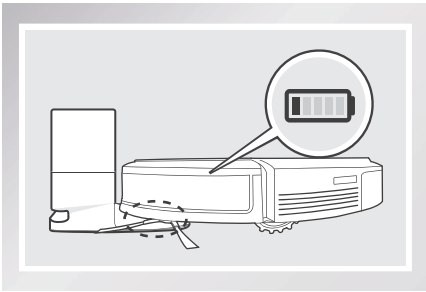

* Make sure to turn the robot's Power Switch to the ON position before charging.
* AUTO Mode Button blinks when DEEBOT is charging. AUTO Mode Button stops glowing when DEEBOT is fully charged.
* When DEEBOT completes the cleaning cycle or when battery power gets low, DEEBOT automatically returns to the Docking Station to recharge itself. DEEBOT can also be sent back to the Docking Station at any time by pressing the Return to Charger Button on the Remote Control.
* Empty any remaining water from the Reservoir and remove the Cleaning Cloth Plate before charging DEEBOT.

5 Start

- Press the AUTO Mode Button on DEEBOT or ⏯ on the Remote Control. DEEBOT starts to work immediately in AUTO Cleaning Mode.

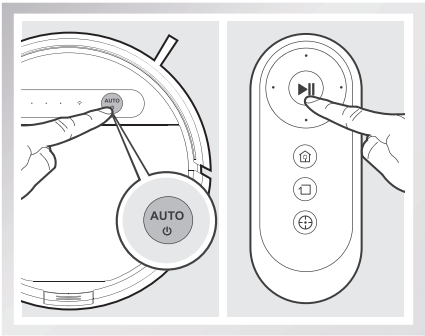

6 Pause

- Pause DEEBOT by pressing the AUTO Mode Button on DEEBOT or ⏯ on the Remote Control.

* DEEBOT can be directed to move forward, backward, left and right using the Direction Control Buttons on the Remote Control when it is Paused.
* The AUTO Mode Button on the robot's Control Panel stops glowing after the robot is paused for more than 10 minutes. Press AUTO Mode Button on the robot or press any button on the Remote Control to wake up the robot.

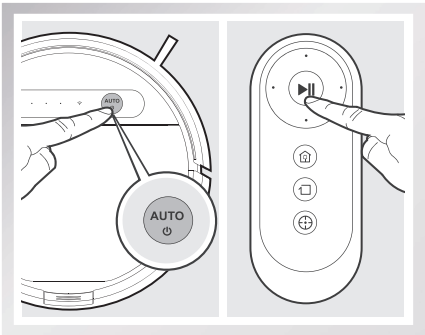

3. Operating and Programming

7 Power OFF

- Pause DEEBOT. Open the robot's Top Cover. Move the Power Switch to the OFF position.

* When DEEBOT is not cleaning, it is suggested to keep it powered ON and charging.

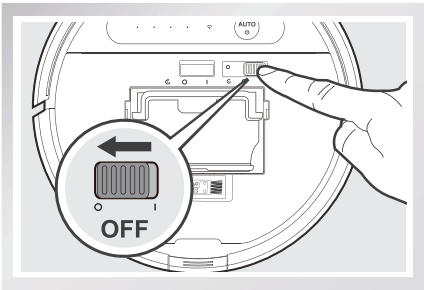

* For models with app-connectivity, various functions can be performed using the ECOVACS App.

3.3 Cleaning Pattern and Cleaning Mode Selection

DEEBOT has 2 Cleaning Patterns and several cleaning modes to choose from to effectively clean different floors. Cleaning Patterns and Cleaning modes are selected using the Remote Control or ECOVACS App.

Set Cleaning Pattern

Set the cleaning pattern based on floor types.

Random Cleaning Pattern

Random Cleaning Pattern should be set when cleaning carpet. In Random Pattern, DEEBOT cleans in a straight line and changes directions when it meets an obstacle.

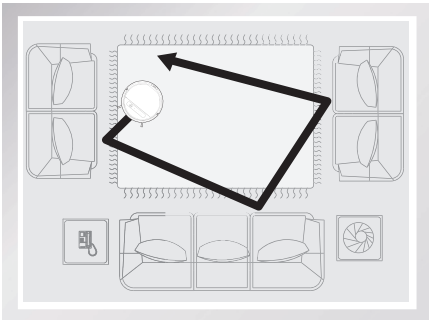

Programmed Cleaning Pattern (Default Pattern)

Programmed Cleaning Pattern is the robot's default pattern and should be set when cleaning bare floors. In Programmed Cleaning Pattern the robot plans the most efficient route, cleans in a back and forth straight-line pattern, returns to clean missed spots, then cleans room edges before completing the cleaning cycle.

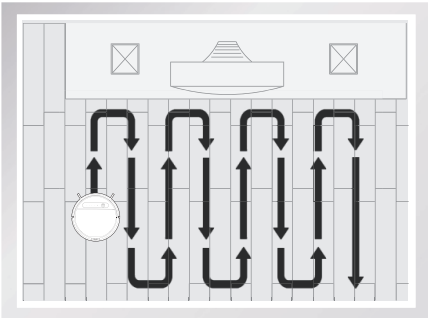

3. Operating and Programming

When Programmed Cleaning Pattern is Set:

* DEEBOT automatically conducts route planning when cleaning. If the robot is paused, moved manually or directed by the Remote Control during cleaning, DEEBOT will reconfigure the route and restart. Therefore, avoid using the Remote Control or moving DEEBOT manually when it is cleaning to ensure efficiency.
* DEEBOT may pause temporarily to recalculate its cleaning path. This is normal. Please be patient, the frequency and duration of the pause is determined by room complexity.
* If the cleaning environment contains both bare floors and carpet, barriers (for example a closed door) should be set between different floor types and cleaning patterns should be set accordingly. If both floor types are to be cleaned in one cleaning cycle, Random Cleaning Pattern should be set.

Double-click the AUTO Button on the robot. Cleaning Pattern is switched when DEEBOT emits two beeps.

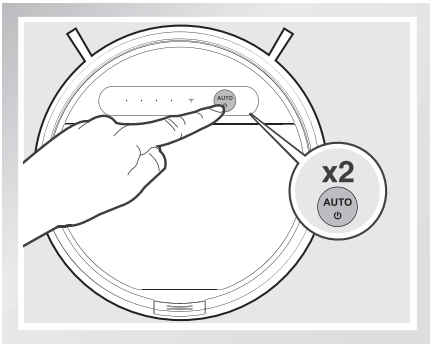

Cleaning Patterns can also be set using the ECOVACS App.
DEEBOT uses the set Cleaning Pattern when cleaning in AUTO Cleaning Mode.

Select Cleaning Mode

1 AUTO Cleaning Mode

This is the most commonly used mode and is good for every day cleaning.

* AUTO Cleaning Mode cleans using the Cleaning Pattern set in the previous step. Random Cleaning Pattern is best for carpet. Programmed Cleaning Pattern is best for bare floors.
* When the cleaning cycle is complete, DEEBOT returns to the Docking Station.

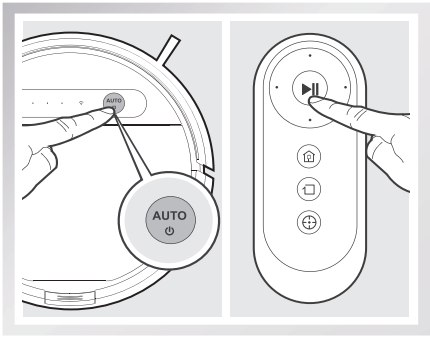

* Use the App to increase the suction power of the robot when in AUTO Cleaning Mode. Press in the App fro MAX suction power. Press to switch back to standard suction power. Enabling MAX suction power will consume more battery power.

3. Operating and Programming

2 Spot Cleaning Mode (1-5 minutes)

This mode is applicable for an area of highly concentrated dirt or dust. In Spot Cleaning Mode, DEEBOT focuses on a specific area to clean.

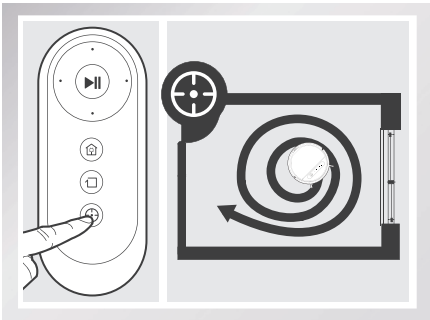

3 Edge Cleaning Mode

This mode is good for cleaning the edges and corners of a room. In Edge Cleaning Mode, DEEBOT cleans along a border (e.g. wall).

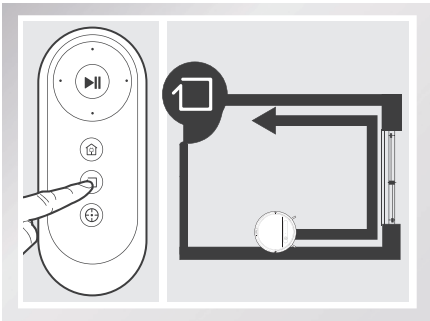

3.4 Programming the Robot

DEEBOT can be programmed weekly to clean multiple times per day at specific times using the ECOVACS App.

3.5 Optional Mopping System

DEEBOT has an optional Mopping System using a Washable/Reusable Microfiber Cleaning Cloth and Cleaning Cloth Plate attached to a proprietary Reservoir. The washable/reusable Cleaning Cloth automatically damp mops the floor to a spotless clean.

* Empty the Reservoir and remove the Cleaning Cloth Plate before cleaning on carpet.
* When using the mopping system, fold area rug edges under themselves so DEEBOT will avoid the rug.
* After DEEBOT finishes mopping, empty any remaining water from the Reservoir.
* Empty any remaining water from the Reservoir and remove the Cleaning Cloth Plate before charging DEEBOT.
* Always keep the Reservoir installed when the robot is cleaning or charging.

3. Operating and Programming

1 Add Water into the Reservoir.

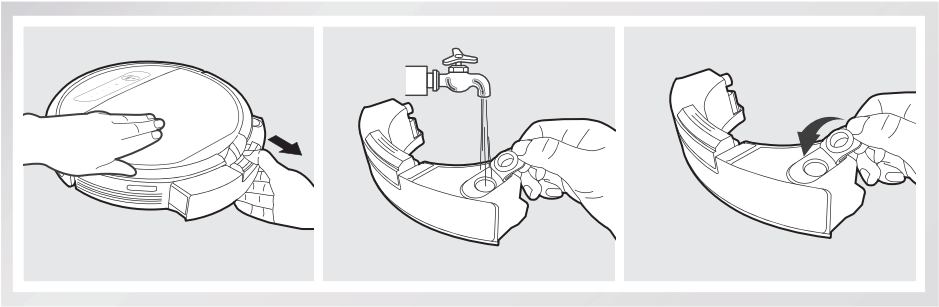

2 Attach Cleaning Cloth; Install the Cleaning Cloth Plate and the Reservoir.

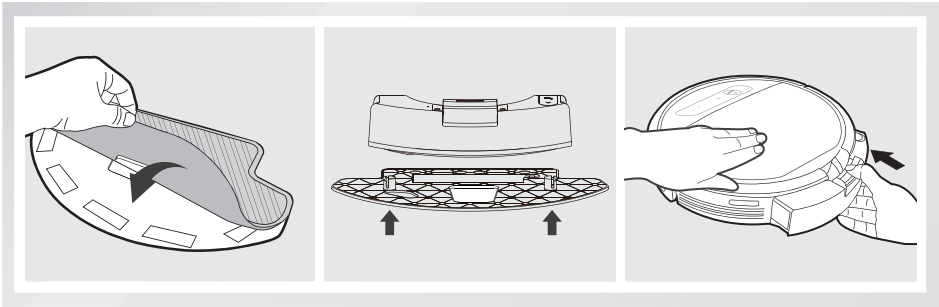

3 Start

Select the desired Cleaning Mode. DEEBOT sweeps, lifts, vacuums and mops in the selected mode.

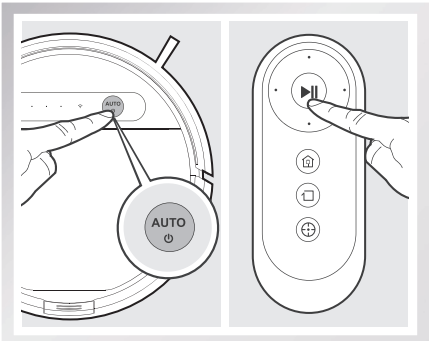

3. Operating and Programming

3.6 Choosing a Suction Option

The robot has 2 interchangeable suction options for your convenience.

Main Brush Option: The best choice for deep cleaning with a combination of the Main Brush and strong suction. The Main Brush Option comes pre-installed in DEEBOT.

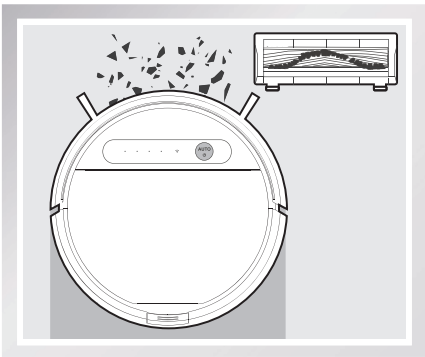

Direct Suction Option: The best choice for daily cleaning with the Main Brush removed for direct suction. This Suction Option is specifically designed to pick up hair without tangling.

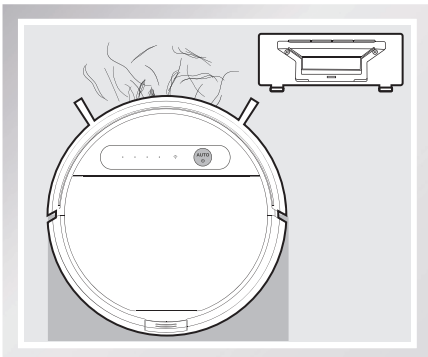

Install the Direct Suction Option

Turn the robot over. Push both buttons on the Main Brush Option and remove the Main Brush Cover. Remove the Main Brush.

Line up the Direct Suction Option tabs with the slots on the bottom of the robot. Press until the component clicks into place.

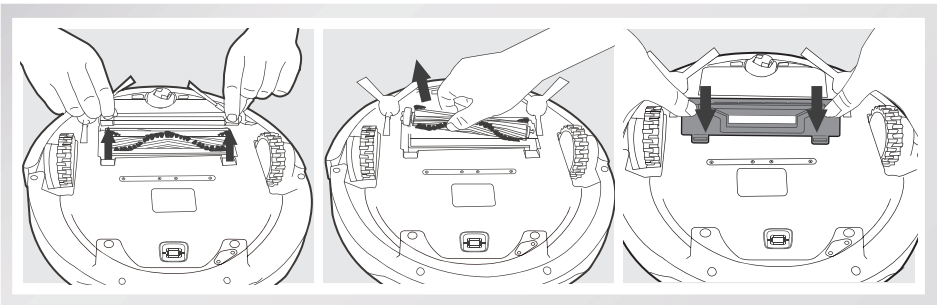

3. Operating and Programming

Install the Main Brush Option

Turn the robot over. Push both buttons on the Direct Suction Option and remove Direct Suction Option.

Insert the Main Brush into the bottom of the robot.

Line up the Main Brush Cover tabs with the slots on the bottom of the robot. Press until the component clicks into place.

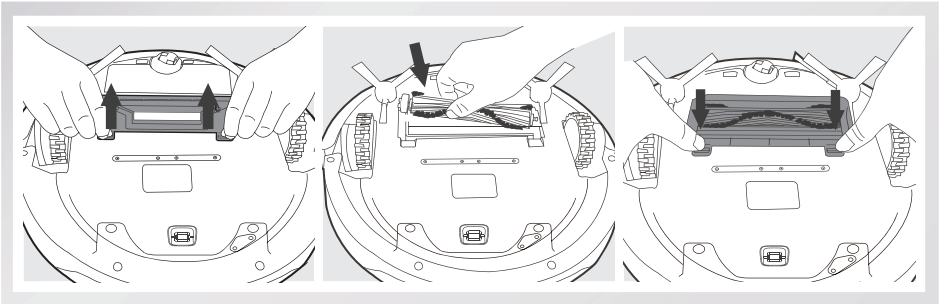

3. Operating and Programming

3.7 Alarm Indicator and Sounds

If DEEBOT detects a problem and needs your assistance, it emits alarm beeps or the Status Indicator Light illuminates.

Alarm Sound	Indicator Light	Problems	Solution
/	Status Indicator Light flashes twice and goes out once DEEBOT is powered ON.	DEEBOT has low battery.	Power ON the robot. Manually place the robot on the Docking Station and charge.
One Beep	Status Indicator Light flashes RED.	Driving Wheel Malfunction	Check Driving Wheels for tangled hair or debris and clean.
Two Beeps	Status Indicator Light flashes RED.	Main Brush Malfunction	Check Main Brush for tangled hair or debris and clean.
Three Beeps	Status Indicator Light flashes RED.	Driving Wheel Malfunction	Turn over the robot. Press Driving Wheels to check for a clicking sound. If they do not click, please contact Customer Service.
		DEEBOT gets into trouble while working and stops.	Manually remove the obstacles and restart DEEBOT.
Four Beeps	Status Indicator Light flashes RED.	Dust Bin Malfunction	Remove the Dust Bin and re-install it properly. If the robot still emits the alarm, please contact Customer Service.
Five Beeps	Status Indicator Light flashes RED.	Low Battery	Manually place the robot on the Docking Station to charge.
Six Beeps	Status Indicator Light flashes RED.	Side Brush Malfunction	Check Side Brush for tangled hair or debris and clean.
Seven Beeps	Status Indicator Light flashes RED.	Anti-Drop Sensor Malfunction	Check Anti-Drop Sensors for dust and clean.
Eight Beeps	Status Indicator Light flashes RED.	DEEBOT is powered OFF while charging.	Power ON the robot.

4. Maintenance

Before performing cleaning and maintenance, power OFF DEEBOT and unplug the Docking Station.

4.1 Mopping System

After DEEBOT finishes mopping, remove the Reservoir from DEEBOT, and maintain the Reservoir, the Cleaning Cloth and the Cleaning Cloth Plate immediately.

Press the Release Button and pull to remove the Reservoir. Remove the Cleaning Cloth Plate and the Cleaning Cloth.

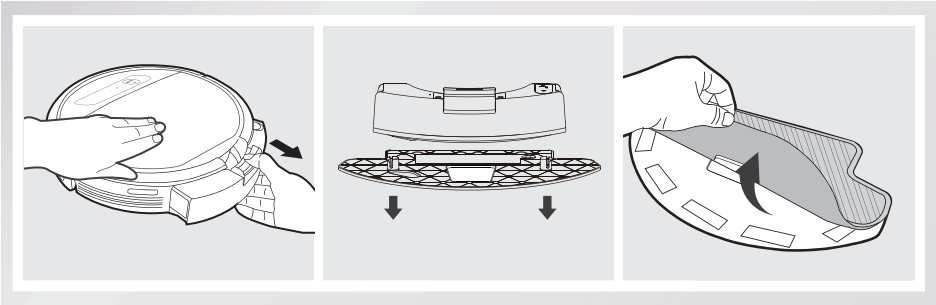

Wash the Cleaning Cloth and lay flat to dry.

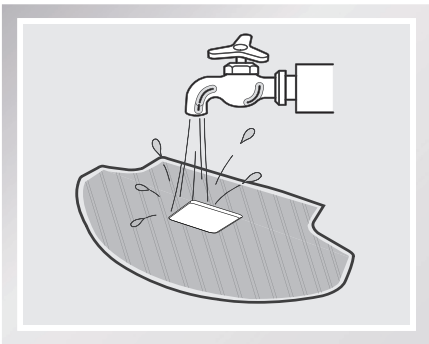

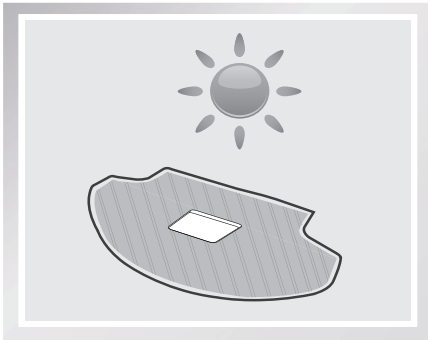

Empty any remaining water from the Reservoir.

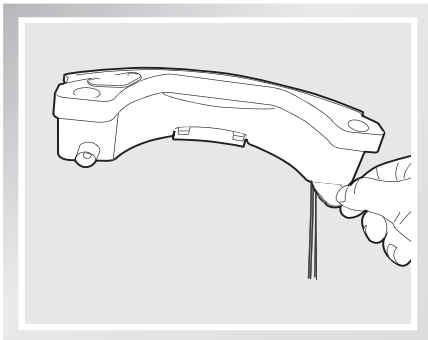

4. Maintenance

Wipe the outside of the Reservoir with a dry cloth and lay flat to dry. Avoid direct sunlight.

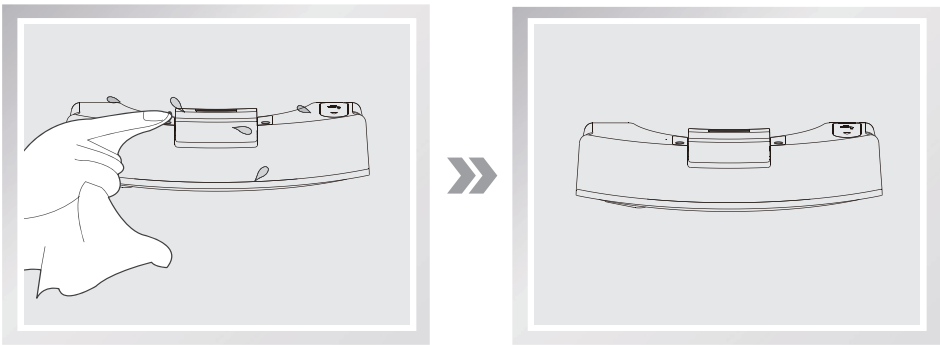

4.2 Dust Bin and Filters

Open the robot's Top Cover and remove the Dust Bin. Open the Dust Bin Cover and empty the Dust Bin.

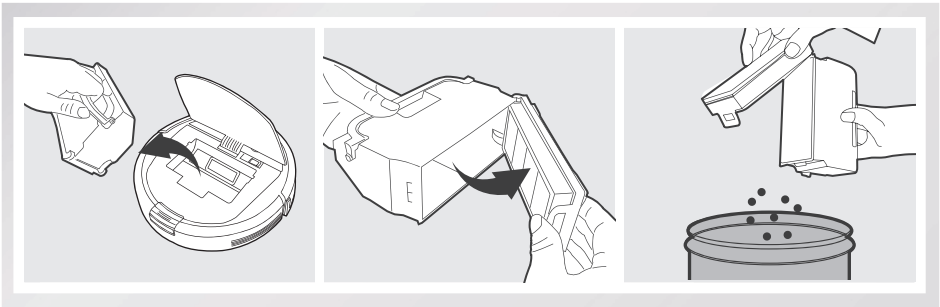

Remove the filters. Pat the High Efficiency clean. Do not rinse the High Efficiency Filter under water.

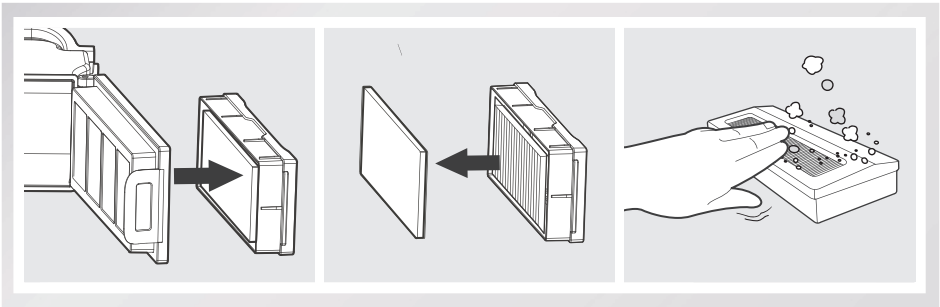

4. Maintenance

Rinse the Sponge Filter, Dust Bin and Filter Net under running water.

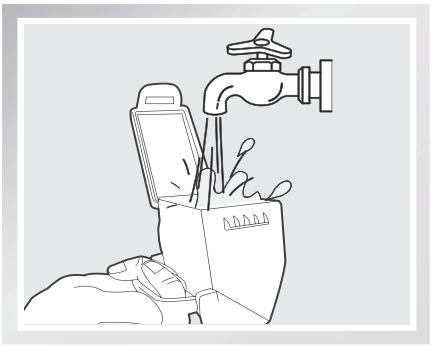

Dry the Dust Bin and filters completely before reinstalling.

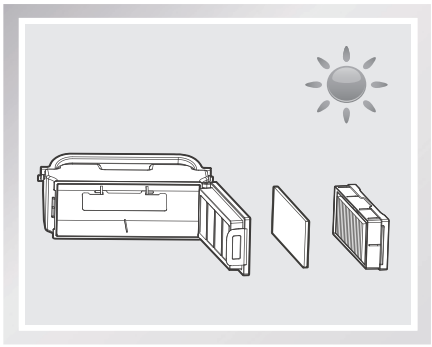

4.3 Main Brush, Direct Suction Option and Side Brushes

* A Multi-Function Cleaning Tool is provided for easy maintenance. Handle with care, this cleaning tool has sharp edges.

Main Brush

Turn the robot over. Push both buttons on the Main Brush Option and remove the Main Brush cover. Remove the Main Brush. Use the Multi-Function Cleaning Tool to cut off and remove any hair tangled around the Main Brush. Clean any tangled hair or debris from the Main Brush.

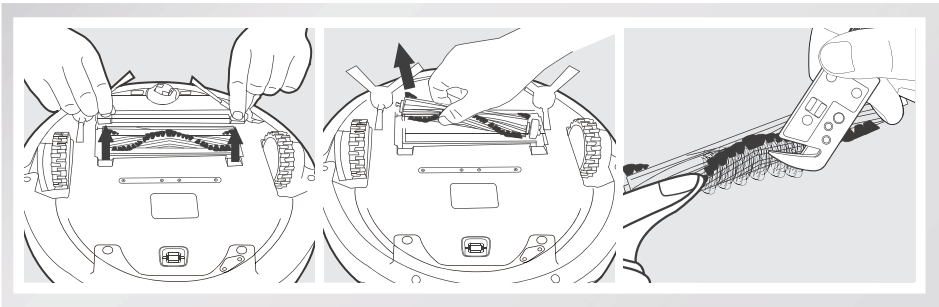

Direct Suction Option

Wipe the Direct Suction Option clean with a dry cloth.

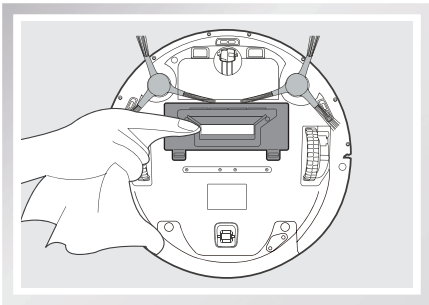

4. Maintenance

Cleaning the Side Brushes

Remove the Side Brushes. Remove any hair or debris tangled around the Side Brushes with the provided Multi-Function Cleaning Tool, and wipe their slots with a clean cloth.

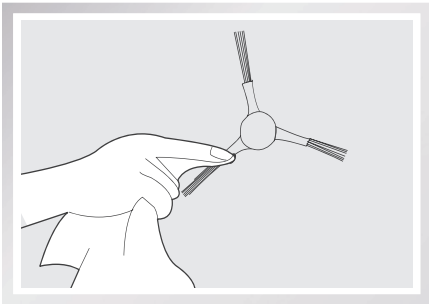

4.4 Other Components

Use the Multi-Function Cleaning Tool to cut off and remove any hair tangled around the Universal Wheel.

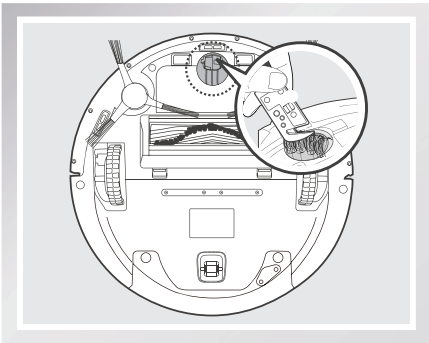

Wipe the Anti-Drop Sensors with the brush of the Multi-Function Cleaning Tool to maintain their effectiveness.

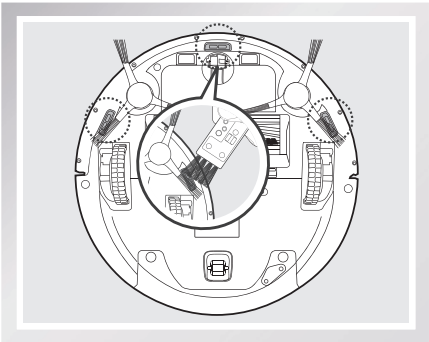

Wipe the Bumper with the brush of the Multi-Function Cleaning Tool.

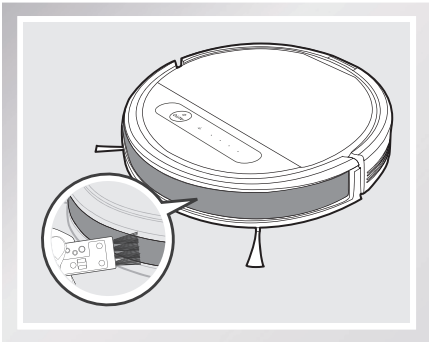

4. Maintenance

Wipe the robot's Charging Contacts and Docking Stations Pins with a dry cloth to maintain their effectiveness.

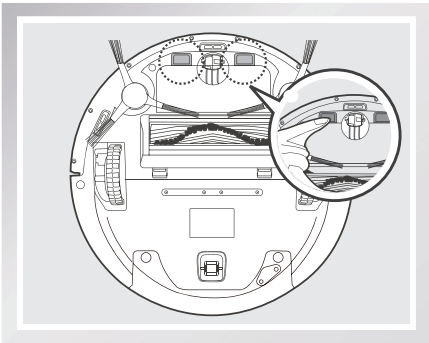

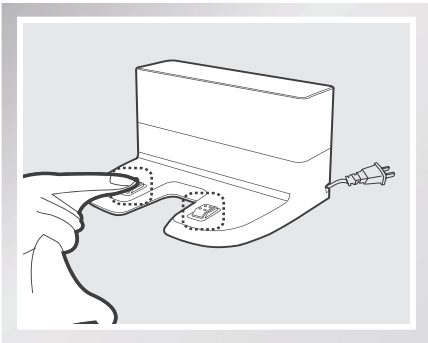

4.5 Regular Maintenance

To keep DEEBOT running at peak performance, perform the maintenance and replacement according to the following frequency. A multi-Function Cleaning Tool is provided for easy maintenance. Handle with care, this cleaning tool has sharp edges.

Robot Part	Maintenance Frequency	Replacement Frequency
Cleaning Cloth	After each use	Every 50 washings
Dust Bin/Reservoir/ Cleaning Cloth Plate	After each use	/
Side brush	Once every 2 weeks	Every 3-6 months
Main Brush	Once per week	Every 6-12 months
Sponge Filter/ High Efficiency Filter	Once per week (twice per week with pets in home)	Every 4-6 months
Universal Wheel Anti-Drop Sensors Bumper Charging Contacts Docking Station Pins	Once per week	/

Note: ECOVACS manufactures various replacement parts and assemblies. Please contact Customer Service for more information on replacement parts.

5. Troubleshooting

Please use this chart to troubleshoot common problems using DEEBOT.

No.	Malfunction	Possible Causes	Solutions
1	DEEBOT will not charge.	DEEBOT is not powered ON.	Move the robot's Power Switch to the ON position.
		DEEBOT has not made a connection with the Docking Station.	Be sure that the robot's Charging Contacts have made a connection with the Docking Station Pins. You may move the robot manually to make the connection if necessary.
		Docking Station is unplugged while DEEBOT is powered ON, which causes battery consumption.	Plug in the Docking Station and ensure DEEBOT is powered ON. Keep DEEBOT on the Docking Station to make sure it has full battery to work at any time.
		The battery is completely discharged.	Re-activate the battery. Place DEEBOT on the Docking Station by hand, remove after charging for 3 minutes, repeat 3 times; then charge normally.
2	DEEBOT cannot return to the Docking Station.	The Docking Station is not placed properly.	Refer to section 3.2 to place the Docking Station properly.
3	DEEBOT gets into trouble while working and stops.	DEEBOT is tangled with something on the floor (electrical cords, drooping curtains, area rug fringe etc.).	DEEBOT will try various ways to get itself out of trouble. If it is unsuccessful, check the Side Brushes and remove anything tangled around the Side Brushes, or manually remove the obstacles and restart.
4	DEEBOT returns to the Docking Station before it finishes cleaning.	When battery power gets low, DEEBOT automatically switches to Return to Charger Mode and returns to the Docking Station to recharge itself.	This is normal. No solution necessary.
		Working time varies according to floor surface, room complexity and the selected Cleaning Mode.	This is normal. No solution necessary.

5. Troubleshooting

No.	Malfunction	Possible Causes	Solutions
5	DEEBOT will not clean automatically at scheduled time.	Intelligent Scheduling or Time Scheduling function is cancelled.	Please refer to section 3.4 for details.
		DEEBOT is powered OFF.	Power ON DEEBOT.
		The robot's battery is low.	Keep DEEBOT powered ON and on the Docking Station to make sure it has full battery to work at any time.
		The robot's Suction Intake is blocked and/or its components are tangled with debris.	Turn the robot's power OFF, clean the Dust Bin and invert the robot. Clean the robot's Suction Intake and Side Brushes.
6	DEEBOT misses cleaning area.	The cleaning area needs tidying up.	Please remove small objects from the floor, and tidy up the cleaning area before DEEBOT starts cleaning.
7	Remote Control failure (effective control range of Remote Control is 5m (16').	The batteries in the Remote Control need to be replaced.	Replace with new batteries making sure they are installed correctly.
		DEEBOT is powered OFF or the robot's battery is low.	Make sure DEEBOT is powered ON and fully charged.
		The infrared signal cannot be transmitted because the Infrared Emitter on Remote Control or the Infrared Receiver on DEEBOT is dirty.	Use clean dry cloth to wipe the Infrared Emitter on Remote Control and the Infrared Receiver on DEEBOT.
		There is other equipment interfering with the infrared signal to DEEBOT.	Avoid using the Remote Control near other equipment using infrared signals.
8	The water is not coming out of the Reservoir when DEEBOT is mopping.	The Magnet on the Cleaning Cloth Plate comes off.	Please contact Customer Service.
		The Reservoir runs out of water.	Add water into the Reservoir.
		The water outlets on the bottom of DEEBOT are clogged.	Check the water outlets on the bottom and clean.

Herzlichen Glückwunsch zum Kauf Ihres neuen DEEBOT von ECOVACS ROBOTICS! Wir hoffen, dass er viele Jahre lang zu Ihrer vollen Zufriedenheit arbeiten wird. Wir sind sicher, dass er Ihnen dabei helfen wird, Ihr Zuhause sauber zu halten, während Sie Ihre wertvolle Zeit für die angenehmen Dinge im Leben nutzen.

Sollten Sie mit einer Situation konfrontiert sein, die in dieser Bedienungsanleitung nicht ausreichend behandelt wird, wenden Sie sich an das Kundenservicecenter, damit sich ein Techniker mit Ihrem speziellen Problem bzw. Ihrer Frage befassen kann.

Weitere Informationen finden Sie auch auf der offiziellen Website von ECOVACS ROBOTICS: **www.ecovacs.com**

Das Unternehmen behält sich im Sinne einer kontinuierlichen Verbesserung das Recht auf technische Änderungen und/oder Designänderungen an diesem Produkt vor.

Vielen Dank, dass Sie sich für den DEEBOT entschieden haben.

Live Smart. Enjoy Life.

Inhalt

1. Wichtige Sicherheitshinweise 29

2. Lieferumfang und technische Daten 34

2.1 Lieferumfang 34

2.2 Technische Daten 35

2.3 Produktübersicht 36

3. Bedienung und Programmierung 38

3.1 Vor dem Reinigen 38

3.2 Kurzanleitung 39

3.3 Wahl des Reinigungsmusters und des Reinigungsmodus 42

3.4 Programmieren des Roboters 44

3.5 Optionales Wischsystem 44

3.6 Auswahl einer Saugoption 46

3.7 Alarmanzeige und -töne 47

4. Wartung 49

4.1 Wischsystem 49

4.2 Staubbehälter und Filter 50

4.3 Hauptbürste, direkte Einsaugoption und Seitenbürsten 51

4.4 Sonstige Bauteile 52

4.5 Regelmäßige Wartung 53

5. Fehlerbehandlung 54

1. Wichtige Sicherheitshinweise

Beim Gebrauch eines elektrischen Gerätes sind einige grundlegende Sicherheitshinweise zu beachten. Dazu gehören auch die folgenden Hinweise:

LESEN SIE ALLE ANWEISUNGEN VOR GEBRAUCH DIESES GERÄTES.

BEWAHREN SIE DIESE ANWEISUNGEN AUF.

1. Dieses Gerät ist zur Verwendung durch Kinder ab 8 Jahren oder durch Personen mit eingeschränkten physischen, sensorischen oder geistigen Fähigkeiten bzw. fehlenden Erfahrungen und Kenntnissen geeignet, sofern sie dabei beaufsichtigt oder bezüglich der sicheren Handhabung des Gerätes angeleitet werden und die damit verbundenen Gefahren verstanden haben. Kinder dürfen nicht mit dem Gerät spielen. Reinigung und anwenderseitige Wartung dürfen nicht durch unbeaufsichtigte Kinder erfolgen.
2. Räumen Sie den zu reinigenden Bereich frei. Entfernen Sie Stromkabel und kleine Gegenstände, in denen sich das Gerät verfangen könnte, vom Boden. Legen Sie Teppichfransen unter den Teppich und achten Sie darauf, dass Vorhänge, Tischdecken u. ä. nicht bis zum Boden herunterhängen.
3. Wenn sich im zu reinigenden Bereich Absätze in Form von Stufen oder Treppen befinden, ist das Gerät so zu bedienen, dass die Stufe erkannt wird, ohne dass das Gerät über die Kante fällt. Es kann erforderlich sein, eine physische Barriere an der Kante anzubringen, um ein Herunterfallen des Gerätes zu verhindern. Stellen Sie sicher, dass die physische Barriere keine Stolperfalle darstellt.
4. Verwenden Sie das Gerät nur gemäß der Beschreibung in dieser Bedienungsanleitung. Verwenden Sie nur empfohlene bzw. vom Hersteller angebotene Zubehörteile.
5. Stellen Sie sicher, dass die Spannung der Stromquelle mit der auf dem Typenschild der Dockingstation angegebenen Netzspannung übereinstimmt.

1. Wichtige Sicherheitshinweise

6. Verwenden Sie das Gerät AUSSCHLIESSLICH für INNENRÄUME im Haushalt. Verwenden Sie das Gerät nicht im Freien oder für kommerzielle oder industrielle Anwendungen.
7. Benutzen Sie nur den aufladbaren Original-Akku und die Dockingstation, die vom Hersteller mit dem Gerät mitgeliefert wurde. Nicht wiederaufladbare Batterien sind verboten. Informationen zum Akku finden Sie im Abschnitt „Technische Daten“.
8. Verwenden Sie das Gerät nicht ohne Staubbehälter bzw. Filter.
9. Verwenden Sie das Gerät nicht in Bereichen, in denen sich brennende Kerzen oder zerbrechliche Gegenstände befinden.
10. Verwenden Sie das Gerät nicht bei extrem hohen bzw. niedrigen Umgebungstemperaturen (d. h. unterhalb von -5˚C bzw. oberhalb von 40˚C).
11. Halten Sie Haare, lose Kleidung, Finger und sonstige Körperteile von jeder Öffnung und sich bewegenden Teilen fern.
12. Verwenden Sie das Gerät nicht in Räumen, in denen Babys oder Kinder schlafen.
13. Verwenden Sie das Gerät nicht auf nassen Flächen oder auf Flächen, auf denen Wasser steht.
14. Achten Sie darauf, dass das Gerät keine größeren Gegenstände wie Steine, große Papierstückchen oder sonstige Gegenstände, die das Gerät verstopfen könnten, aufnimmt.
15. Verwenden Sie das Gerät nicht, um entzündliche oder brennbare Materialien wie Benzin, Drucker- oder Kopierertoner aufzunehmen, und meiden Sie beim Gebrauch Bereiche, in denen diese Materialien anzutreffen sind.
16. Verwenden Sie das Gerät nicht, um Zigaretten, Streichhölzer, heiße Asche oder sonstige brennende, qualmende oder brandauslösende Gegenstände aufzunehmen.
17. Stecken Sie die genannten Gegenstände nicht in die Staubeinsaugöffnung. Lassen Sie das Gerät nicht mit verstopfter Einsaugöffnung arbeiten. Halten Sie die Einsaugöffnung frei von Staub, Flusen, Haaren oder sonstigen den Luftstrom behindernden Materialien.

1. Wichtige Sicherheitshinweise

18. Achten Sie darauf, dass das Netzkabel nicht beschädigt wird. Ziehen oder tragen Sie das Gerät bzw. die Dockingstation nicht am Stromkabel, verwenden Sie das Stromkabel nicht als Haltegriff, klemmen Sie das Stromkabel nicht in einer geschlossenen Tür ein, und ziehen Sie es nicht über scharfe Kanten oder Ecken. Achten Sie darauf, dass das Gerät nicht über das Stromkabel fährt. Halten Sie das Netzkabel von heißen Flächen fern.
19. Wenn das Stromkabel beschädigt ist, muss es durch den Hersteller oder dessen Kundendienst ausgewechselt werden, damit keine Gefahren davon ausgehen.
20. Die Stromversorgung darf nicht repariert oder weiterverwendet werden, wenn sie beschädigt oder defekt ist.
21. Verwenden Sie das Gerät nicht, wenn das Netzkabel oder die Steckdose beschädigt sind. Verwenden Sie das Gerät oder die Dockingstation nicht, wenn es bzw. sie nicht einwandfrei funktioniert, heruntergefallen ist, beschädigt wurde, im Freien gelassen wurde oder mit Wasser in Berührung gekommen ist. Wenn das Netzkabel beschädigt ist, muss es durch den Hersteller oder dessen Kundendienst ausgewechselt werden, damit keine Gefahr davon ausgeht.
22. Schalten Sie das Gerät vor dem Reinigen oder Warten aus (Betriebsschalter auf AUS).
23. Vor dem Reinigen oder Warten der Dockingstation muss der Stecker aus der Steckdose gezogen werden.
24. Entfernen Sie vor dem Entsorgen des Gerätes den Akku. Nehmen Sie hierzu das Gerät aus der Dockingstation, und schalten Sie es aus (Betriebsschalter auf AUS).
25. Vor dem Entsorgen des Gerätes ist der Akku entsprechend den örtlichen Gesetzen und Vorschriften zu entfernen und zu entsorgen.
26. Gebrauchte Akkus sind entsprechend den örtlichen Gesetzen und Vorschriften zu entsorgen.

1. Wichtige Sicherheitshinweise

27. Verbrennen Sie das Gerät nicht, auch wenn es stark beschädigt ist. Die Akkus können im Feuer explodieren.
28. Wenn die Dockingstation längere Zeit nicht benutzt wird, ist sie vom Stromnetz zu trennen.
29. Verwenden Sie das Gerät immer gemäß den Anweisungen in dieser Bedienungsanleitung. ECOVACS ROBOTICS übernimmt keine Haftung für Verletzungen und Schäden, die durch unsachgemäße Nutzung entstehen.
30. Der Roboter enthält Akkus, die nur durch geschultes Personal ausgewechselt werden dürfen. Zum Auswechseln oder Entfernen des Akkus wenden Sie sich bitte an den Kundendienst.
31. Wenn der Roboter längere Zeit nicht benutzt wird, laden Sie ihn zur Aufbewahrung vollständig auf und schalten Sie ihn aus. Trennen Sie außerdem die Dockingstation vom Netz.
32. **WARNUNG:** Verwenden Sie zum Wiederaufladen des Akkus ausschließlich das mit dem Gerät mitgelieferte abnehmbare Netzteil CH1630A.
33. Die Fernbedienung wird mit zwei nicht wiederaufladbaren AAA-Batterien geliefert. Um die Batterien der Fernbedienung auszutauschen, drehen Sie die Fernbedienung um und drücken auf die Abdeckung des Batteriefachs, um diese zu entfernen. Nehmen Sie die Batterien heraus, und setzen Sie neue Batterien mit der richtigen Polzuordnung ein. Setzen Sie dann die Batteriefachabdeckung wieder auf.
34. Nicht wiederaufladbare Batterien dürfen nicht aufgeladen werden.
35. Verschiedene Batterietypen oder neue und gebrauchte Batterien dürfen nicht gemeinsam verwendet werden.
36. Die Batterien der Fernbedienung müssen mit der richtigen Polarität eingesetzt werden.
37. Leere Batterien müssen aus dem Gerät entfernt und sicher entsorgt werden.

1. Wichtige Sicherheitshinweise

38. Wird die Fernbedienung längere Zeit nicht verwendet, so sollten die Batterien herausgenommen werden.
39. Die Anschlussklemmen dürfen nicht kurzgeschlossen werden.

Für EU-Länder

Ordnungsgemäße Entsorgung dieses Produkts

Diese Kennzeichnung gibt an, dass das Produkt EU-weit nicht mit dem Hausmüll entsorgt werden darf. Recyceln Sie das Gerät verantwortungsvoll, um die nachhaltige Wiederverwendung der Materialien zu unterstützen und mögliche Umwelt- oder Gesundheitsschäden durch eine unkontrollierte Abfallentsorgung zu vermeiden. Verwenden Sie zum Recyceln Ihres gebrauchten Gerätes entsprechende Rückgabe- und Sammelsysteme, oder wenden Sie sich an den Händler, bei dem Sie das Gerät gekauft haben. Er kann das Produkt sicher entsorgen.

	Klasse II
	Kurzschlussfester Sicherheitstransformator
	Schaltnetzteil
	Nur zur Verwendung in Innenгдumen vorgesehen

2. Lieferumfang und technische Daten

2.1 Lieferumfang

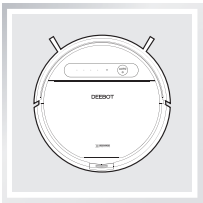

Roboter

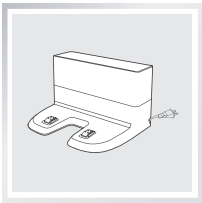

Dockingstation

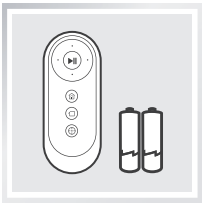

Fernbedienung mit Batterie

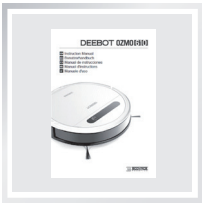

Bedienungsanleitung

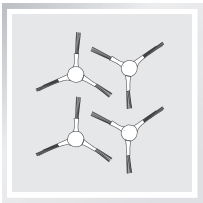

(4) Seitenbürsten

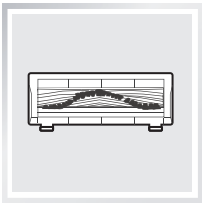

Hauptbürstenoption (vorinstalliert)

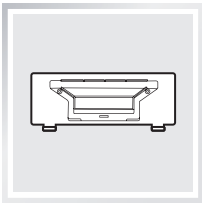

Direkte Einsaugoption

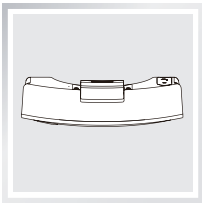

Behälter

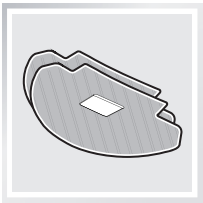

(2) Wasch- und wiederverwendbare Mikrofaser-Reinigungstücher

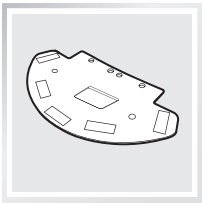

Reinigungstuchplatte

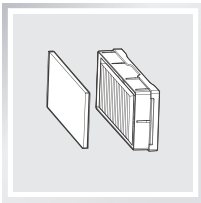

Filterschwamm und Feinstaubfilter

2. Lieferumfang und technische Daten

2.2 Technische Daten

Modell	**DD4G, DD4G.**(*=0-9)**		
Betriebsspannung	12 V (Gleichstrom)	Nennleistung	40 W
Modell der Dockingstation	**CH1630A**		
Eingangsnennspannung	100-240 V (Wechselstrom)	Ausgangsnennspannung	20 V (Gleichstrom)
Nennausgangsstrom	0.8 A	Nennleistung	25 W
Modell mit Fernbedienung	**RC1633**	Eingangsspannung	3 V (Gleichstrom)
Batterietyp für Fernbedienung	**AAA**	Nennspannung	1,5 V (Gleichstrom)
Akku	DM88-BYD/ ZJ1517-HFR, 3.000 mAh		
Frequenzbänder	2412–2472 MHz		
Maximale RF-Leistung, die im Frequenzband übertragen wird	Maximale PA-Ausgangsleistung bei 72,2 Mbit/s: 17,5 dBm		
	Maximale PA-Ausgangsleistung im 11b-Modus: 21,5 dBm		

Die Ausgangsspannung des WLAN-Moduls beträgt unter 100 mW.

* Technische Daten und Konstruktionsspezifikationen können im Rahmen der kontinuierlichen Produktverbesserung geändert werden.

2. Lieferumfang und technische Daten

2.3 Produktübersicht

Roboter

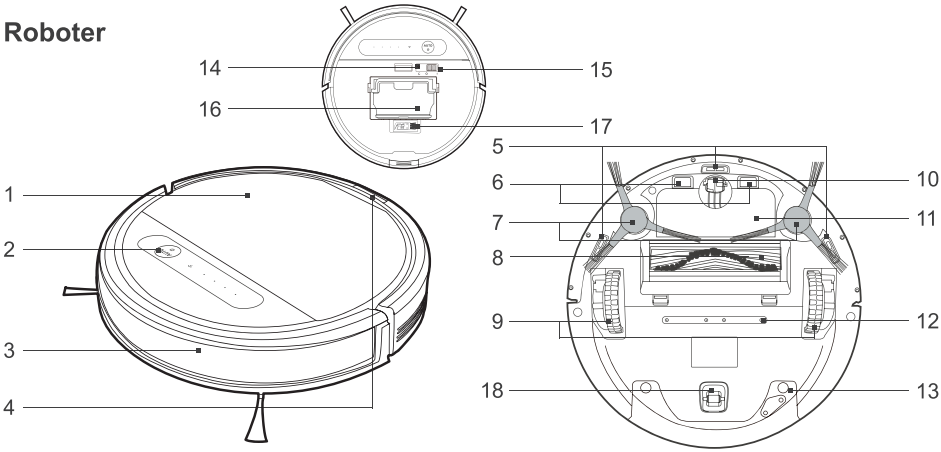

1. Abdeckung	6. Ladekontakte	13. Behälter
2. AUTO-Modus-Taste	7. Seitenbürsten	14. RESET-Taste
3. Stoßschiene mit Kollisionsschutzsensoren	8. Hauptbürstenoption	15. Betriebsschalter
4. Entriegelungsknopf für den Behälter	9. Antriebsräder	16. Staubbehälter
5. Absturzsensoren	10. Universalrad	17. Multifunktions-Reinigungswerkzeug
	11. Akku	18. Rolle
	12. Wasserauslässe	

Bedienfeld

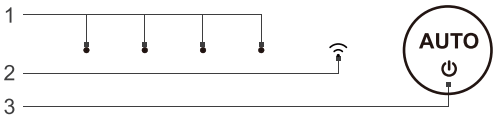

1. Statusleuchte
2. WLAN-Anzeige
3. AUTO-Modus-Taste

Staubbehälter

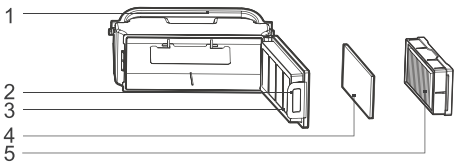

1. Staubbehältergriff
2. Staubbehälterverriegelung
3. Filternetz
4. Filterschwamm
5. Feinstaubfilter

2. Lieferumfang und technische Daten

Erweitertes Wischsystem

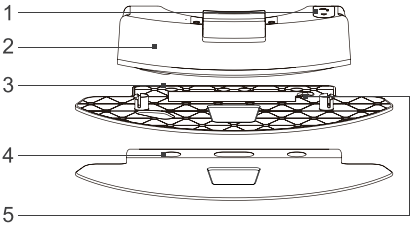

1. Wassereinlass
2. Behälter
3. Reinigungstuchplatte
4. Wasch- und wiederverwendbares Mikrofaser-Reinigungstuch
5. Magnet

Dockingstation

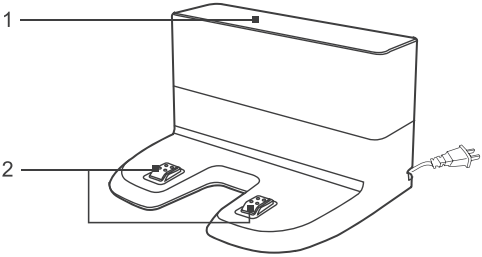

1. Infrarot-Signalerzeuger
2. Kontakte der Dockingstation

Fernbedienung

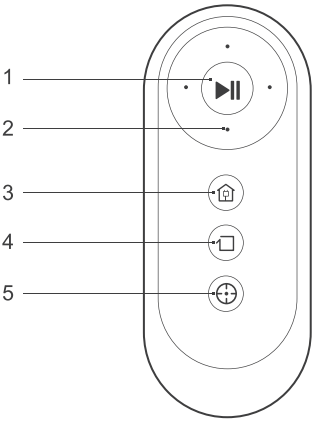

1. START-/PAUSE-Taste
2. Richtungssteuerungstasten
3. Taste für Rückkehr zur Ladestation
4. Taste für Randreinigung
5. Taste für Punktreinigung

3. Bedienung und Programmierung

3.1 Vor der Reinigung

Nehmen Sie sich vor Gebrauch des DEEBOT einen Moment Zeit, um den zu reinigenden Bereich sorgfältig zu kontrollieren und eventuell vorhandene Hindernisse zu entfernen.

Bitte beobachten und unterstützen Sie den DEEBOT bei der ersten Reinigung.

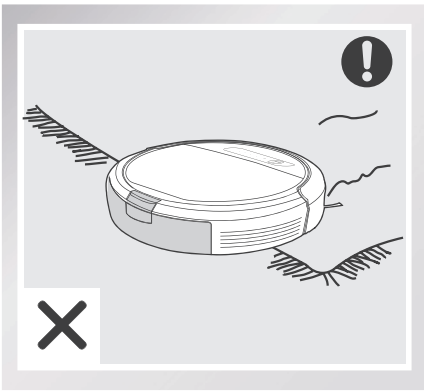

Schlagen Sie vor dem Gebrauch des Gerätes auf einem Vorleger oder auf kurzflorigem Teppich mit Fransen die Fransenkante unter den Teppich.

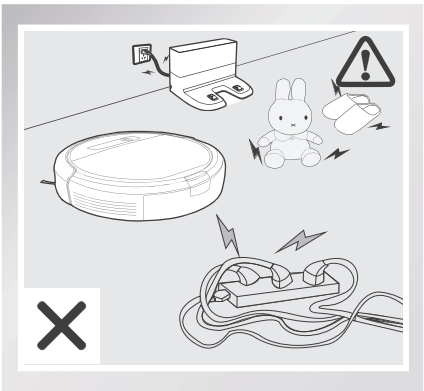

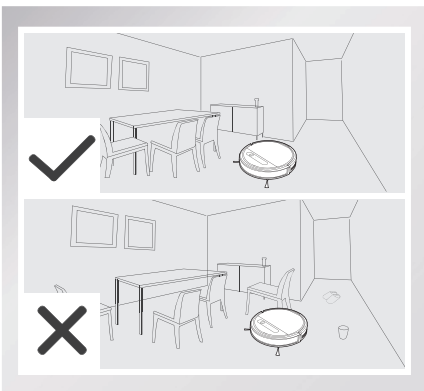

Entfernen Sie Stromkabel und kleine Gegenstände, in denen sich das Gerät verfangen könnte, vom Boden, und stellen Sie Möbel wie Stühle in dem zu reinigenden Bereich an den dafür vorgesehenen Platz.

3. Bedienung und Programmierung

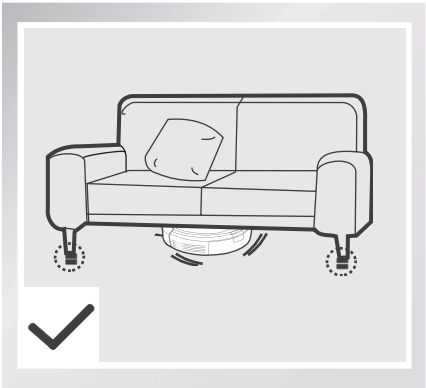

Bitte beachten Sie, dass der Roboter mindestens 8 cm Durchfahrtshöhe benötigt, um bei der Reinigung problemlos unter Möbelstücke zu gelangen.

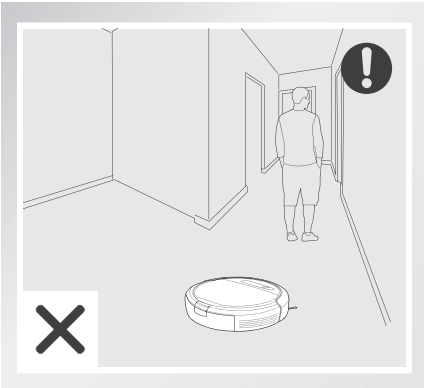

Stehen Sie bitte nicht an engen Stellen wie z. B. in Fluren, da der DEEBOT sonst möglicherweise den zu reinigenden Bereich nicht erkennt.

Wenn sich im zu reinigenden Bereich eine Stufe oder eine Treppe befindet, stellen Sie bei der Bedienung des DEEBOT sicher, dass seine Absturzsensoren Stufenvorderkanten erkennen können. Es kann erforderlich sein, eine physische Barriere an der Kante anzubringen, um ein Herunterfallen des Gerätes zu verhindern.

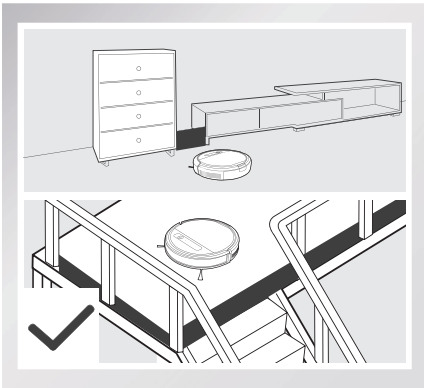

3.2 Kurzanleitung

* Entfernen Sie vor Gebrauch den Schutzstreifen von der Stoßschiene des Roboters.

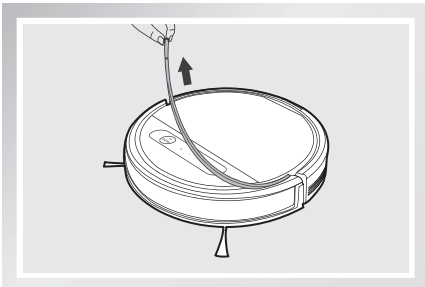

3. Bedienung und Programmierung

1 Aufstellung der Dockingstation

- Stellen Sie die Dockingstation auf einer ebenen Bodenfläche an die Wand. Die Basis befindet sich dabei senkrecht zum Boden. Halten Sie die unmittelbare Umgebung in einem Abstand von 1,5 m vor der Ladestation und 0,5 m seitlich davon frei von Gegenständen und reflektierenden Oberflächen.
- Schließen Sie die Dockingstation ans Netz an.

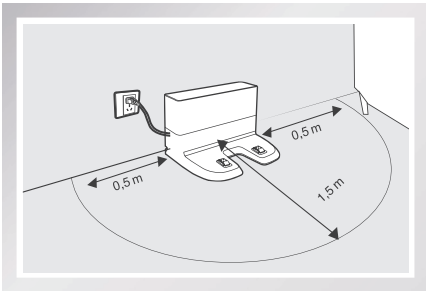

2 Einsetzen der Seitenbürsten

- Setzen Sie die Seitenbürsten mit leichtem Druck in die entsprechend farbig markierten Öffnungen auf der Unterseite des DEEBOT ein, bis ein Klickgeräusch zu hören ist.

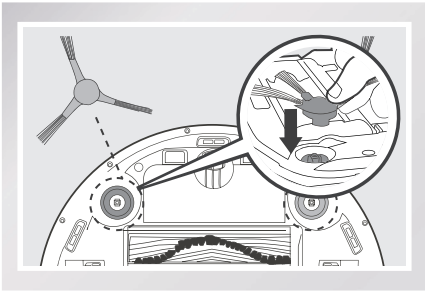

3 Einschalten des Geräts

- Öffnen Sie die obere Abdeckung des Roboters. Schalten Sie den Betriebsschalter des Roboters EIN. Der DEEBOT ist eingeschaltet, wenn er einen Signalton ausgibt und wenn die Taste AUTO-Modus dauerhaft leuchtet.

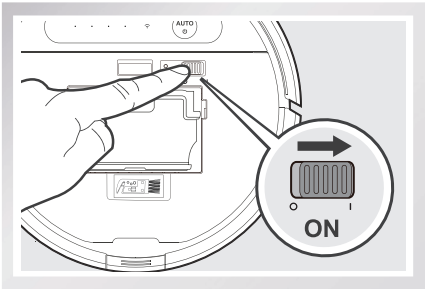

* Wenn der DEEBOT nicht reinigt, empfehlen wir, ihn eingeschaltet zu lassen und zu laden, anstatt ihn auszuschalten.

3. Bedienung und Programmierung

4 Aufladen des DEEBOT

- Setzen Sie den DEEBOT in die Dockingstation, und vergewissern Sie sich, dass sich die Kontakte der Dockingstation und die Ladekontakte des DEEBOT berühren.
- Laden Sie den DEEBOT vor dem ersten Gebrauch mindestens 4 Stunden lang auf.

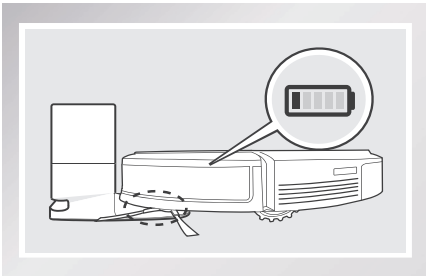

* Stellen Sie vor dem Laden sicher, dass der Betriebsschalter des Roboters auf EIN steht.
* Die Taste AUTO-Modus blinkt, wenn der DEEBOT geladen wird. Die Taste AUTO-Modus leuchtet nicht mehr, wenn der DEEBOT vollständig geladen ist.
* Nach Beendigung des Reinigungsvorgangs oder bei niedrigem Akkuladestand fährt der DEEBOT selbständig zum Aufladen die Dockingstation an. Der DEEBOT kann auch jederzeit zur Dockingstation zurückgesendet werden, indem Sie die Taste für die Rückkehr zur Ladestation auf der Fernbedienung drücken.
* Leeren Sie das Restwasser aus dem Behälter aus, und entfernen Sie die Reinigungstuchplatte, bevor Sie mit dem Ladevorgang des DEEBOT beginnen.

5 Start

- Drücken Sie die Taste AUTO-Modus auf dem DEEBOT oder ⏯ auf der Fernbedienung. Der DEEBOT startet sofort die Reinigung im AUTO-Modus.

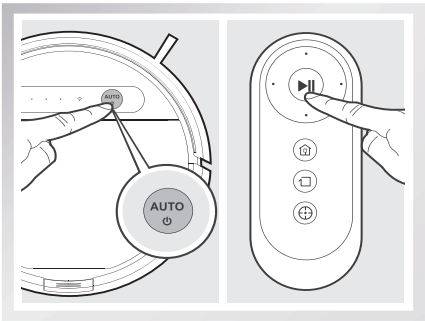

6 Pause

- Sie können den Betrieb des DEEBOT unterbrechen, indem Sie die Taste AUTO-Modus auf dem DEEBOT oder ⏯ auf der Fernbedienung drücken.

* Sie können den DEEBOT vorwärts, rückwärts, nach rechts und nach links lenken, wenn er pausiert, indem Sie die Richtungstasten auf der Fernbedienung nutzen.

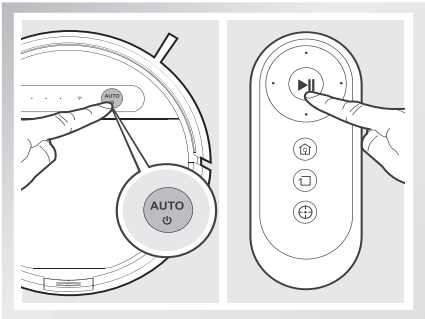

* Die Taste AUTO-Modus am Bedienfeld des Roboters hört auf zu leuchten, wenn der Roboter länger als 10 Minuten pausiert. Drücken Sie die Taste AUTO-Modus auf dem Roboter oder eine beliebige Taste auf der Fernbedienung, um den Ruhemodus des Roboters zu beenden.

3. Bedienung und Programmierung

7 Strom AUS

- Halten Sie den DEEBOT über die PAUSE-Funktion an. Öffnen Sie die obere Abdeckung des Roboters. Bringen Sie den Betriebsschalter in die Stellung „AUS“

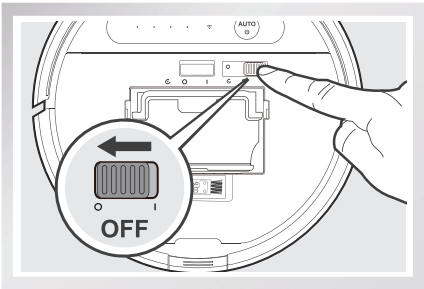

* Wenn der DEEBOT nicht reinigt, empfehlen wir, ihn eingeschaltet (Betriebsschalter EIN) zu lassen und zu laden.

* Bei Modellen mit App-Konnektivität können verschiedene Funktionen über die ECOVACS-App ausgeführt werden.

3.3 Wahl des Reinigungsmusters und des Reinigungsmodus

Der DEEBOT hat 2 Reinigungsmuster und mehrere Reinigungsmodi, die ausgewählt werden können, um unterschiedliche Böden möglichst effektiv zu reinigen. Reinigungsmuster und Reinigungsmodi können sowohl über die Fernbedienung als auch über die ECOVACS-App ausgewählt werden.

Wahl des Reinigungsmusters

Wählen Sie das Reinigungsmuster basierend auf den Bodenarten aus.

Zufallsreinigungsmuster

Das Zufallsreinigungsmuster sollte bei der Reinigung von Teppichböden gewählt werden. Im Zufallsmuster bewegt sich der DEEBOT geradlinig und wechselt die Richtung, wenn er auf ein Hindernis stößt.

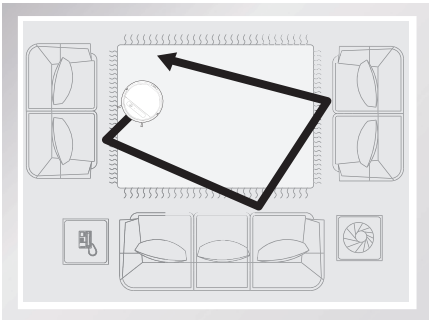

Programmiertes Reinigungsmuster (Standardmuster)

Das programmierte Reinigungsmuster ist das Standardmuster des Roboters und sollte bei der Reinigung blanker Böden gewählt werden. Beim programmierten Reinigungsmuster plant der Roboter die effizienteste Route, führt die Reinigung in geraden Vorwärts- und Rückwärtsbahnen durch und kehrt zu Stellen zurück, die er nicht erreicht hat. Anschließend reinigt er die Ecken und schließt dann den Reinigungsvorgang ab.

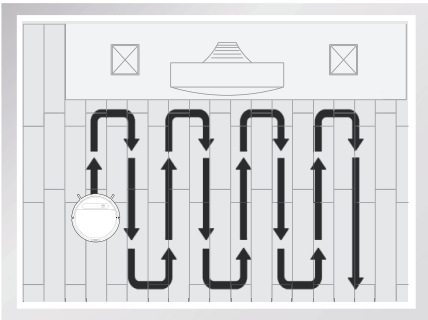

3. Bedienung und Programmierung

Bei Wahl des programmierten Reinigungsmusters passiert Folgendes:

* Der DEEBOT plant während der Reinigung automatisch seine Route. Wird der Roboter während des Reinigungsvorgangs pausiert, manuell bewegt oder mit der Fernbedienung gesteuert, berechnet der DEEBOT die Route neu und beginnt von vorn. Um effizient zu arbeiten, vermeiden Sie daher während der Reinigung, die Fernbedienung einzusetzen oder den DEEBOT manuell zu bewegen.
* Der DEEBOT kann zwischenzeitlich pausieren, um seinen Reinigungsweg neu zu berechnen. Dies ist normal. Haben Sie dann ein wenig Geduld, die Häufigkeit und Dauer der Pausen hängt von der Komplexität des Raums ab.
* Wenn in der zu reinigenden Umgebung sowohl blanke Böden als auch Teppiche vorhanden sind, sollte zwischen den verschiedenen Bodenarten für Barrieren gesorgt werden (z. B. eine geschlossene Tür), und die entsprechenden Reinigungsmuster sollten gewählt werden. Wenn Sie beide Bodenarten in einem Reinigungsvorgang reinigen möchten, wählen Sie das Zufallsreinigungsmuster.

Doppelklicken Sie auf die Taste AUTO auf dem Roboter. Das Reinigungsmuster wird gewechselt, wenn der DEEBOT zwei Pieptöne von sich gibt.

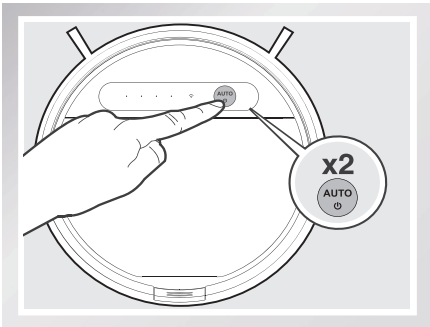

Reinigungsmuster können auch über die ECOVACS-App gewählt werden.
Der DEEBOT verwendet das gewählte Reinigungsmuster bei der Reinigung im AUTO-Modus.

Wahl des Reinigungsmodus

1 Reinigung im AUTO-Modus

Dies ist der am häufigsten benutzte Modus, der sich hervorragend zur täglichen Reinigung eignet.

* Der AUTO-Modus reinigt mit dem im vorherigen Schritt ausgewählten Reinigungsmuster. Für Teppichböden ist das Zufallsreinigungsmuster am besten. Für blanke Böden ist das programmierte Reinigungsmuster am besten.
* Wenn der Reinigungsvorgang beendet ist, kehrt der DEEBOT zur Dockingstation zurück.

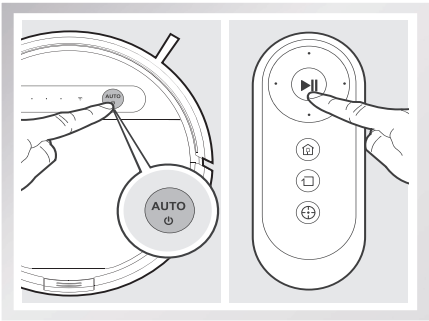

* Erhöhen Sie die Saugkraft des Roboters über die App, wenn sich der Roboter im AUTO-Reinigungsmodus befindet. Drücken Sie in der App für maximale Saugkraft. Drücken Sie , um wieder zur normalen Saugkraft zurückzukehren. Wenn Sie die maximale Saugkraft aktivieren, wird mehr Akkuleistung verbraucht.

3. Bedienung und Programmierung

2 Punktreinigungsmodus (1–5 Minuten)

Diese Betriebsart eignet sich für stark verschmutzte bzw. verstaubte Bereiche. Im Punktreinigungsmodus arbeitet der DEEBOT gezielt in einem bestimmten zu reinigenden Bereich.

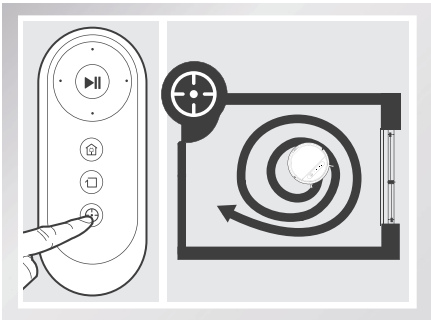

3 Randreinigungsmodus

Dieser Modus eignet sich besonders gut für die Reinigung von Ecken und Rändern in einem Raum. Im Randreinigungs-Modus reinigt der DEEBOT am Rand entlang (z. B. an der Wand).

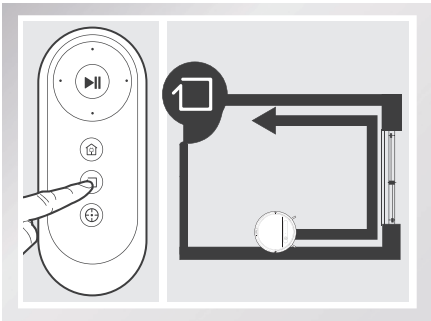

3.4 Programmieren des Roboters

Der DEEBOT kann über die ECOVACS-App wöchentlich programmiert werden, die Reinigung mehrmals täglich zu bestimmten Uhrzeiten durchzuführen.

3.5 Optionales Wischsystem

Der DEEBOT verfügt über ein optionales Wischsystem, das ein wasch- und wiederverwendbares Mikrofaser-Reinigungstuch und eine Reinigungstuchplatte nutzt, die an einem integrierten Wasserbehälter angebracht sind. Das wasch- und wiederverwendbare Reinigungstuch wischt automatisch feucht und hinterlässt einen makellos sauberen Boden.

* Leeren Sie den Behälter, und entfernen Sie die Reinigungstuchplatte vor der Reinigung von Teppichböden.
* Schlagen Sie während des Gebrauchs des Wischsystems die Kanten von Teppichvorlegern um, sodass sie vom DEEBOT ausgespart werden.
* Wenn der DEEBOT den Wischvorgang abgeschlossen hat, leeren Sie das Restwasser aus dem Behälter aus.
* Leeren Sie das Restwasser aus dem Behälter aus, und entfernen Sie die Reinigungstuchplatte, bevor Sie mit dem Ladevorgang des DEEBOT beginnen.
* Lassen Sie den Behälter immer installiert, wenn der Roboter den Reinigungsvorgang durchführt oder aufgeladen wird.

3. Bedienung und Programmierung

1 Füllen Sie Wasser in den Behälter.

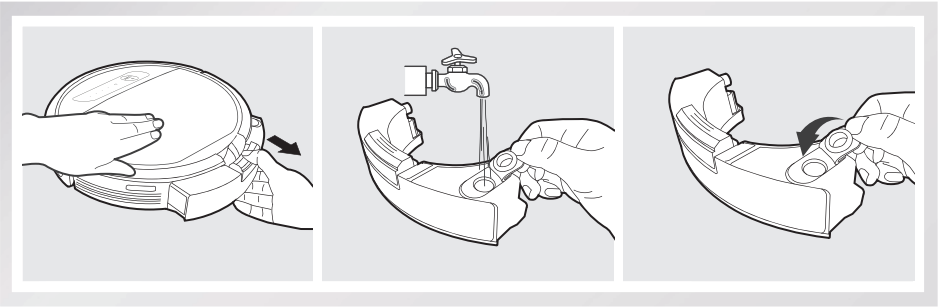

2 Befestigen Sie das Reinigungstuch. Bringen Sie dann die Reinigungstuchplatte und den Behälter an.

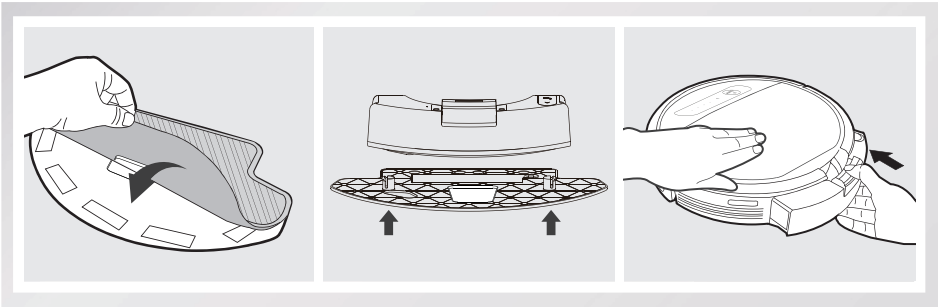

3 Start

Wählen Sie den gewünschten Reinigungsmodus. Der DEEBOT fegt, löst, saugt und wischt im gewählten Modus.

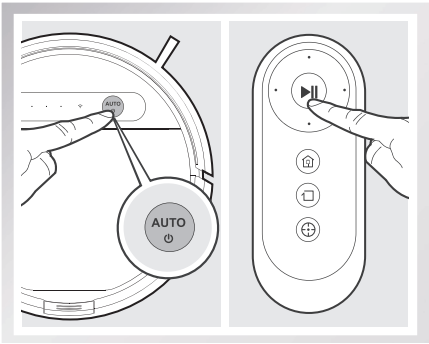

3. Bedienung und Programmierung

3.6 Auswahl einer Saugoption

Der Roboter verfügt über 2 je nach Bedarf umschaltbare Saugoptionen.

Hauptbürstenoption: Die beste Wahl für die Tiefenreinigung mit einer Kombination aus der Hauptbürste und starker Saugkraft. Der Einsatz für die Hauptbürstenoption ist im DEEBOT vorinstalliert.

Direkte Einsaugoption: Die beste Wahl für die tägliche Reinigung, bei der die Hauptbürste zum direkten Einsaugen entfernt wird. Diese Saugoption wurde speziell dafür entwickelt, Haare ohne Verheddern einzusaugen.

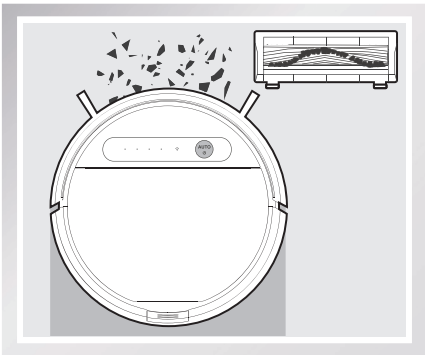

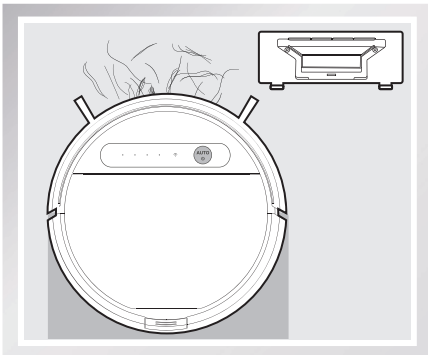

Installieren der direkten Einsaugoption

Drehen Sie den Roboter um. Drücken Sie beide Tasten am Hauptbürsteneinsatz und entfernen Sie die Abdeckung der Hauptbürste. Nehmen Sie die Hauptbürste heraus.

Richten Sie die Arretierungen des Einsatzes für die direkte Einsaugoption an den Öffnungen auf der Unterseite des Roboters aus. Drücken Sie, bis das Bauteil hörbar einrastet.

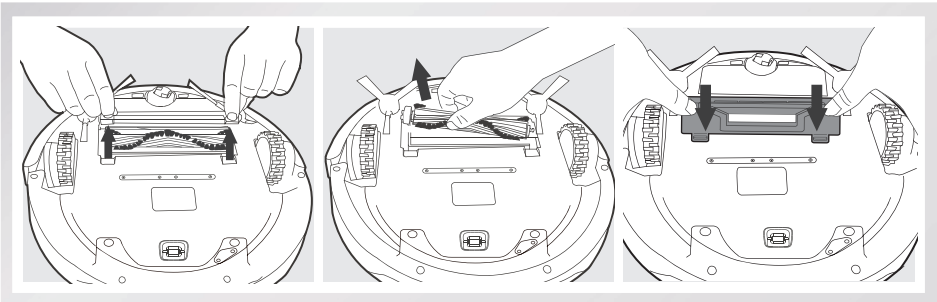

3. Bedienung und Programmierung

Installieren der Hauptbürstenoption

Drehen Sie den Roboter um. Drücken Sie beide Tasten am Einsatz für die direkte Einsaugoption und nehmen Sie den Einsatz heraus.

Bringen Sie die Hauptbürste an die Unterseite des Roboters an.

Richten Sie die Arretierungen der Hauptbürstenabdeckung an den Öffnungen auf der Unterseite des Roboters aus. Drücken Sie, bis das Bauteil hörbar einrastet.

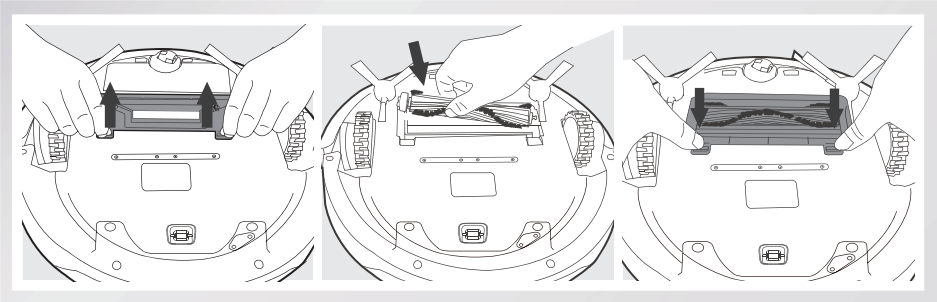

3.7 Alarmanzeige und -töne

Falls der DEEBOT eine Störung entdeckt und Ihre Unterstützung benötigt, wird ein Alarmton ausgegeben oder die Statusleuchte leuchtet auf.

Alarmton	Anzeige	Störung	Lösung
/	Die Statusleuchte blinkt zweimal und erlischt, wenn der DEEBOT eingeschaltet wird.	Der Akku des DEEBOT ist fast leer.	Schalten Sie den Roboter EIN. Setzen Sie den Roboter manuell in die Dockingstation, und laden Sie ihn.
Ein Piepton	Die Statusleuchte blinkt ROT.	Antriebsradstörung	Prüfen Sie die Antriebsräder auf verhedderte Haare oder Verunreinigungen, und reinigen Sie diese.
Zwei Pieptöne	Die Statusleuchte blinkt ROT.	Störung der Hauptbürste	Prüfen Sie die Hauptbürste auf verhedderte Haare oder Verunreinigungen, und reinigen Sie diese.

3. Bedienung und Programmierung

Alarmton	Anzeige	Störung	Lösung
Drei Pieptöne	Die Statusleuchte blinkt ROT.	Antriebsradstörung	Drehen Sie den Roboter um. Drücken Sie auf die Antriebsräder und prüfen Sie, ob ein Einrastgeräusch zu hören ist. Wenn kein Einrastgeräusch zu hören ist, nehmen Sie Kontakt zum Kundendienst auf.
		Der DEEBOT hat während des Betriebs Funktionsstörungen und hält an.	Entfernen Sie die Hindernisse von Hand und starten Sie den DEEBOT erneut.
Vier Pieptöne	Die Statusleuchte blinkt ROT.	Störung des Staubbehälters	Entfernen Sie den Staubbehälter, und bringen Sie ihn wieder ordnungsgemäß an. Wenn der Roboter immer noch einen Alarmton ausgibt, nehmen Sie Kontakt zum Kundendienst auf.
Fünf Pieptöne	Die Statusleuchte blinkt ROT.	Niedriger Akkuladestand	Setzen Sie den Roboter zum Aufladen manuell in die Dockingstation.
Sechs Pieptöne	Die Statusleuchte blinkt ROT.	Störung der Seitenbürste	Prüfen Sie die Seitenbürste auf verhedderte Haare oder Verunreinigungen, und reinigen Sie diese.
Sieben Pieptöne	Die Statusleuchte blinkt ROT.	Störung des Absturzsensors	Prüfen Sie die Absturzsensoren auf Staub, und reinigen Sie diese.
Acht Pieptöne	Die Statusleuchte blinkt ROT.	Der DEEBOT ist während des Ladevorgangs ausgeschaltet.	Schalten Sie den Roboter EIN.

4. Wartung

Schalten Sie den DEEBOT AUS, und trennen Sie die Dockingstation vom Netz, bevor Sie Reinigungs- oder Wartungsarbeiten am Gerät durchführen.

4.1 Wischsystem

Wenn der DEEBOT den Wischvorgang abgeschlossen hat, entfernen Sie den Behälter vom DEEBOT, und reinigen Sie dann sofort den Behälter, das Reinigungstuch und die Reinigungstuchplatte.

Drücken Sie den Entriegelungsknopf, und ziehen Sie den Behälter heraus, um ihn zu entfernen. Entfernen Sie die Reinigungstuchplatte und das Reinigungstuch.

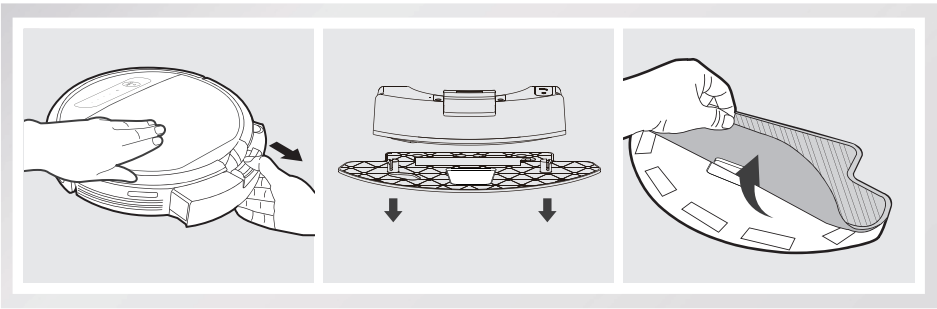

Waschen Sie das Reinigungstuch, und breiten Sie es anschließend zum Trocknen aus.

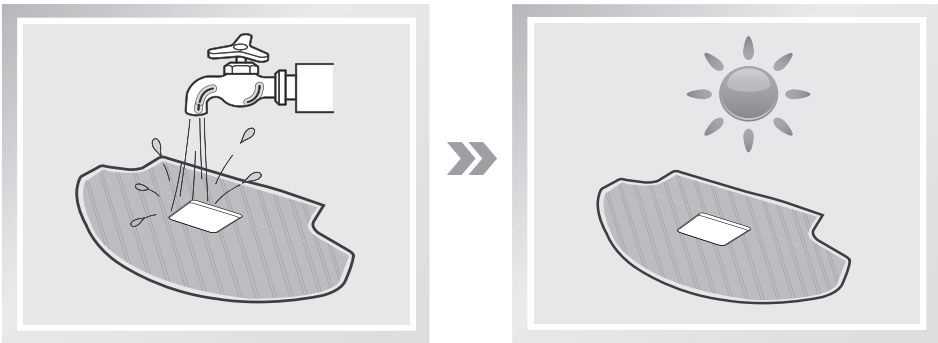

Leeren Sie das Restwasser aus dem Behälter.

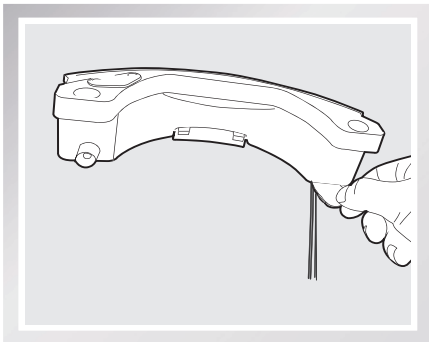

4. Wartung

Wischen Sie die Außenseite des Behälters mit einem trockenen Tuch ab, und lassen Sie den Behälter anschließend trocknen. Vermeiden Sie direkte Sonneneinstrahlung.

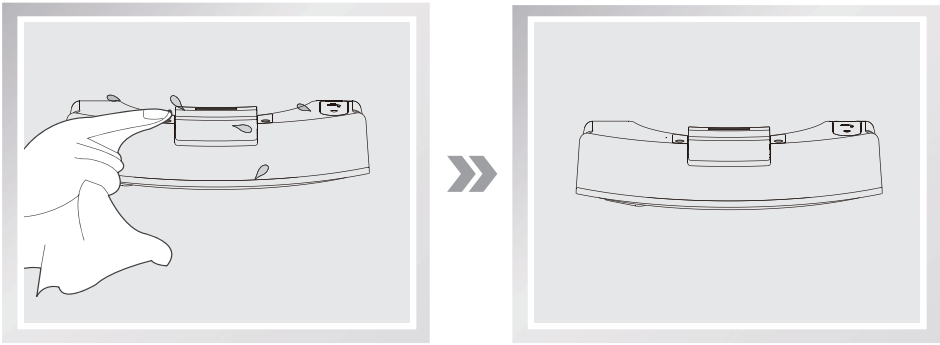

4.2 Staubbehälter und Filter

Öffnen Sie die obere Abdeckung des Roboters, und nehmen Sie den Staubbehälter heraus. Öffnen Sie die Abdeckung des Staubbehälters, und leeren Sie diesen.

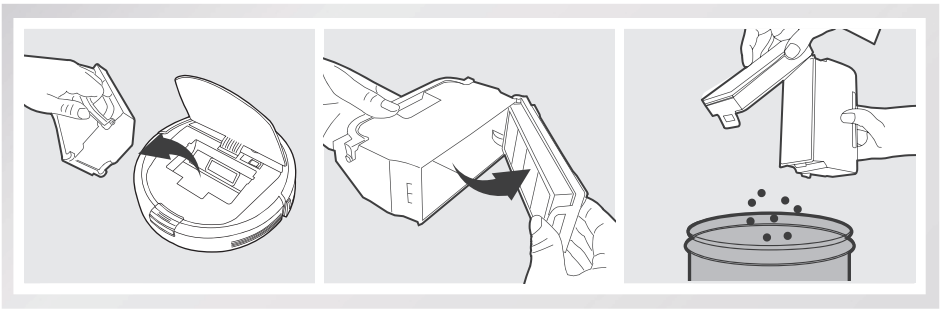

Entfernen Sie die Filter. Klopfen Sie den Staub aus dem Feinstaubfilter. Spülen Sie ihn nicht unter fließendem Wasser aus.

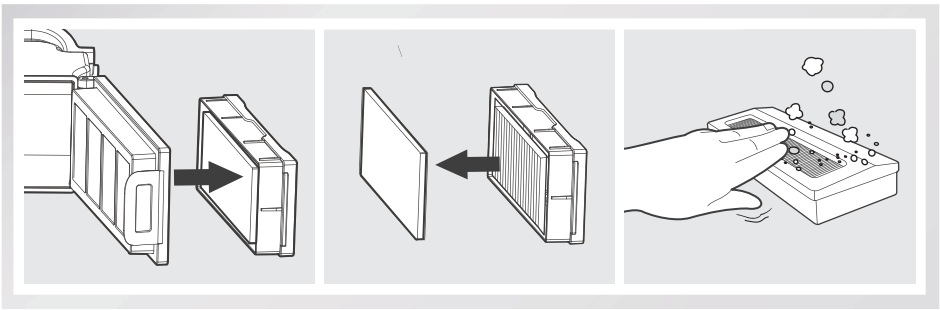

4. Wartung

Spülen Sie den Filterschwamm, den Staubbehälter und den Filter unter fließendem Wasser aus.

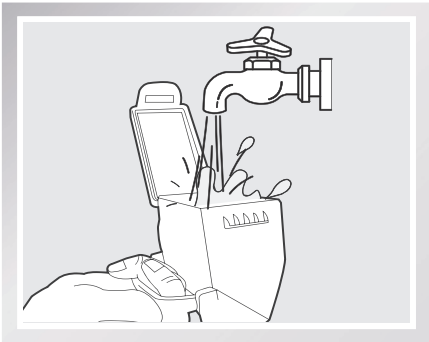

Trocknen Sie den Staubbehälter und die Filter vollständig, bevor Sie sie wieder einsetzen.

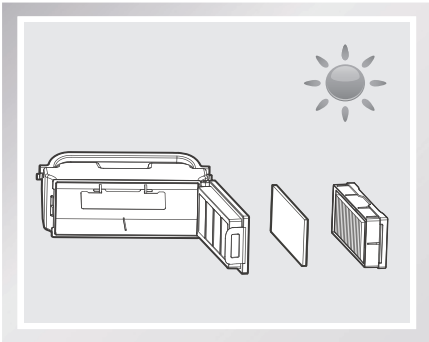

4.3 Hauptbürste, direkte Einsaugoption und Seitenbürsten

* Das mitgelieferte Multifunktions-Reinigungswerkzeug gewährleistet eine problemlose Wartung. Bitte gehen Sie vorsichtig mit diesem Werkzeug um, da es scharfe Kanten hat.

Hauptbürste

Drehen Sie den Roboter um. Drücken Sie beide Tasten am Hauptbürsteneinsatz und entfernen Sie die Abdeckung der Hauptbürste. Nehmen Sie die Hauptbürste heraus. Haare, die sich eventuell um die Hauptbürste gewickelt haben, lassen sich mit dem Multifunktions-Reinigungswerkzeug durchschneiden und entfernen. Reinigen Sie die Hauptbürste von Haaren oder Rückständen.

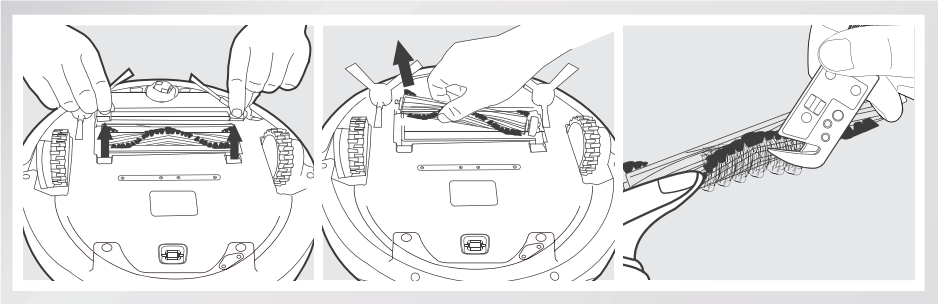

Direkte Einsaugoption

Wischen Sie die direkte Einsaugoption mit einem trockenen Tuch ab.

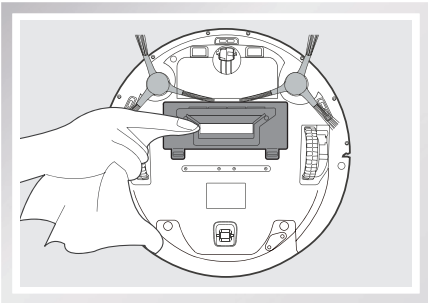

4. Wartung

Seitenbürsten

Nehmen Sie die Seitenbürsten heraus. Entfernen Sie mögliche Haare oder Rückstände, die sich um die Seitenbürsten gewickelt haben, mit dem mitgelieferten Multifunktions-Reinigungswerkzeug, und wischen Sie die Öffnungen mit einem sauberen Tuch ab.

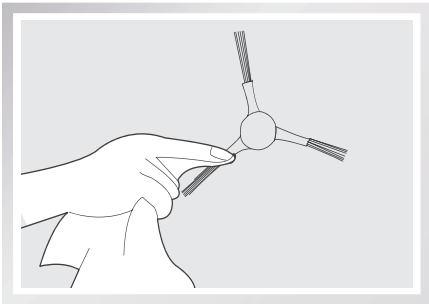

4.4 Sonstige Bauteile

Haare, die sich eventuell um das Universalrad gewickelt haben, lassen sich mit dem Multifunktions-Reinigungswerkzeug entfernen.

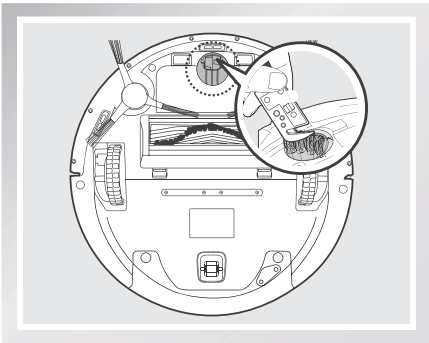

Reinigen Sie die Absturzsensoren mit der Bürste des Multifunktions-Reinigungswerkzeugs, um deren Effektivität zu gewährleisten.

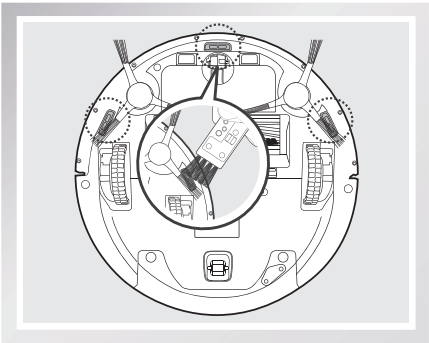

Reinigen Sie die Stoßschiene mit der Bürste des Multifunktions-Reinigungswerkzeugs.

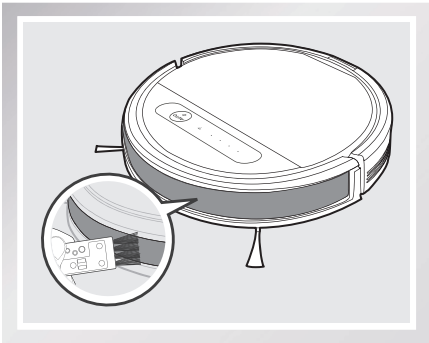

4. Wartung

Wischen Sie die Ladekontakte des Roboters und die Kontakte der Dockingstation mit einem trockenen Tuch ab, damit sie voll funktionsfähig bleiben.

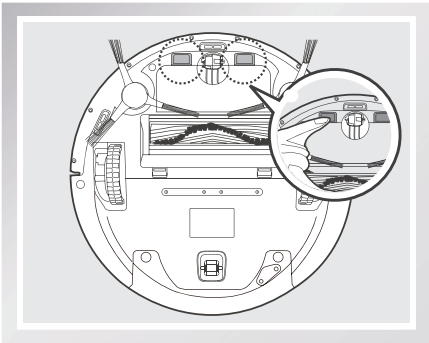

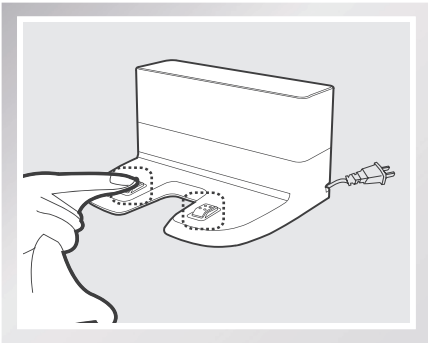

4.5 Regelmäßige Wartung

Um die maximale Leistung des DEEBOT dauerhaft zu gewährleisten, führen Sie die Wartung und den Austausch der Komponenten gemäß der nachfolgend angegebenen Häufigkeit aus. Für die einfache Wartung wird ein Multifunktions-Reinigungswerkzeug bereitgestellt. Bitte gehen Sie vorsichtig mit diesem Werkzeug um, da es scharfe Kanten hat.

Roboterkomponente	Wartungshäufigkeit	Austauschhäufigkeit
Reinigungstuch	Nach jeder Verwendung	Nach jeweils 50 Waschvorgängen
Staubbehälter/ Behälter/ Reinigungstuchplatte	Nach jeder Verwendung	/
Seitenbürste	Einmal alle zwei Wochen	Alle drei bis sechs Monate
Hauptbürste	Einmal wöchentlich	Alle sechs bis zwölf Monate
Filterschwamm/ Feinstaubfilter	Einmal wöchentlich (zweimal wöchentlich bei Haustieren)	Alle vier bis sechs Monate
Universalrad Absturzsensoren Stoßschiene Ladekontakte Kontakte der Dockingstation	Einmal wöchentlich	/

Hinweis: ECOVACS stellt verschiedene Ersatzteile und -baugruppen her. Wenden Sie sich an den Kundendienst, um weitere Informationen zu Ersatzteilen zu erhalten.

5. Fehlerbehandlung

Diese Übersicht dient der Behebung allgemeiner Störungen am DEEBOT.

Nr.	Funktionsstörung	Mögliche Ursachen	Fehlerbehebung
1	Der DEEBOT lädt nicht.	Der DEEBOT ist nicht eingeschaltet.	Schalten Sie den Betriebsschalter des Roboters EIN.
		Der DEEBOT hat keinen Kontakt zur Dockingstation.	Stellen Sie sicher, dass die Ladekontakte des Roboters die Kontakte der Dockingstation berühren. Sie können den Roboter ggf. auch manuell bewegen, um den Kontakt herzustellen.
		Die Dockingstation ist vom Netz getrennt, während der DEEBOT eingeschaltet ist. Dadurch entlädt sich der Akku.	Schließen Sie die Dockingstation ans Netz an, und stellen Sie sicher, dass der DEEBOT eingeschaltet ist. Lassen Sie den DEEBOT in der Dockingstation, um sicherzugehen, dass der Akku jederzeit für den Reinigungsvorgang geladen ist.
		Der Akku ist vollständig entladen.	Reaktivieren Sie den Akku. Setzen Sie den DEEBOT manuell in die Dockingstation, entnehmen Sie ihn nach einer Ladezeit von 3 Minuten, und wiederholen Sie diesen Vorgang dreimal. Laden Sie das Gerät anschließend normal auf.
2	Der DEEBOT kann nicht zur Dockingstation zurückkehren.	Die Dockingstation wurde nicht ordnungsgemäß aufgestellt.	Weitere Informationen zum ordnungsgemäßen Aufstellen der Dockingstation finden Sie in Abschnitt 3.2.
3	Der DEEBOT hat während des Betriebs Funktionsstörungen und hält an.	Auf dem Boden liegende Gegenstände (Stromkabel, bis zum Boden reichende Vorhänge, Teppichfransen eines Vorlegers o. Ä.) haben sich im DEEBOT verfangen.	Der DEEBOT unternimmt mehrere Versuche, um sich aus der Situation zu befreien. Wenn ihm dies nicht gelingt, prüfen Sie die Seitenbürsten, und entfernen Sie mögliche Rückstände, die sich um die Seitenbürsten gewickelt haben, bzw. entfernen Sie die Hindernisse von Hand, und starten Sie das Gerät neu.

5. Fehlerbehandlung

Nr.	Funktionsstörung	Mögliche Ursachen	Fehlerbehebung
4	Der DEEBOT kehrt zur Dockingstation zurück, bevor er den Reinigungsvorgang beendet hat.	Bei niedrigem Akkuladestand wechselt der DEEBOT automatisch in den Modus „Rückkehr zur Ladestation“ und kehrt zum Aufladen zur Dockingstation zurück.	Dies ist normal. Keine Lösung erforderlich.
		Die Arbeitszeit schwankt je nach Oberflächenbeschaffenheit des Bodens, der Raumaufteilung und der gewählten Betriebsart.	Dies ist normal. Keine Lösung erforderlich.
5	Der DEEBOT reinigt zur festgelegten Zeit nicht automatisch.	Die Funktion „Intelligente Programmierung“ oder „Zeitprogrammierung“ wurde deaktiviert.	Weitere Informationen finden Sie in Abschnitt 3.4.
		Der DEEBOT ist ausgeschaltet.	Schalten Sie den DEEBOT EIN.
		Der Akkuladestand ist niedrig.	Lassen Sie den DEEBOT eingeschaltet in der Dockingstation, um sicherzugehen, dass der Akku jederzeit für den Reinigungsvorgang geladen ist.
		Die Einsaugöffnung des Roboters ist verstopft, und/oder an seinen Geräteteilen haben sich Verunreinigungen verfangen.	Schalten Sie den Roboter AUS, leeren Sie den Staubbehälter, und drehen Sie den Roboter um. Reinigen Sie die Einsaugöffnung und die Seitenbürsten des Roboters.
6	DEEBOT findet den zu reinigenden Bereich nicht.	Der zu reinigende Bereich muss aufgeräumt werden.	Entfernen Sie kleine Gegenstände vom Boden, und räumen Sie den zu reinigenden Bereich auf, bevor der DEEBOT mit dem Reinigungsvorgang beginnt.

5. Fehlerbehandlung

Nr.	Funktionsstörung	Mögliche Ursachen	Fehlerbehebung
7	Die Fernbedienung funktioniert nicht (der Wirkungsbereich der Fernbedienung beträgt 5 m).	Die Batterien der Fernbedienung müssen gewechselt werden.	Wechseln Sie die Batterien, und stellen Sie sicher, dass die neuen Batterien richtig eingesetzt sind.
		Der DEEBOT ist ausgeschaltet, oder der Akkuladestand des Roboters ist niedrig.	Schalten Sie den DEEBOT EIN und stellen Sie sicher, dass er geladen ist.
		Das Gerät empfängt kein Infrarot-Signal, weil der Infrarot-Sender der Fernbedienung oder der Infrarot-Empfänger am DEEBOT verschmutzt ist.	Wischen Sie den Infrarot-Sender der Fernbedienung und den Infrarot-Empfänger am DEEBOT mit einem sauberen und trockenen Tuch ab.
		Das Infrarot-Signal zum DEEBOT wird durch ein anderes Gerät gestört.	Verwenden Sie die Fernbedienung nicht in der Nähe anderer Geräte, die Infrarot-Signale senden.
8	Aus dem Behälter kommt kein Wasser, wenn der DEEBOT den Wischvorgang durchführt.	Der Magnet an der Reinigungstuchplatte löst sich.	Wenden Sie sich an den Kundendienst.
		Im Reservoir befindet sich kein Wasser mehr.	Füllen Sie Wasser in den Behälter.
		Die Wasserauslässe auf der Unterseite des DEEBOT sind verstopft.	Überprüfen Sie die Wasserauslässe auf der Unterseite, und reinigen Sie sie.

Le felicitamos por la compra de este ECOVACS ROBOTICS DEEBOT. Esperamos que lo utilice durante muchos años. Confiamos en que este robot le ayude a mantener su hogar limpio y le proporcione más tiempo para disfrutar de otras actividades.

En caso de encontrar problemas no descritos en este Manual de Instrucciones, póngase en contacto con nuestro Centro de Atención al Cliente, donde un técnico le orientará debidamente.

Para obtener más información, visite la web oficial de ECOVACS ROBOTICS: **www.ecovacs.com**

La compañía se reserva el derecho a realizar cambios tecnológicos o de diseño en sus productos para una continua mejora.

Gracias por confiar en DEEBOT.

Live Smart. Enjoy Life.

Índice

1. Instrucciones importantes de seguridad 59

2. Contenido de la caja y especificaciones técnicas 64

2.1 Contenido de la caja 64

2.2 Especificaciones 65

2.3 Esquema del producto 66

3. Funcionamiento y programación 68

3.1 Observaciones antes de limpiar 68

3.2 Inicio rápido 69

3.3 Selección del patrón y el modo de limpieza 72

3.4 Programación del robot 74

3.5 Sistema de fregado opcional 74

3.6 Selección de una opción de aspiración 76

3.7 Indicadores luminoso y acústico de alarma 78

4. Mantenimiento 79

4.1 Sistema de fregado 79

4.2 Recipiente para el polvo y filtros 80

4.3 Cepillo principal, opción de aspiración directa y cepillos laterales 81

4.4 Otros componentes 82

4.5 Mantenimiento habitual 83

5. Solución de problemas 84

1. Instrucciones importantes de seguridad

Al usar un dispositivo eléctrico, observe siempre las precauciones básicas de seguridad, incluidas las que se indican a continuación:

ANTES DE USAR ESTE DISPOSITIVO, LEA ATENTAMENTE TODAS LAS INSTRUCCIONES

CONSERVE ESTAS INSTRUCCIONES

1. Este aparato puede ser utilizado por niños mayores de 8 años y personas con capacidades físicas, sensoriales o mentales reducidas, o cualquier persona sin experiencia ni conocimiento sobre este tipo de dispositivos, siempre que se les supervise o se les haya instruido sobre su uso seguro y comprendan los peligros potenciales. Este aparato no es un juguete. Los niños no deben limpiar o realizar mantenimiento en este aparato sin supervisión.
2. Despeje el área que desea limpiar. Retire del suelo los cables de suministro y los pequeños objetos que se puedan enredar en el dispositivo. Pliegue los flecos de las alfombras bajo estas y levante las cortinas o manteles que pudieran estar a nivel del suelo.
3. Si en el área de limpieza existe un desnivel debido a la presencia de un escalón o escaleras, le recomendamos que controle el dispositivo para cerciorarse de que sea capaz de detectar el escalón sin caerse. Para evitar la caída del aparato, puede ser necesario colocar una barrera física en el borde. Asegúrese de que la barrera física no suponga un riesgo de tropiezo.
4. Use el dispositivo únicamente como se describe en este manual. Emplee solo accesorios recomendados o vendidos por el fabricante.
5. Lassen Sie den DEEBOT eingeschaltet in der Dockingstation, um sicherzugehen, dass der Akku jederzeit für den Reinigungsvorgang geladen ist.
6. Diseñado para USO EXCLUSIVO EN ESPACIOS INTERIORES. No utilice el dispositivo al aire libre ni en espacios comerciales o industriales.

1. Instrucciones importantes de seguridad

7. Use únicamente la batería recargable y la estación de carga originales del fabricante incluidas con el aparato. Este dispositivo no permite el uso de baterías no recargables. Para obtener información acerca de la batería, remítase a la sección de especificaciones.
8. No utilice el dispositivo sin el recipiente para polvo ni los filtros instalados en la posición correcta.
9. No ponga en marcha el dispositivo en un lugar donde haya velas encendidas u objetos frágiles.
10. No use el dispositivo en entornos extremadamente fríos o calientes (temperatura inferior a -5 °C [23 °F] o superior a 40 °C [104 °F]).
11. Mantenga el pelo, la ropa suelta, los dedos y las partes del cuerpo alejados de las aberturas y de las piezas móviles.
12. No ponga en marcha el dispositivo en una habitación donde se encuentren durmiendo bebés o niños.
13. No use el dispositivo sobre superficies mojadas ni con agua estancada.
14. No permita que el dispositivo aspire objetos de gran tamaño, como piedras, trozos grandes de papel o cualquier otro objeto que pueda causar obstrucciones.
15. No use el dispositivo para recoger materiales inflamables ni combustibles, como gasolina o tóner de impresoras o fotocopiadoras. No lo utilice en lugares donde puedan existir esta clase de materiales.
16. No use el dispositivo para recoger objetos que estén ardiendo o que emitan humo, como por ejemplo, cigarros, cerillas, cenizas calientes o cualquier otro objeto que pueda provocar un incendio.
17. No introduzca objetos en la abertura para la entrada de polvo. No use el dispositivo si la entrada de polvo está obstruida. Mantenga la abertura libre de polvo, pelusa, pelo o cualquier partícula que pueda reducir el flujo de aire.

1.Instrucciones importantes de seguridad

18. Tenga cuidado de no dañar el cable de alimentación. No emplee el cable de alimentación para tirar o transportar el dispositivo ni la estación de carga. No lo use tampoco a modo de asa. No cierre la puerta si el cable de alimentación queda atrapado ni coloque el cable sobre bordes afilados o esquinas. No permita que el dispositivo pase por encima del cable de alimentación. Mantenga el cable de alimentación alejado de superficies calientes.
19. Si el cable de alimentación eléctrico está dañado, deberá ser reemplazado por el fabricante o por un técnico de servicio para evitar posibles riesgos.
20. La fuente de alimentación no se debe reparar ni seguir utilizando si presenta daños o defectos.
21. No use el dispositivo en caso de daños en el cable de alimentación o en el enchufe. No use el dispositivo ni la estación de carga si no funcionan correctamente, si han sufrido una caída, si están dañados, si se han dejado olvidados en el exterior o si han entrado en contacto con agua. En tales casos, deberán ser reparados por el fabricante o por un técnico de servicio, a fin de evitar posibles riesgos.
22. Antes de realizar trabajos de limpieza y mantenimiento en el dispositivo, apáguelo.
23. Desconecte el enchufe de la toma de corriente antes de llevar a cabo la limpieza y el mantenimiento de la estación de carga.
24. Antes del extraer la batería del dispositivo para desecharla, retire el dispositivo de la estación de carga y apague el interruptor principal.
25. Antes de desechar el dispositivo, extraiga la batería y deséchela de acuerdo con las leyes y normativas locales.
26. Tire las baterías usadas de acuerdo con las leyes y normativas locales.
27. No arroje el dispositivo al fuego, incluso aunque presente daños graves, ya que las baterías pueden explotar.

1. Instrucciones importantes de seguridad

28. Si no prevé usar la estación de carga durante un tiempo prolongado, desenchúfela.
29. El dispositivo se debe usar respetando lo establecido en este manual de usuario. ECOVACS ROBOTICS no asume ninguna responsabilidad por los daños o lesiones causados por un uso inadecuado.
30. El robot contiene baterías que solo puede sustituir personal cualificado. Para sustituir o extraer la batería, póngase en contacto con Atención al cliente.
31. Si no se va a utilizar el robot durante un periodo prolongado de tiempo, cargue por completo el robot, apáguelo para guardarlo y desenchufe la estación de carga.
32. AVISO: Para cargar la batería, utilice únicamente la unidad de alimentación desmontable CH1630A proporcionada con el dispositivo.
33. El mando a distancia viene con dos pilas AAA no recargables preinstaladas. Para sustituir las pilas del mando a distancia, dele la vuelta y presione y retire la cubierta de las pilas. Extraiga las pilas e introduzca las pilas nuevas respetando la polaridad. Vuelva a colocar la cubierta de las pilas.
34. No intente nunca recargar una pila no recargable.
35. No mezcle pilas distintas ni nuevas con usadas.
36. Asegúrese de que inserta la pila del mando a distancia con la polaridad correcta.
37. Cuando se agoten la pilas o la batería, extráigalas del dispositivo y deséchela en un punto de recogida adecuado.
38. Si va a dejar de usar el mando a distancia durante un periodo prolongado, extraiga las pilas.
39. Procure no cortocircuitar las terminales de la fuente de alimentación.

1.Instrucciones importantes de seguridad

Para la Unión Europea

Eliminación correcta de este producto

Esta marca indica que este producto no se debe desechar con otros residuos domésticos en la UE. Para evitar posibles daños al medio ambiente o para la salud derivados del vertido incontrolado de residuos, recicle el producto de manera responsable para impulsar la reutilización sostenible de los recursos materiales. Para desechar el dispositivo usado, utilice los sistemas de recogida y reciclado o consulte con el proveedor a quien compró el producto. Allí pueden llevar este producto para su reciclado protegiendo el medio ambiente.

	Clase II
	Transformador de aislamiento de seguridad a prueba de cortocircuitos
	Fuente de alimentaciyn conmutada
	Solo para uso en espacios interiores

2. Contenido de la caja y especificaciones técnicas

2.1 Contenido de la caja

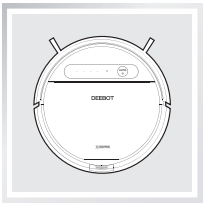

Robot

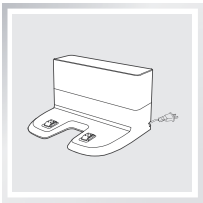

Estación de carga

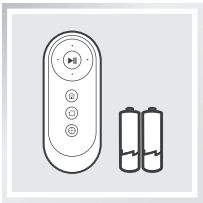

Mando a distancia con pilas

Manual de instrucciones

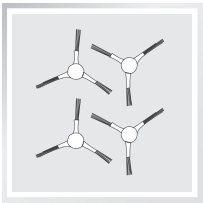

(4) Cepillos laterales

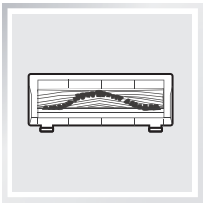

Opción de cepillo principal (preinstalada)

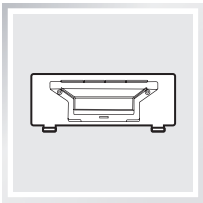

Opción de aspiración directa

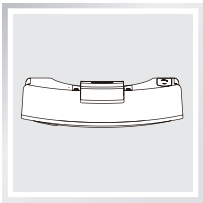

Depósito

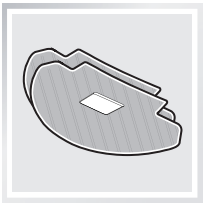

(2) Paños de limpieza de microfibra lavables y reutilizables

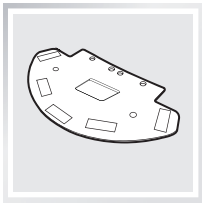

Bandeja del paño de limpieza

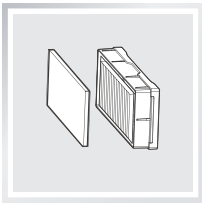

Filtro de esponja y filtro de alta eficiencia

2. Contenido de la caja y especificaciones técnicas

2.2 Especificaciones

Modelo	**DD4G, DD4G.**(*=0-9)**		
Voltaje de funcionamiento	12 V CC	Potencia nominal	40 W
Modelo de estación de carga	**CH1630A**		
Tensión nominal de entrada	100-240 V AC	Tensión nominal de salida	20 V DC
Corriente nominal de salida	0.8 A	Potencia nominal	25 W
Modelo del mando a distancia	**RC1633**	Tensión de entrada	3 V DC
Tipo de pila del mando a distancia	**AAA**	Tensión nominal	1,5 V DC
Batería	DM88-BYD/ ZJ1517-HFR 3000 mAh		
Bandas de frecuencia	2412-2472 MHz		
Potencia de RF máxima transmitida en la banda de frecuencia	Potencia de salida de PA máxima a 72,2 Mbps: 17,5 dBm		
	Potencia de salida de PA máxima en modo 11b: 21,5 dBm		

La potencia de salida del módulo Wi-Fi es inferior a 100 mW.

* Los datos técnicos y el diseño podrán verse modificados debido al continuo desarrollo del producto.

2. Contenido de la caja y especificaciones técnicas

2.3 Esquema del producto

Robot

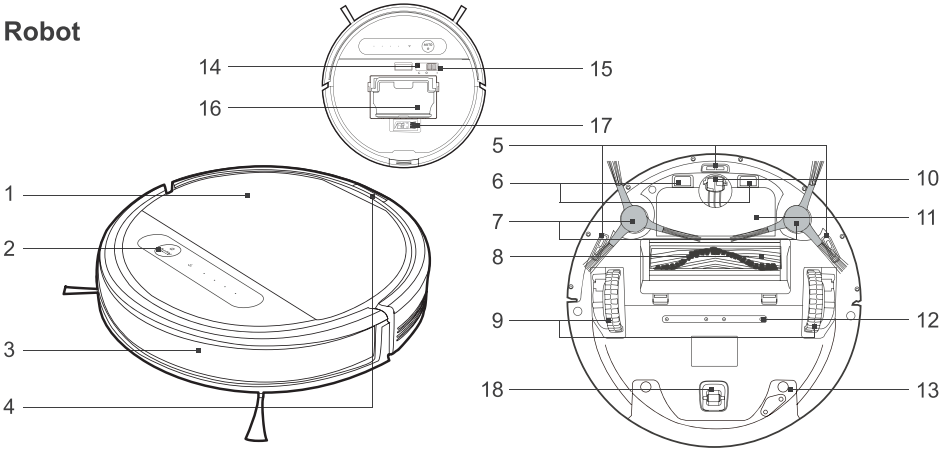

1. Tapa
2. Botón del modo automático
3. Parachoques con sensores anticolisión
4. Botón de liberación del depósito
5. Sensores anticaída
6. Contactos de carga
7. Cepillos laterales
8. Opción de cepillo principal/Opción de aspiración directa
9. Ruedas de propulsión
10. Rueda universal
11. Batería
12. Salidas de agua
13. Depósito
14. Botón de reinicio (RESET)
15. Interruptor de alimentación
16. Recipiente para polvo
17. Herramienta de limpieza multifunción
18. Rueda del rodillo

Panel de control

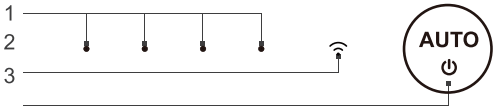

1. Indicador luminoso de estado
2. Luz indicadora de Wi-Fi
3. Botón del modo automático

Recipiente para polvo

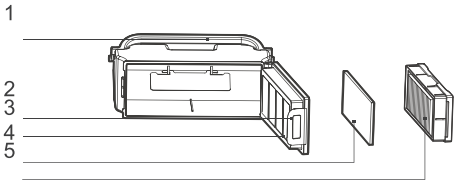

1. Asa
2. Cierre
3. Malla del filtro
4. Filtro de esponja
5. Filtro de alta eficiencia

2. Contenido de la caja y especificaciones técnicas

Sistema de fregado avanzado

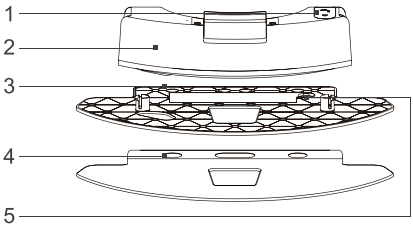

1. Entrada de agua
2. Depósito
3. Bandeja del paño de limpieza
4. Paño de limpieza de microfibra lavable y reutilizable
5. Imán

Estación de carga

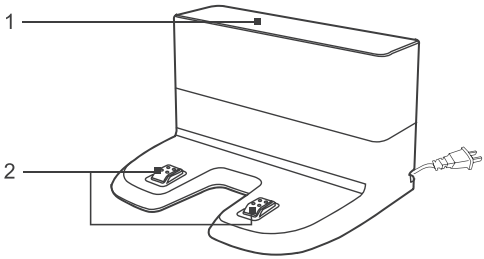

1. Generadores de señal de infrarrojos
2. Conectores de la estación de carga

Mando a distancia

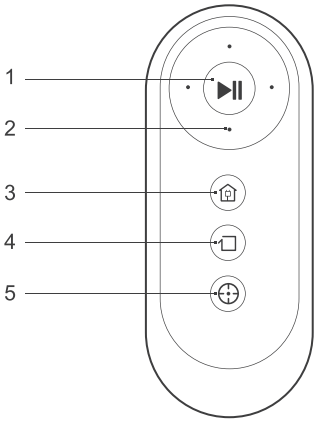

1. Botón de INICIO/PAUSA
2. Botones del control de dirección
3. Botón del modo de retorno al cargador
4. Botón del modo de limpieza de rincones
5. Botón del modo de limpieza localizada

3.Funcionamiento y programación

3.1 Observaciones antes de limpiar

Antes de utilizar el DEEBOT, dedique un momento a inspeccionar el área que va a limpiar y retire cualquier obstáculo presente.

Tenga cuidado del DEEBOT y supervíselo durante su primera limpieza.

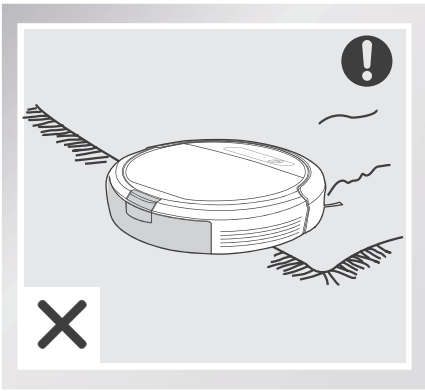

Antes de utilizar este producto en un área cercana a una alfombra común o de pelo corto con flecos, doble los bordes hacia dentro.

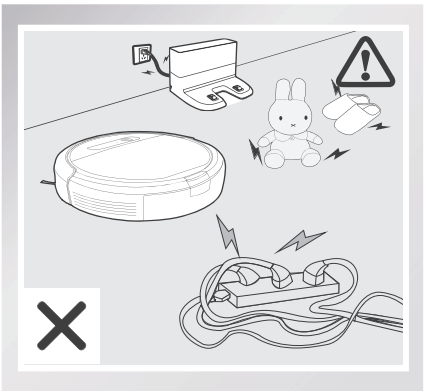

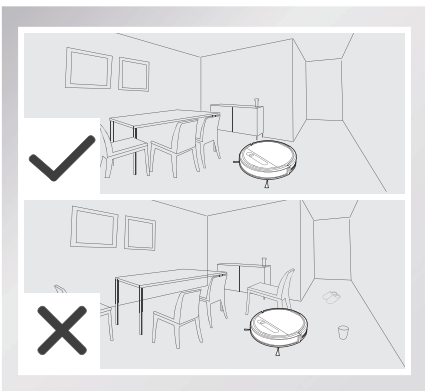

Retire del suelo los cables de alimentación y los objetos pequeños que puedan quedar enredados en el dispositivo y ordene la zona de limpieza de forma que los muebles, como sillas, queden en su sitio.

3. Funcionamiento y programación

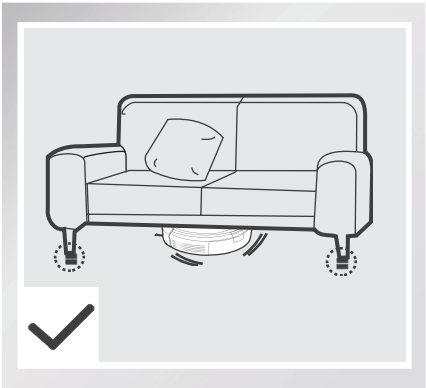

Tenga en cuenta que el robot necesita al menos 8 cm (3,1") de espacio para pasar bajo los muebles sin dificultad.

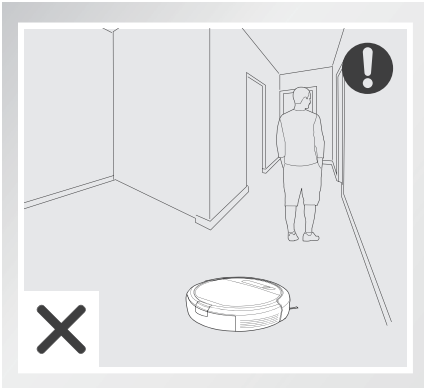

No se quede de pie en espacios estrechos (por ejemplo, un pasillo), puesto que DEEBOT podría no identificar el área a limpiar.

Si hay algún escalón o escaleras en la zona de limpieza, asegúrese de que los sensores anticaída del DEEBOT puedan detectar el desnivel. Tal vez sea necesario colocar una barrera física en el borde del desnivel para evitar la caída del robot.

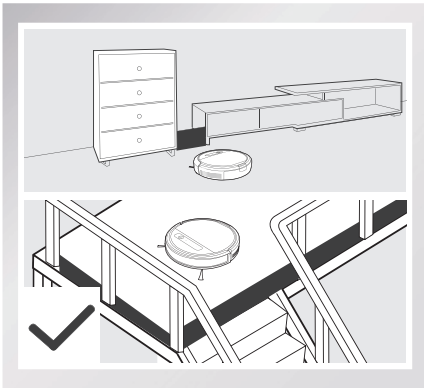

3.2 Inicio rápido

* Retire la tira protectora del parachoques del robot antes de usarlo.

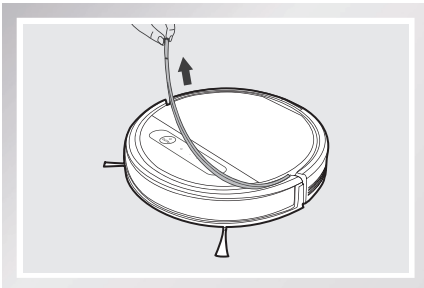

3.Funcionamiento y programación

1 Colocación de la estación de carga

- Coloque la estación de carga contra la pared, sobre una superficie nivelada y con la base en posición perpendicular al suelo. Deje un espacio libre de 1,5 m (5') delante del cargador y de 0,5 m (1,6') a ambos lados de este y cerciórese de que la zona esté libre de objetos y superficies reflectantes.
- Enchufe la estación de carga a la toma de corriente.

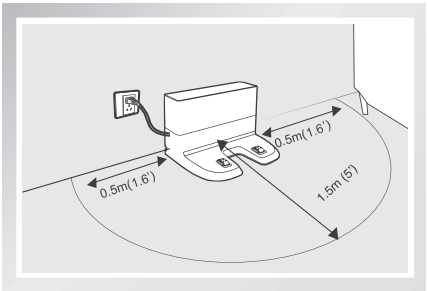

2 Colocación de los cepillos laterales

- Encaje los cepillos laterales en la parte inferior del DEEBOT introduciendo cada uno en la ranura del color correspondiente hasta escuchar un clic.

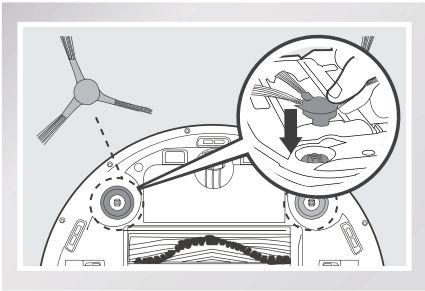

3 Encendido

- Abra la tapa superior del robot. Coloque el interruptor de alimentación del robot en la posición de encendido. El DEEBOT está encendido cuando emite un sonido musical y el botón del modo automático permanece iluminado.

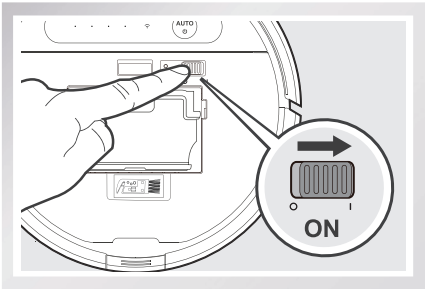

* Cuando el DEEBOT no esté en funcionamiento, se recomienda dejarlo encendido y cargando, no apagado.

3. Funcionamiento y programación

4 Carga del DEEBOT

- Coloque el DEEBOT en la estación de carga y compruebe que la conexión entre los contactos de carga del DEEBOT y los de la estación de carga sea correcta.
- Antes de utilizar el DEEBOT por primera vez, cárguelo al menos durante 4 horas.

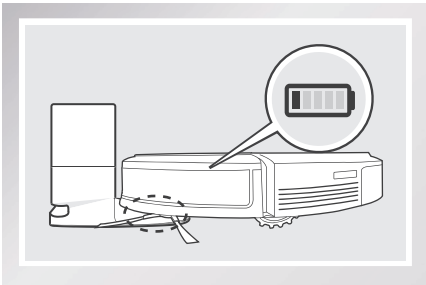

* Asegúrese de que el interruptor de alimentación del robot está en la posición de encendido antes de empezar la carga.
* El botón de modo automático parpadea mientras se carga el DEEBOT. Se apagará cuando el dispositivo esté cargado por completo.
* Una vez completado el ciclo de limpieza o cuando el nivel de la batería es bajo, el DEEBOT regresa automáticamente a la estación de carga para recargarse por sí solo. El DEEBOT también se puede enviar en cualquier momento a la estación de carga pulsando el botón de retorno al cargador del mando a distancia.
* Vacíe cualquier resto de agua que haya quedado en el depósito y retire la bandeja del paño de limpieza antes de cargar el DEEBOT.

5 Arranque

- Pulse el botón de modo automático en el DEEBOT o ⏯ en el mando a distancia. El DEEBOT comenzará a funcionar inmediatamente en el modo de limpieza.

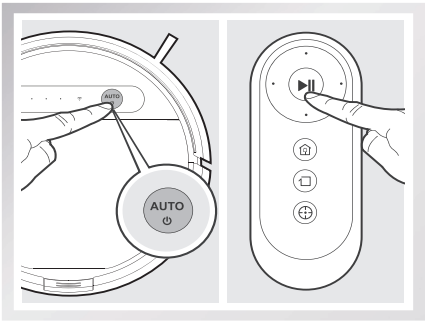

6 Pausa

- Pause el DEEBOT pulsando el botón de modo automático del robot o ⏯ en el mando a distancia.

* El DEEBOT se puede orientar hacia delante, hacia atrás, hacia la izquierda o hacia la derecha utilizando los botones de control de dirección del mando a distancia cuando está en pausa.
* El botón de modo automático del panel de control del robot se apaga tras dejarlo en pausa durante más de 10 minutos. Pulse el botón de modo automático del robot o pulse cualquier botón del mando a distancia para reactivar el robot.

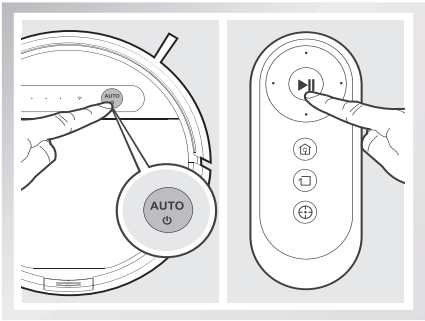

3.Funcionamiento y programación

7 Apagado

- Pause el DEEBOT. Abra la tapa superior del robot. Coloque el interruptor de alimentación en la posición de apagado.

* Cuando el DEEBOT no esté en funcionamiento, se recomienda dejarlo encendido y cargando.

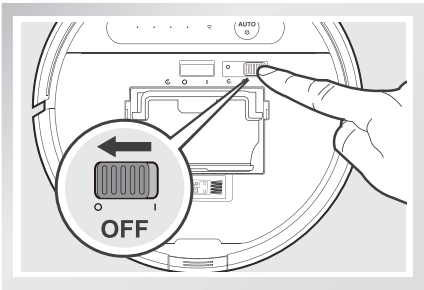

* En el caso de los modelos con conectividad a la aplicación, se podrán realizar varias funciones utilizando la aplicación ECOVACS.

3.3 Selección del patrón y el modo de limpieza

El DEEBOT ofrece 2 patrones y varios modos de limpieza para limpiar de manera eficiente distintos tipos de suelos. Puede seleccionar los patrones y modos de limpieza con el mando a distancia o la aplicación ECOVACS.

Configuración del patrón de limpieza

Establezca el patrón de limpieza en función del tipo de suelo.

Patrón de limpieza aleatorio

El patrón de limpieza aleatorio se debe establecer para limpiar alfombras. En el patrón de limpieza aleatorio, el DEEBOT limpia en línea recta y cambia de dirección cuando se encuentra con un obstáculo.

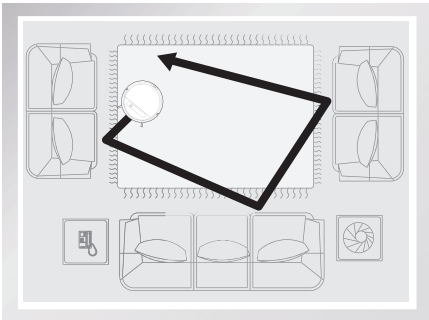

Patrón de limpieza programada (patrón predeterminado)

El patrón de limpieza programada es el patrón predeterminado del robot y se debe establecer para limpiar suelos descubiertos. Al seguir el patrón de limpieza programada, el robot traza la ruta más eficiente, limpia en ambas direcciones de una línea recta, regresa a los puntos que no haya limpiado y, a continuación, limpia los rincones de la sala antes de completar el ciclo de limpieza.

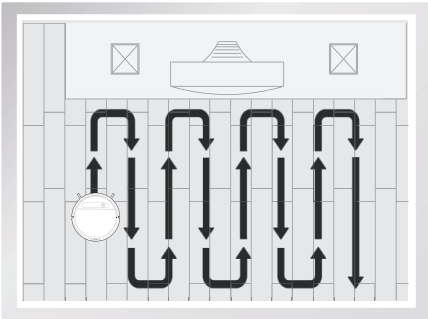

3. Funcionamiento y programación

Al configurar el patrón de limpieza aleatoria:

* El DEEBOT sigue la ruta programada automáticamente al limpiar. Si se pausa el robot, se mueve manualmente o se controla con el mando a distancia durante la limpieza, DEEBOT volverá a configurar la ruta y reiniciará el proceso. Por lo tanto, evite usar el mando a distancia o mover el DEEBOT manualmente mientras limpia para garantizar su eficacia.
* Es posible que el DEEBOT se detenga temporalmente para volver a calcular la ruta de limpieza. Este comportamiento es normal. Tenga paciencia; la frecuencia y duración de la pausa viene determinada por la complejidad de la habitación.
* Si el entorno de limpieza consta tanto de suelos descubiertos como alfombras, se deben establecer barreras (por ejemplo, una puerta cerrada) entre los diferentes tipos de suelo y se deben establecer los patrones de limpieza correspondientes. Si se deben limpiar ambos tipos de suelo en un ciclo de limpieza, se debe establecer el patrón de limpieza aleatoria.

Pulse dos veces el botón de modo automático en el robot. El patrón de limpieza se cambia cuando DEEBOT emite dos pitidos.

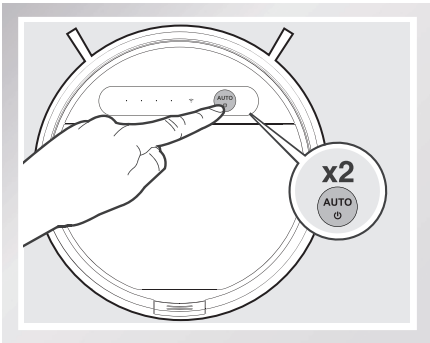

También es posible iniciar el patrón de limpieza aleatoria desde la aplicación ECOVACS.
El DEEBOT utiliza el patrón de limpieza establecido al limpiar en el modo de limpieza automático.

Selección del modo de limpieza

1 Modo de limpieza automático

Este es el modo más utilizado y es ideal para la limpieza diaria.

* El modo de limpieza automático utiliza el patrón de limpieza establecido en el paso anterior. El patrón más indicado para la limpieza de moquetas es el aleatorio. El más indicado para la limpieza de suelos descubiertos es el programado.
* Una vez completado el ciclo de limpieza, el DEEBOT regresa a la estación de carga.

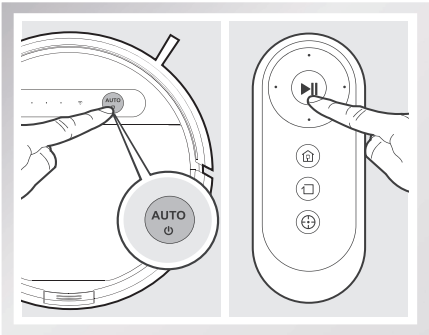

* Utilice la aplicación para aumentar la potencia de succión del robot en el modo de limpieza automática. Pulse en la aplicación para utilizar la potencia de succión MÁXIMA. Pulse para volver a la potencia de succión estándar. Activar la potencia de succión MÁXIMA consumirá más batería.

3.Funcionamiento y programación

2 Modo de limpieza localizada (1 - 5 minutos)

Este modo es útil para la limpieza de una zona con gran cantidad de suciedad o polvo concentrado. En el modo de limpieza localizada, el DEEBOT se centra en un área específica de limpieza.

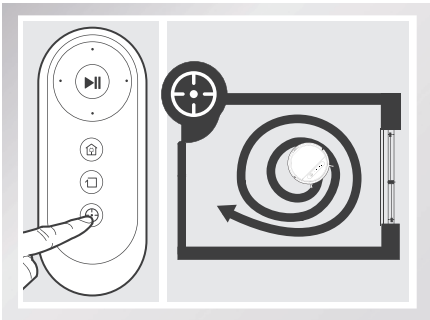

3 Modo de limpieza de rincones

Este modo es adecuado para la limpieza de rincones y esquinas de una estancia. En el modo de limpieza de rincones, el DEEBOT limpia a lo largo de un borde (p. ej. en una pared).

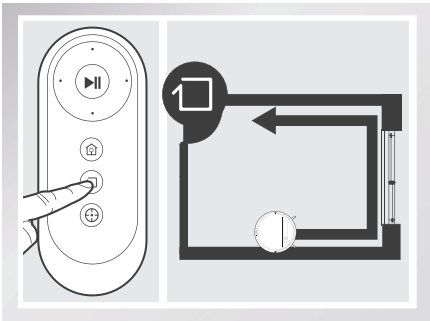

3.4 Programación del robot

Puede utilizar la aplicación ECOVACS para programar el DEEBOT semanalmente para que limpie varias veces al día en momentos específicos.

3.5 Sistema de fregado opcional

El DEEBOT cuenta con un sistema de fregado opcional que utiliza un paño de limpieza de microfibra lavable y reutilizable y una bandeja del paño de limpieza acoplados a un depósito patentado. El paño de limpieza lavable y reutilizable friega automáticamente el suelo para una limpieza sin mancha.

* Vacíe el depósito y retire la bandeja del paño de limpieza antes de limpiar alfombras.
* Cuando use el sistema de fregado, pliegue los bordes de las alfombras para que el DEEBOT la evite.
* Cuando el DEEBOT termine de fregar, vacíe el agua que quede en el depósito.
* Vacíe cualquier resto de agua que haya quedado en el depósito y retire la bandeja del paño de limpieza antes de cargar el DEEBOT.
* Mantenga siempre el depósito instalado cuando el robot esté limpiando o cargándose.

3. Funcionamiento y programación

1 Añada agua en el depósito.

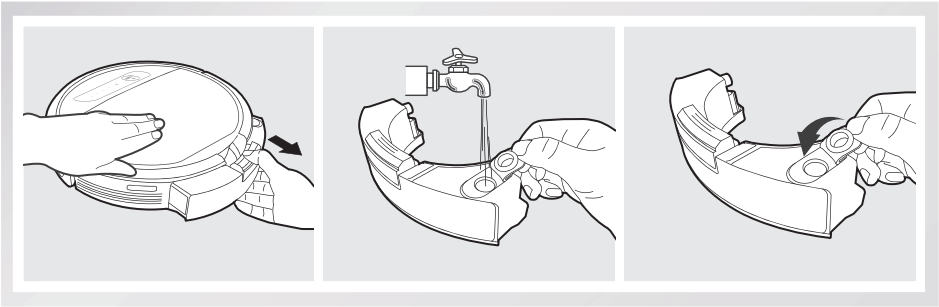

2 Coloque el paño de limpieza; instale la bandeja del paño de limpieza y el depósito.

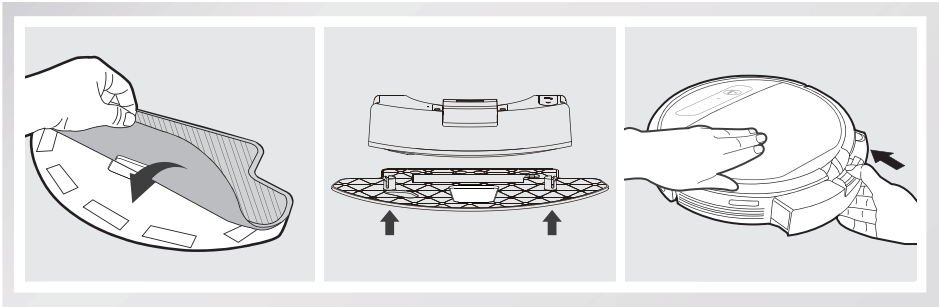

3 Arranque

Seleccione el modo de limpieza deseado. El DEEBOT barre, retira, aspira y friega en el modo seleccionado.

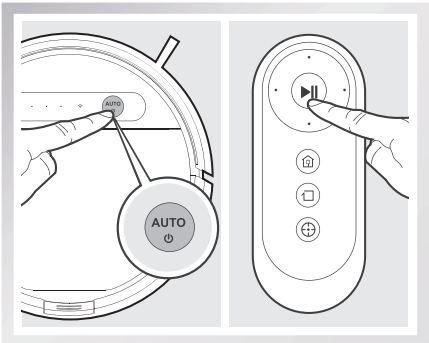

3.Funcionamiento y programación

3.6 Selección de una opción de aspiración

Para su comodidad, el robot dispone de dos opciones de aspiración intercambiables.

Opción de cepillo principal: Gracias a la combinación entre el cepillo principal y una aspiración potente, ésta es la mejor opción para la limpieza a fondo. La opción de cepillo principal se encuentra preinstalada en el DEEBOT.

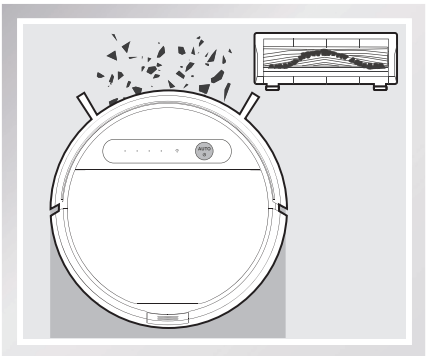

Opción de aspiración directa: Es la mejor opción para la limpieza diaria, sin el cepillo principal para realizar una aspiración directa. Esta opción está diseñada específicamente para retirar el pelo sin que se enrede.

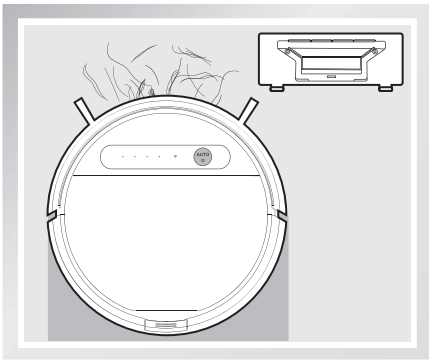

Instalación de la opción de aspiración directa

Invierta el robot. Pulse ambos botones en la opción de cepillo principal y retire la cubierta del cepillo principal. Retire el cepillo principal.

Coloque las pestañas de la opción de aspiración directa en las ranuras ubicadas en la parte inferior del robot. Presione hasta que el componente encaje correctamente.

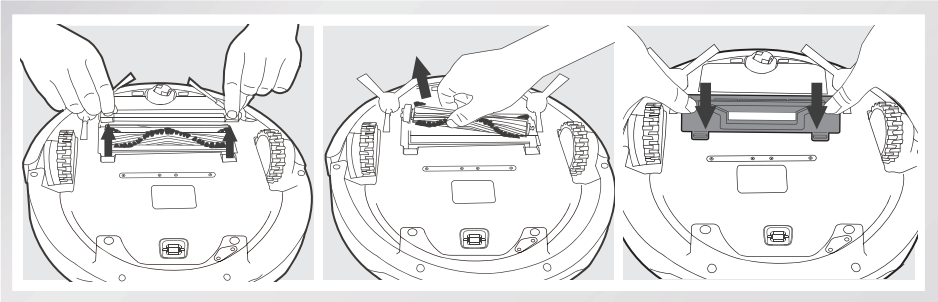

3. Funcionamiento y programación

Instalación de la opción de cepillo principal

Invierta el robot. Presione los dos botones de la opción de aspiración directa y elimine la opción de aspiración directa.

Introduzca el cepillo principal en la parte inferior del robot.

Coloque las pestañas de la tapa del cepillo principal en las ranuras ubicadas en la parte inferior del robot. Presione hasta que el componente encaje correctamente.

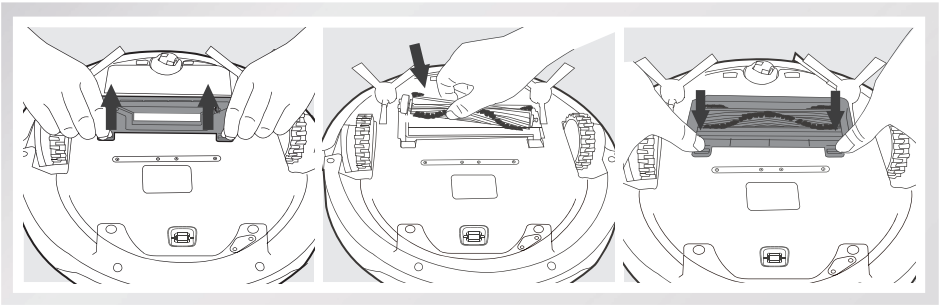

3. Funcionamiento y programación

3.7 Indicador de alarma y sonidos

Si el DEEBOT detecta un problema para el que requiera la intervención del usuario, emitirá unos pitidos de alarma o se iluminará el indicador luminoso de estado.

Sonido de la alarma	Indicador luminoso	Problemas	Solución
/	El indicador luminoso de estado parpadea dos veces y se apaga una vez que el DEEBOT está encendido.	El nivel de la batería del DEEBOT es bajo.	Encienda el robot. Coloque manualmente el robot en la estación de carga y cárguelo.
Un pitido	El indicador luminoso de estado parpadea en ROJO.	Funcionamiento incorrecto de las ruedas de propulsión	Compruebe las ruedas de propulsión en busca de pelo enredado o residuos y límpielas.
Dos pitidos	El indicador luminoso de estado parpadea en ROJO.	Funcionamiento incorrecto del cepillo principal	Compruebe el cepillo principal en busca de pelo enredado o residuos y límpielo.
Tres pitidos	El indicador luminoso de estado parpadea en ROJO.	Funcionamiento incorrecto de las ruedas de propulsión	Dé la vuelta al robot. Pulse las ruedas de propulsión para oír un clic. Si no hacen clic, póngase en contacto con Atención al cliente.
		El DEEBOT da problemas cuando está en funcionamiento y se detiene.	Retire manualmente los obstáculos y reinicie el DEEBOT.
Cuatro pitidos	El indicador luminoso de estado parpadea en ROJO.	Funcionamiento incorrecto de la bolsa de polvo	Retire la bolsa de polvo y vuelva a instalarla debidamente. Si el robot todavía emite la alarma, póngase en contacto con Atención al cliente.
Cinco pitidos	El indicador luminoso de estado parpadea en ROJO.	Batería baja	Coloque manualmente el robot en la estación de carga para cargarlo.
Seis pitidos	El indicador luminoso de estado parpadea en ROJO.	Funcionamiento incorrecto del cepillo lateral	Compruebe el cepillo lateral en busca de pelo enredado o residuos y límpielo.
Siete pitidos	El indicador luminoso de estado parpadea en ROJO.	Funcionamiento incorrecto del sensor anticaída	Compruebe los sensores anticaída en busca de polvo y límpielos.
Ocho pitidos	El indicador luminoso de estado parpadea en ROJO.	El DEEBOT se apaga durante la carga.	Encienda el robot.

4. Mantenimiento

Antes de realizar cualquier tarea de limpieza y mantenimiento, apague el DEEBOT y desenchufe la estación de carga.

4.1 Sistema de fregado

Cuando el DEEBOT termine de fregar, retire el depósito del robot y realice las tareas de mantenimiento del depósito, el paño de limpieza y la bandeja del paño de limpieza de inmediato.

Pulse el botón de liberación y tire para extraer el depósito. Retire la bandeja del paño de limpieza y el paño de limpieza.

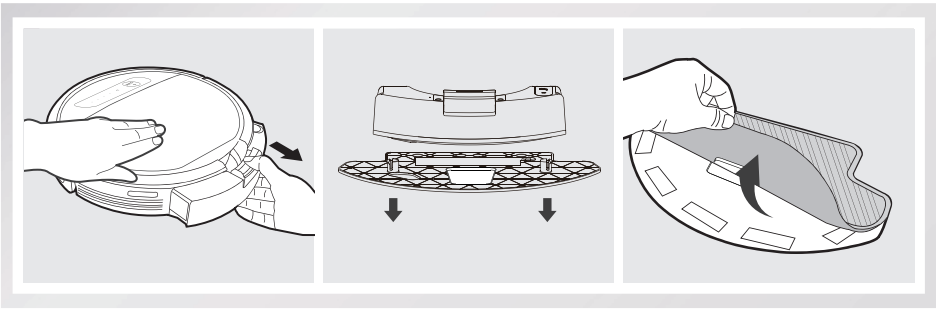

Lave el paño de limpieza y extiéndalo para que se seque al aire.

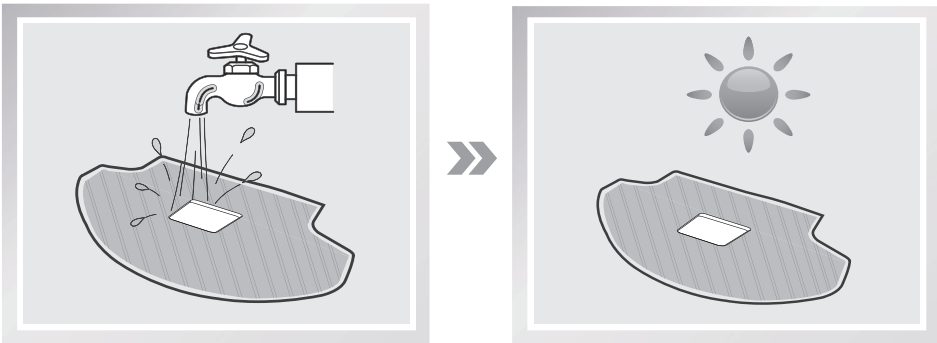

Vacíe cualquier resto de agua que haya quedado en el depósito.

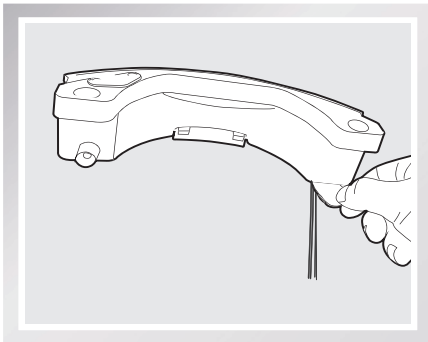

4. Mantenimiento

Limpie el exterior del depósito con un paño seco y extiéndalo para que se seque al aire. Evite la luz solar directa.

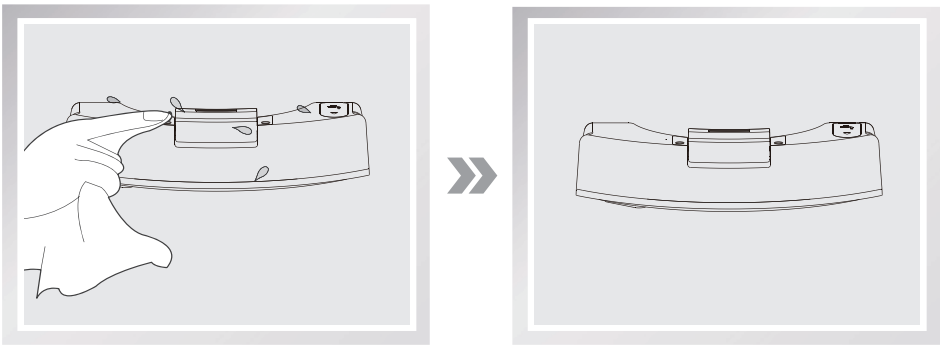

4.2 Recipiente para el polvo y filtros

Abra la tapa superior del robot y extraiga el recipiente para polvo. Abra la tapa del recipiente para polvo y vacíelo.

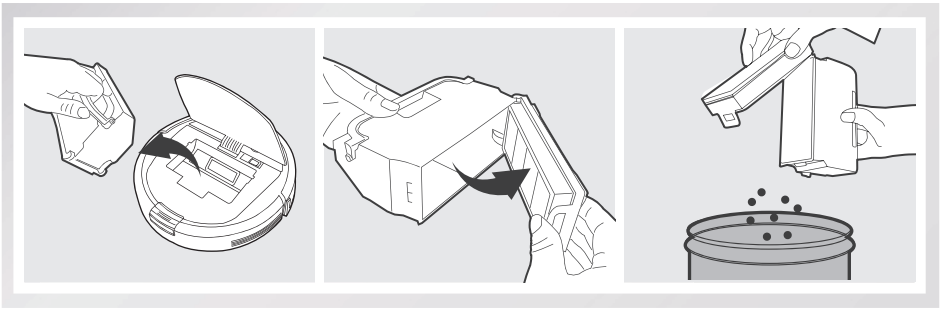

Extraiga los filtros. Golpee suavemente con los dedos el filtro de alta eficiencia para limpiarlo. No lave el filtro de alta eficiencia con agua.

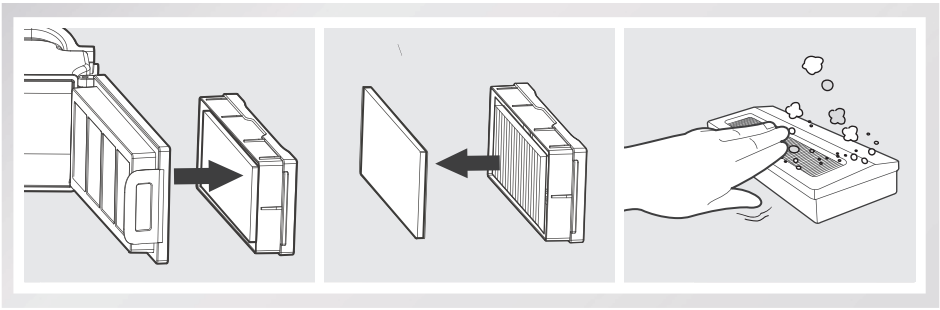

4. Mantenimiento

Lave con agua corriente el filtro de esponja, el recipiente para polvo y la malla del filtro.

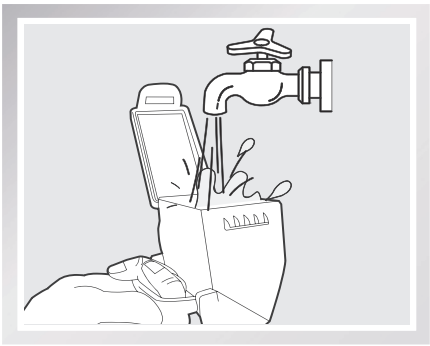

Seque el recipiente para polvo y los filtros antes de volver a colocarlos en el dispositivo.

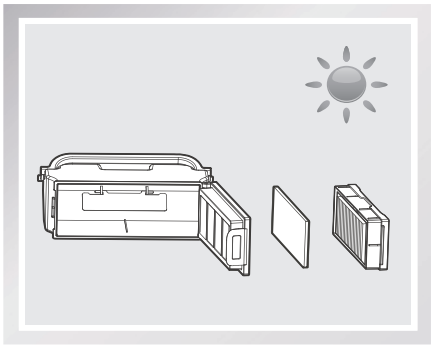

4.3 Cepillo principal, opción de aspiración directa y cepillos laterales

* A fin de facilitar el trabajo de mantenimiento, el dispositivo se suministra con una herramienta de limpieza multifunción. Utilice la herramienta con cuidado, ya que sus bordes están afilados.

Cepillo principal

Invierta el robot. Pulse ambos botones en la opción de cepillo principal y retire la cubierta del cepillo principal. Retire el cepillo principal. Use la herramienta de limpieza multifunción para cortar y retirar cualquier pelo que haya quedado enredado alrededor del cepillo principal. Limpie el pelo enredado o cualquier residuo que haya quedado en el cepillo principal.

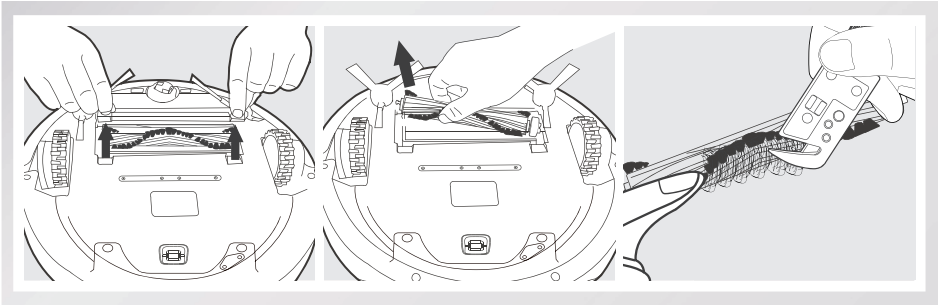

Opción de aspiración directa

Limpie la opción de aspiración directa con un paño seco.

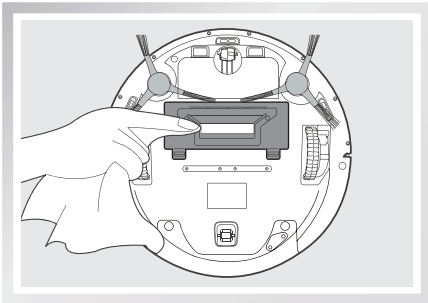

4. Mantenimiento

Cepillos laterales

Extraiga los cepillos laterales. Retire el pelo o los residuos que se hayan enredado en los cepillos laterales mediante la herramienta de limpieza multifunción y limpie las ranuras con un paño limpio.

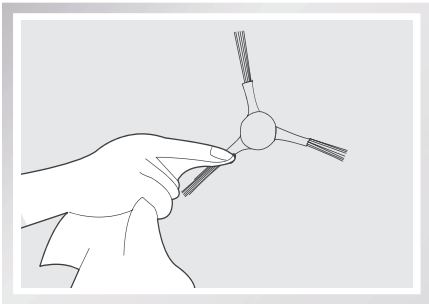

4.4 Otros componentes

Use la herramienta de limpieza multifunción para cortar y retirar cualquier pelo que haya quedado enredado alrededor de la rueda universal.

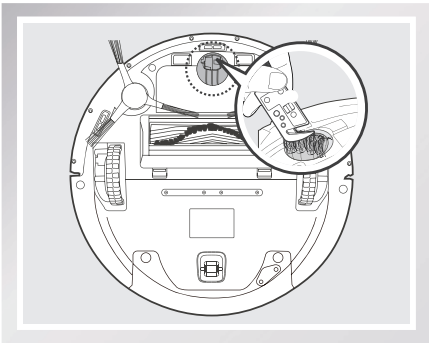

Limpie los sensores de polvo con el cepillo de la herramienta de limpieza multifunción para mantener su eficacia.

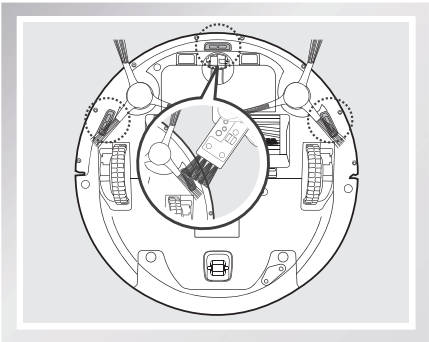

Limpie el parachoques con el cepillo de la herramienta de limpieza multifunción.

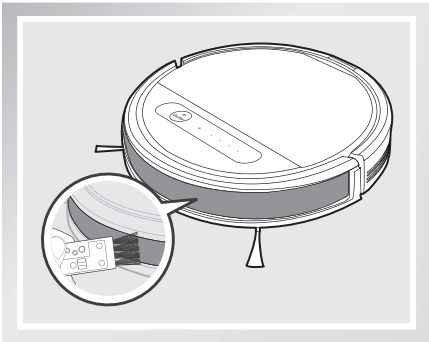

4. Mantenimiento

Limpie los contactos de carga y los conectores de la estación de carga del robot con un paño seco para mantener su eficacia.

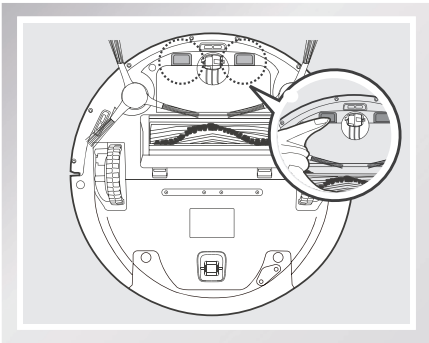

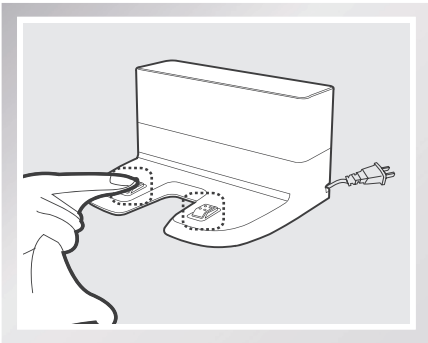

4.5 Mantenimiento habitual

Para mantener el rendimiento óptimo del DEEBOT, realice el mantenimiento y las sustituciones de acuerdo con la siguiente frecuencia. A fin de facilitar el trabajo de mantenimiento, el dispositivo se suministra con una herramienta de limpieza multifunción. Utilice la herramienta con cuidado, ya que sus bordes están afilados.

Pieza del robot	Frecuencia de mantenimiento	Frecuencia de sustitución
Paño de limpieza	Después de cada uso	Cada 50 lavados
Recipiente para polvo/ Depósito/Bandeja del paño de limpieza	Después de cada uso	/
Cepillo lateral	Una vez cada 2 semanas	Cada 3-6 meses
Cepillo principal	Una vez a la semana	Cada 6-12 meses
Filtro de esponja/Filtro de alta eficiencia	Una vez a la semana (dos veces a la semana con mascotas en el hogar)	Cada 4-6 meses
Sensores anticaída Parachoques Contactos de carga Conectores de la estación de carga	Una vez a la semana	/

Note: ECOVACS fabrica diversas piezas de sustitución y montaje. Póngase en contacto con Atención al cliente para obtener más información sobre las piezas de sustitución.

5. Solución de problemas

Consulte la tabla siguiente para solucionar problemas habituales del DEEBOT.

N.º	Problema	Posibles causas	Soluciones
1	El DEEBOT no carga.	El DEEBOT no está encendido.	Coloque el interruptor de alimentación del robot en la posición de encendido.
		El DEEBOT no hace contacto con la estación de carga.	Asegúrese de que los conectores del robot hagan contacto con la estación de carga. En caso necesario, puede mover el robot manualmente para asegurar el contacto.
		La estación de carga está desenchufada y el DEEBOT está encendido, lo que provoca que se consuma batería.	Enchufe la estación de carga y compruebe que el DEEBOT está encendido. Mantenga el DEEBOT en la estación de carga para asegurarse de que esté totalmente cargado para iniciar el trabajo en cualquier momento.
		La batería está totalmente descargada.	Vuelva a activar la batería. Coloque el DEEBOT manualmente en la estación de carga, retírelo una vez transcurridos tres minutos de carga. Repita esta acción tres veces. A continuación, cargue el robot de la forma habitual.
2	El DEEBOT no puede regresar a la estación de carga.	La estación de carga no se ha colocado correctamente.	Consulte la sección 3.2 para colocar la estación de carga correctamente.
3	El DEEBOT da problemas cuando está en funcionamiento y se detiene.	El DEEBOT se ha enredado con algún objeto en el suelo (cables eléctricos, cortinas, flecos de alfombra, etc.).	El DEEBOT probará varias formas de desenredarse. Si no lo consigue, compruebe los cepillos laterales y retire todo lo que se haya enredado en ellos o retire los obstáculos manualmente y reinicie el dispositivo.
4	El DEEBOT regresa a la estación de carga antes de concluir la limpieza.	Cuando el nivel de la batería es bajo, el DEEBOT pasa automáticamente al modo de retorno al cargador y regresa a la estación de carga para recargarse por sí solo.	Este comportamiento es normal. No se requiere realizar ninguna acción.
		El tiempo de funcionamiento varía en función de la superficie del suelo, la complejidad de la estancia y el modo de limpieza seleccionado.	Este comportamiento es normal. No se requiere realizar ninguna acción.

5. Solución de problemas

N.º	Problema	Posibles causas	Soluciones
5	El DEEBOT no funciona automáticamente a la hora programada.	Se ha cancelado la función de programación inteligente o de programación de hora.	Consulte la sección 3.4 para más detalles.
		El DEEBOT está apagado.	Encienda el DEEBOT.
		La batería está poco cargada.	Mantenga el DEEBOT encendido y en la estación de carga para asegurarse de que esté totalmente cargado para iniciar el trabajo en cualquier momento.
		La entrada de polvo del robot está bloqueada o sus componentes enredados con suciedad.	Apague el robot, limpie el recipiente para polvo e invierta el robot. Limpie la entrada de polvo y los cepillos laterales del robot.
6	El DEEBOT no reconoce la zona de limpieza.	Es necesario ordenar la zona de limpieza.	Retire del suelo los objetos pequeños y ordene la zona de limpieza antes de que el DEEBOT comience a limpiar.
7	Fallo del mando a distancia (el alcance efectivo de control del mando a distancia es de 5 m [16']).	Es necesario sustituir las pilas del mando a distancia.	Cambie las pilas por unas nuevas y asegúrese de colocarlas correctamente.
		El DEEBOT está apagado o su nivel de batería es bajo.	Compruebe que el DEEBOT esté encendido y totalmente cargado.
		La señal de infrarrojos no se puede transmitir porque el emisor del mando a distancia o el receptor de infrarrojos del DEEBOT está sucio.	Utilice un paño seco para limpiar el emisor de infrarrojos del mando a distancia o el receptor de infrarrojos en el DEEBOT.
		Hay otro equipo que interfiere en la señal de infrarrojos enviada al DEEBOT.	Evite utilizar el mando a distancia en la proximidad de otro equipo que emplee señales de infrarrojos.
8	El agua no sale del depósito cuando el DEEBOT está fregando.	El imán de la bandeja del paño de limpieza se despega.	Póngase en contacto con Atención al cliente.
		El depósito se queda sin agua.	Añada agua en el depósito.
		Las salidas de agua de la parte inferior del DEEBOT están obstruidas.	Compruebe las salidas de agua de la parte inferior y límpielas.

Félicitations pour l'achat de votre robot ECOVACS ROBOTICS DEEBOT ! Nous espérons qu'il vous apportera entière satisfaction pendant de nombreuses années. L'achat de ce nouveau robot vous aidera à entretenir votre maison et vous permettra de libérer du temps pour d'autres activités.

Si vous êtes confronté à une situation qui n'a pas été correctement traitée dans ce manuel d'instructions, contactez le service clientèle. Nos techniciens se mettront à votre disposition pour résoudre votre problème ou répondre à une question particulière.

Pour plus d'informations, consultez le site Web officiel ECOVACS ROBOTICS : **www.ecovacs.com**

La société se réserve le droit d'apporter des modifications technologiques et/ou conceptuelles à ce produit pour en assurer l'amélioration continue.

Merci d'avoir choisi DEEBOT !

Live Smart. Enjoy Life.

Table des matières

1. Consignes de sécurité importantes 88

2. Contenu de l'emballage et spécifications techniques 93

2.1 Contenu de l'emballage 93

2.2 Spécifications 94

2.3 Schéma du produit 95

3. Fonctionnement et programmation 97

3.1 Remarques avant le nettoyage 97

3.2 Démarrage rapide 98

3.3 Sélection du schéma de nettoyage et du mode de nettoyage 101

3.4 Programmation du robot 103

3.5 Système de lavage en option 103

3.6 Choix d'une option d'aspiration 105

3.7 Sons et voyants de l'indicateur d'alarme 107

4. Entretien 108

4.1 Système de lavage 108

4.2 Réservoir à poussière et filtres 109

4.3 Brosse principale, option Aspiration directe et brosses latérales 110

4.4 Autres composants 111

4.5 Entretien régulier 112

5. Dépannage 113

1. Consignes de sécurité importantes

Lors de l'utilisation d'un appareil électrique, des précautions de base doivent toujours être respectées, dont les suivantes :

LIRE TOUTES LES INSTRUCTIONS AVANT D'UTILISER CET APPAREIL.

CONSERVER CES INSTRUCTIONS

1. Cet appareil peut être utilisé par des enfants à partir de 8 ans, ainsi que par des personnes dont les facultés physiques, sensorielles ou mentales sont diminuées, ou bien qui manquent d'expérience et de connaissances, à la condition qu'ils aient été informés sur la façon de se servir de l'appareil de manière sûre et qu'ils aient compris les risques éventuels. Les enfants ne doivent pas jouer avec l'appareil. Les processus de nettoyage et d'entretien de routine ne doivent pas être effectués par des enfants sans la surveillance d'un adulte.
2. Débarrasser la zone à nettoyer. Retirer les cordons d'alimentation et les petits objets présents sur le sol et susceptibles de se prendre dans l'appareil. Replier les franges sous les tapis et relever les rideaux et les nappes pour qu'ils ne traînent pas sur le sol.
3. Si le sol présente une déclivité dans la zone à nettoyer (une marche ou un escalier, par exemple), veiller à ce que l'appareil puisse détecter la marche sans tomber. Il peut s'avérer nécessaire de placer une barrière physique aux abords de la déclivité pour empêcher l'appareil de tomber. S'assurer que la barrière physique ne présente pas de risque de chute.
4. Utiliser l'appareil uniquement comme indiqué dans le présent manuel. Utiliser uniquement des accessoires recommandés ou vendus par le fabricant.
5. S'assurer que la tension d'alimentation correspond à celle indiquée sur la station d'accueil.
6. UNIQUEMENT destiné à un usage domestique en INTÉRIEUR. Ne pas utiliser l'appareil à l'extérieur ni dans des environnements industriels ou commerciaux.

1. Consignes de sécurité importantes

7. Utiliser uniquement la batterie rechargeable et la station d'accueil d'origine fournies avec l'appareil par le fabricant. Les batteries non rechargeables sont interdites. Pour plus d'informations sur la batterie, se reporter à la section « Spécifications ».
8. Ne pas utiliser l'appareil sans réservoir à poussière et/ou sans filtre.
9. Ne pas faire fonctionner l'appareil en présence de bougies allumées ou d'objets fragiles.
10. Ne pas utiliser l'appareil dans des environnements très chauds ou très froids (température inférieure à -5 ˚C/23 ˚F ou supérieure à 40 ˚C/104 ˚F).
11. Éloigner les cheveux, les vêtements amples, les doigts et toutes les parties du corps des orifices et des pièces mobiles.
12. Ne pas faire fonctionner l'appareil dans une pièce dans laquelle un nourrisson ou un enfant dort.
13. Ne pas utiliser l'appareil sur des surfaces humides ou recouvertes d'eau.
14. Ne pas laisser l'appareil ramasser des objets volumineux comme des pierres, de gros morceaux de papier ou tout élément susceptible de l'obstruer.
15. Ne pas utiliser l'appareil pour ramasser des matériaux inflammables ou combustibles (essence et toners d'imprimante ou de photocopieur, par exemple) ni dans des endroits où ces produits sont susceptibles d'être présents.
16. Ne pas utiliser l'appareil pour ramasser des objets en train de brûler ou de fumer (comme des cigarettes, des allumettes, des cendres chaudes) ou tout ce qui pourrait provoquer un incendie.
17. Ne pas placer d'objet dans la tête d'aspiration. Ne pas utiliser l'appareil si la tête d'aspiration est bloquée. Retirer de la tête d'aspiration la poussière, les peluches, les cheveux ou tout ce qui peut réduire le débit d'air.

1. Consignes de sécurité importantes

18. Veiller à ne pas endommager le cordon d'alimentation. Ne pas déplacer l'appareil ou la station d'accueil en tirant sur le cordon d'alimentation, ne pas utiliser le cordon d'alimentation comme une poignée, ne pas le coincer dans une porte et ne pas tirer le cordon sur des bords ou coins tranchants. Ne pas faire rouler l'appareil sur le cordon d'alimentation. Maintenir le cordon d'alimentation à l'écart des surfaces chaudes.
19. Si le cordon d'alimentation est endommagé, il doit être remplacé par le fabricant ou son intermédiaire de service afin d'éviter tout accident.
20. Si l'alimentation est endommagée ou défectueuse, cesser de l'utiliser et ne pas tenter de la réparer.
21. Ne pas utiliser l'appareil si le cordon d'alimentation ou le réservoir est endommagé. Ne pas utiliser l'appareil ou la station d'accueil s'ils ne fonctionnent pas correctement, ont subi une chute, ont été endommagés, sont restés à l'extérieur ou sont entrés en contact avec de l'eau. Les appareils doivent être réparés par le fabricant ou son intermédiaire de service afin d'éviter tout accident.
22. Couper l'alimentation avant le nettoyage ou l'entretien de l'appareil.
23. Le bouchon doit être retiré du réservoir avant le nettoyage ou l'entretien de la station d'accueil.
24. Pour la mise au rebut de l'appareil, retirer l'appareil de la station d'accueil, couper l'alimentation et retirer la batterie.
25. La batterie doit être déposée et mise au rebut conformément aux lois et réglementations locales avant la mise au rebut de l'appareil.
26. Mettre au rebut les batteries usagées conformément aux lois et réglementations locales.
27. Ne pas incinérer l'appareil, même s'il est gravement endommagé. Les batteries peuvent exploser sous l'effet du feu.
28. Si la station d'accueil n'est pas utilisée pendant une longue période, la débrancher.

1. Consignes de sécurité importantes

29. L'appareil doit être utilisé conformément aux instructions figurant dans ce manuel d'instructions. ECOVACS ROBOTICS ne peut être tenu responsable de tout dommage ou préjudice causé par une utilisation incorrecte.
30. Le robot contient des batteries que seules des personnes qualifiées peuvent remplacer. Pour remplacer ou retirer la batterie, contacter le service clientèle.
31. Si le robot n'est pas utilisé pendant une longue période, le recharger complètement et le mettre hors tension pour le ranger. Débrancher la station d'accueil.
32. **AVERTISSEMENT :** seule l'unité d'alimentation amovible CH1630A fournie avec l'appareil doit être utilisée pour recharger la batterie.
33. La télécommande contient deux piles AAA non-rechargeables. Pour remplacer la pile de la télécommande, il convient de retourner la télécommande, d'appuyer sur le bouton et de retirer le couvercle du logement des piles. Retirer les piles, et insérer les nouvelles piles en respectant la polarité. Replacer le couvercle du logement des piles.
34. Les piles non rechargeables ne doivent pas être rechargées.
35. Il ne faut pas mélanger différents types de piles, ou des piles neuves et usagées.
36. Les piles de la télécommande doivent être insérées en respectant la polarité.
37. Les piles usagées doivent être retirées de l'appareil et mises au rebut de manière adéquate.
38. Si la télécommande va être inutilisée pendant une longue période, les piles doivent être retirées.
39. Les bornes d'alimentation ne doivent jamais être court-circuitées.

1. Consignes de sécurité importantes

Pour les pays de l'Union européenne

Mise au rebut correcte de ce produit

Ce marquage indique que ce produit ne doit pas être jeté avec les autres déchets ménagers dans toute l'Union européenne. Pour prévenir d'éventuels dommages à l'environnement ou la santé humaine suite au rejet non contrôlé des déchets, recycler l'appareil de façon responsable afin d'assurer la réutilisation durable de ses ressources matérielles. Pour recycler votre appareil usagé, merci d'utiliser le système de retour et de collecte ou de contacter le détaillant qui vous l'a vendu. Il peut recycler ce produit en toute sécurité.

	Classe II
	Transformateur d'isolement rйsistant aux courts-circuits
	Alimentation a dйcoupage
	Utiliser uniquement a l'intйrieur

2. Contenu de l'emballage et spécifications techniques

2.1 Contenu de l'emballage

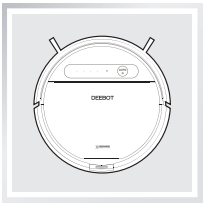

Robot

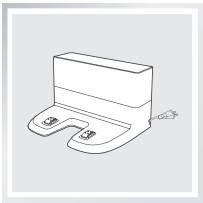

Station d'accueil

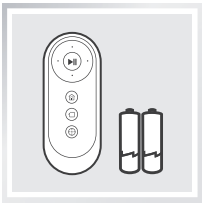

Télécommande (avec piles)

Manuel d'instructions

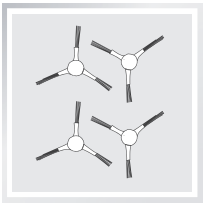

(4) Brosses latérales

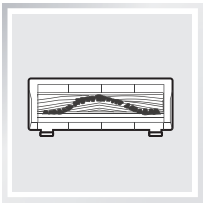

Option Brosse principale (pré-installée)

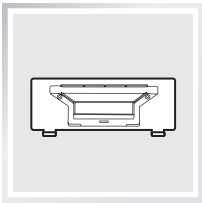

Option Aspiration directe

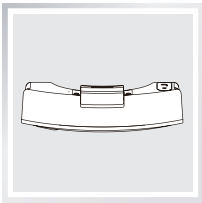

Réservoir d'eau

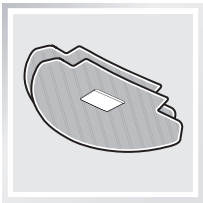

(2) Chiffons de nettoyage en microfibre lavables/ réutilisables

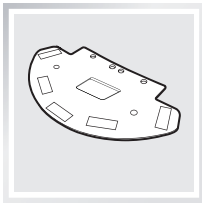

Plaque du chiffon de nettoyage

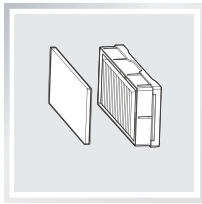

Filtre éponge et filtre haute efficacité

2. Contenu de l'emballage et spécifications techniques

2.2 Spécifications

Modèle	**DD4G, DD4G.**(*=0-9)**		
Tension de fonctionnement	12 V CC	Puissance nominale	40 W
Modèle de la station d'accueil	**CH1630A**		
Tension d'entrée nominale	100-240 V CC	Tension de sortie nominale	20 V CC
Courant de sortie nominal	0.8 A	Puissance nominale	25 W
Modèle de télécommande	**RC1633**	Tension d'entrée	3 V CC
Type des piles de la télécommande	**AAA**	Tension nominale	1,5 V CC
Batterie	**DM88-BYD/ ZJ1517-HFR 3 000 mAh**		
Bandes de fréquence	2 412-2 472 MHz		
Puissance maximale de fréquence radio transmise dans la bande de fréquence	Puissance maximale d'amplification de sortie à 72,2 Mbit/s : 17,5 dBm		
	Puissance maximale d'amplification de sortie en mode 11b : 21,5 dBm		

La puissance de sortie du module WIFI est inférieure à 100 mW.

* Ces spécifications techniques peuvent être modifiées à des fins d'amélioration continue.

2. Contenu de l'emballage et spécifications techniques

2.3 Schéma du produit

Robot

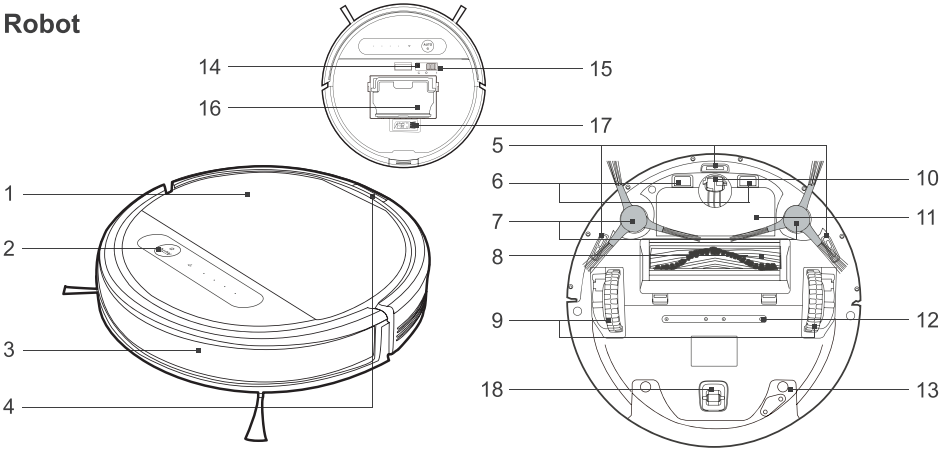

1. Capot
2. Bouton du mode automatique
3. Pare-chocs à capteurs anticollision
4. Bouton de déverrouillage du réservoir d'eau
5. Capteurs antichute
6. Contacts de charge
7. Brosses latérales
8. Option Brosse principale
9. Roues motrices
10. Roue universelle
11. Batterie
12. Sorties d'eau
13. Réservoir d'eau
14. Bouton de réinitialisation
15. Commutateur d'alimentation
16. Réservoir à poussière
17. Outil de nettoyage multifonction
18. Roue

Panneau de commande

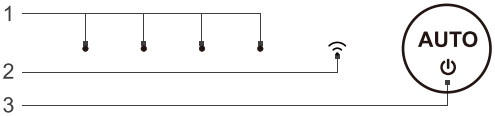

1. Voyant d'état
2. Voyant Wi-Fi
3. Bouton du mode automatique

Réservoir à poussière

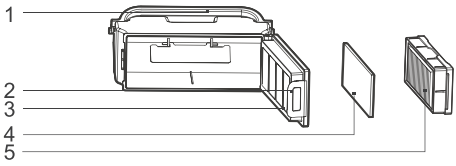

1. Poignée du réservoir à poussière
2. Verrou du réservoir à poussière
3. Filet du filtre
4. Filtre éponge
5. Filtre haute efficacité

2. Contenu de l'emballage et spécifications techniques

Système de lavage avancé

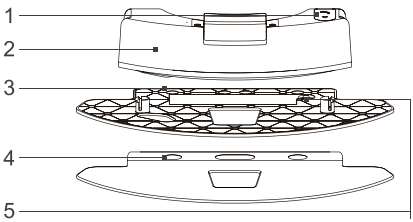

1. Entrée d'eau
2. Réservoir d'eau
3. Plaque du chiffon de nettoyage
4. Chiffon de nettoyage en microfibre lavable/réutilisable
5. Aimant

Station d'accueil

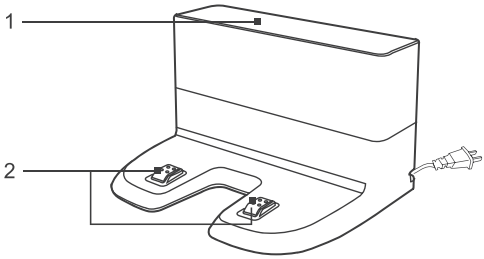

1. Générateurs de signaux infrarouges
2. Broches de la station d'accueil

Télécommande

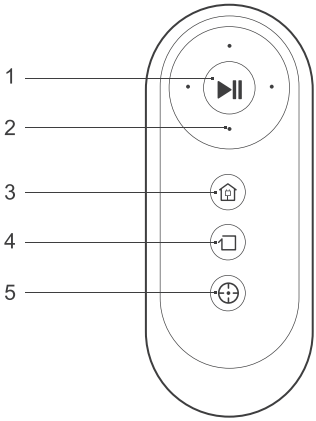

1. Bouton MARCHE/PAUSE
2. Boutons de commande de direction
3. Bouton de mode de retour au chargeur
4. Bouton de mode de nettoyage des bords
5. Bouton de mode de nettoyage localisé

3. Fonctionnement et programmation

3.1 Remarques avant le nettoyage

Avant d'utiliser le robot DEEBOT, prendre le temps d'examiner la zone à nettoyer et d'enlever tous les obstacles.

Surveiller le robot DEEBOT lors du premier nettoyage et l'aider, si nécessaire.

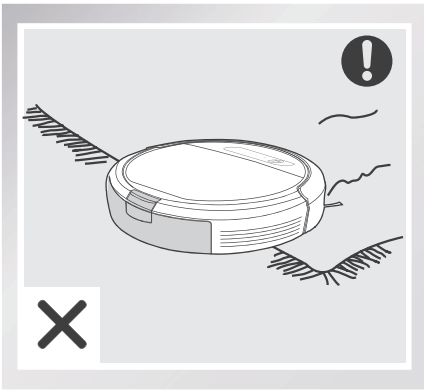

Avant d'utiliser le produit à proximité d'un tapis ou sur un tapis à poil ras avec des bords à gland, replier les bords du tapis sous ce dernier.

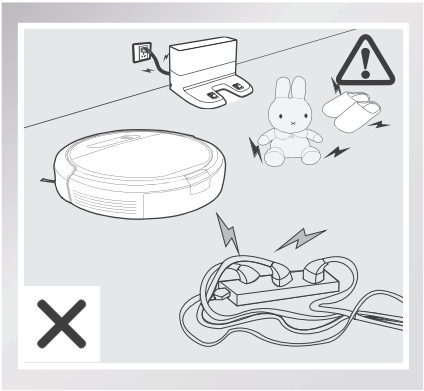

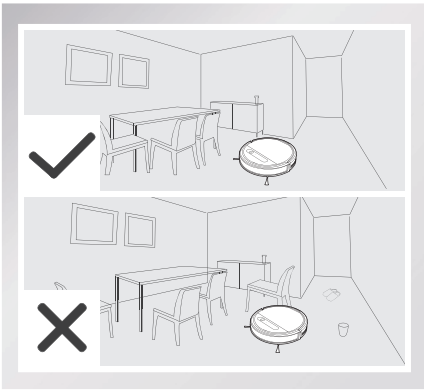

Retirer les cordons d'alimentation et les petits objets présents sur le sol et susceptibles de se prendre dans le produit, ranger la zone à nettoyer de manière à ce que les meubles se trouvent à l'endroit escompté.

3. Fonctionnement et programmation

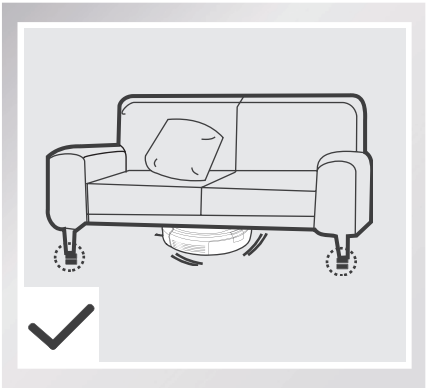

Ne pas oublier que le robot a besoin d'un espace d'au moins 8 cm (3,1") pour nettoyer sans problème sous les meubles.

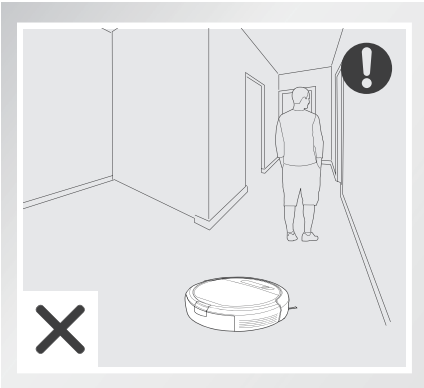

Il est important que personne ne se tienne debout dans les espaces étroits (vestibules, corridors, etc.) car le robot risque de ne pas pouvoir identifier la zone à nettoyer.

En présence d'une marche ou d'un escalier, faire en sorte que les capteurs antichute du robot DEEBOT puissent détecter la déclivité. Il peut s'avérer nécessaire de placer une barrière physique aux abords de la déclivité pour empêcher l'appareil de tomber.

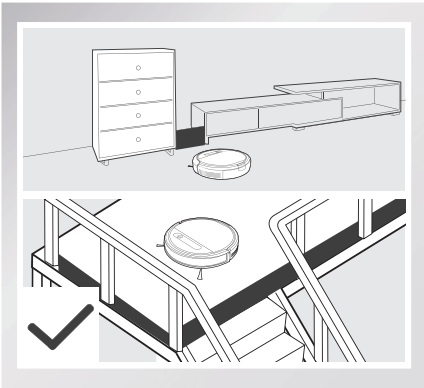

3.2 Démarrage rapide

* Retirer la bande de protection du pare-chocs du robot avant de l'utiliser.

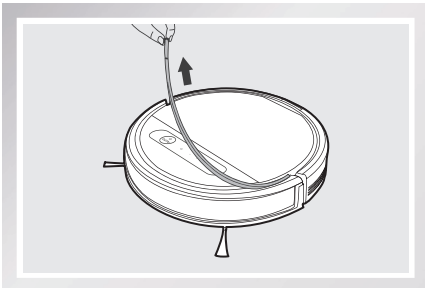

3. Fonctionnement et programmation

1 Positionnement de la station d'accueil

- Placer la station d'accueil sur une surface plane contre le mur, base perpendiculaire au sol. Ne placer aucun objet ni aucune surface réfléchissante à 1,5 m (5 pi) à l'avant du chargeur et à 0,5 m (1,6 pi) des deux côtés du chargeur.
- Brancher la station d'accueil.

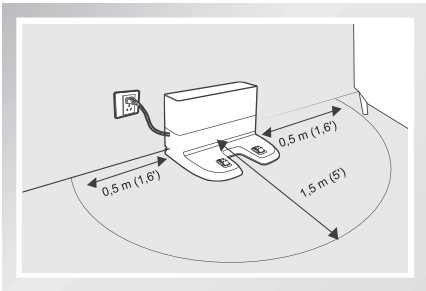

2 Installation des brosses latérales

- Fixer les brosses latérales en bas du robot DEEBOT en appuyant dessus pour les insérer dans l'emplacement de couleur correspondante jusqu'à ce qu'elles s'enclenchent.

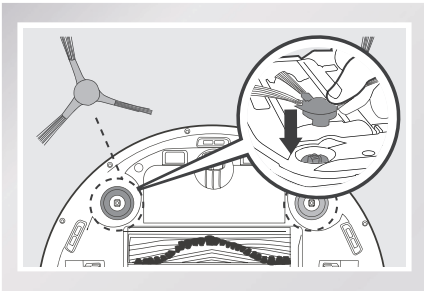

3 Mise sous tension

- Ouvrir le capot supérieur du robot. Mettre le commutateur d'alimentation du robot sur la position de marche. Le robot DEEBOT est sous tension lorsqu'il émet une musique et que le bouton du mode automatique reste allumé.

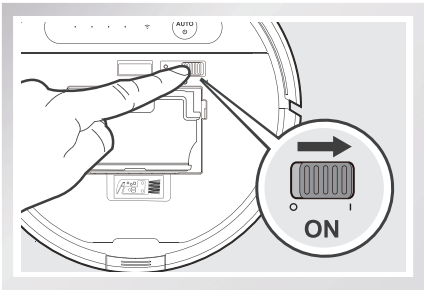

* Hors des cycles de nettoyage, il est recommandé de laisser le robot sous tension et en charge au lieu de le mettre hors tension.

3. Fonctionnement et programmation

4 Charge du robot DEEBOT

- Placer le robot DEEBOT sur la station d'accueil en veillant à ce que les contacts de charge du robot DEEBOT et les broches de la station d'accueil soient connectés.
- Charger le robot DEEBOT pendant au moins 4 heures avant la première utilisation.

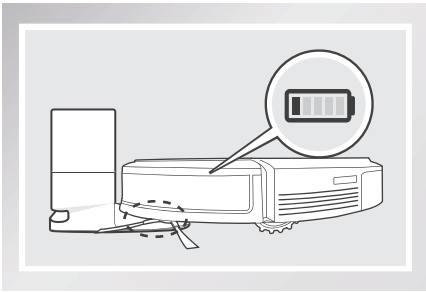

* Vérifier que le commutateur d'alimentation du robot est allumé avant de le mettre en charge.
* Le bouton de mode automatique clignote lorsque DEEBOT est en cours de chargement. Le bouton de mode automatique s'arrête de clignoter lorsque DEEBOT est entièrement chargé.
* Quand le robot DEEBOT a fini son cycle de nettoyage ou quand la batterie est faible, il retourne automatiquement à la station d'accueil pour se recharger lui-même. Il est également possible de renvoyer le robot DEEBOT à la station d'accueil à tout moment en appuyant sur le bouton de retour au chargeur de la télécommande.
* Vider l'eau éventuellement présente dans le réservoir, puis retirer la plaque du chiffon de nettoyage avant de charger le robot DEEBOT.

5 Démarrage

- Appuyer sur le bouton de mode automatique du robot DEEBOT ou sur ⏯ sur la télécommande. Le robot DEEBOT commence à travailler immédiatement en mode de nettoyage automatique.

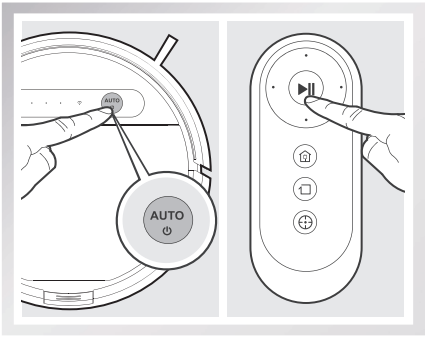

6 Mise en pause

- Mettre le robot DEEBOT en pause en appuyant sur le bouton de mode automatique du robot ou sur ⏯ sur la télécommande.

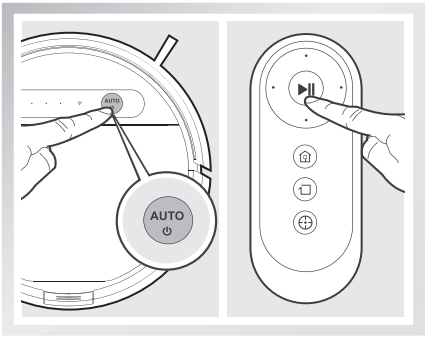

* Lorsqu'il est sur pause, le robot DEEBOT peut être orienté vers l'avant, vers l'arrière, vers la gauche et vers la droite à l'aide des boutons de commande de direction de la télécommande.
* Le bouton de mode automatique du panneau de commande du robot s'éteint si celui-ci est en pause depuis plus de 10 minutes. Appuyer sur le bouton de mode automatique du robot ou appuyer sur un bouton de la télécommande afin de faire sortir le robot du mode veille.

3. Fonctionnement et programmation

7 Mise hors tension

- Mettre le robot DEEBOT sur pause. Ouvrir le capot supérieur du robot. Placer le commutateur d'alimentation sur la position d'arrêt.

* Lorsque le robot DEEBOT ne nettoie pas, il est conseillé de le laisser sous tension et en charge.

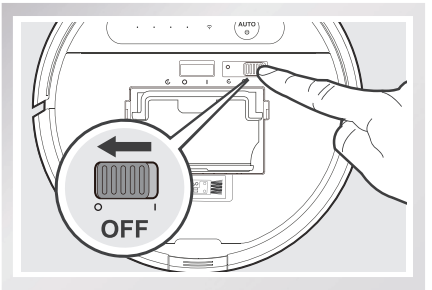

* Sur les modèles connectés, plusieurs fonctions peuvent être effectuées à l'aide de l'application ECOVACS.

3.3 Sélection du schéma de nettoyage et du mode de nettoyage

Le robot DEEBOT propose 2 schémas et plusieurs modes de nettoyage pour nettoyer efficacement tous les sols. Les schémas et les modes de nettoyage sont sélectionnés à l'aide de la télécommande ou de l'application ECOVACS.

Définir le schéma de nettoyage

Définir le schéma de nettoyage en fonction du type de sol.

Schéma de nettoyage aléatoire

Le schéma de nettoyage aléatoire doit être sélectionné pour nettoyer la moquette/des tapis. En schéma de nettoyage aléatoire, le robot DEEBOT nettoie en ligne droite et change de direction lorsqu'il rencontre un obstacle.

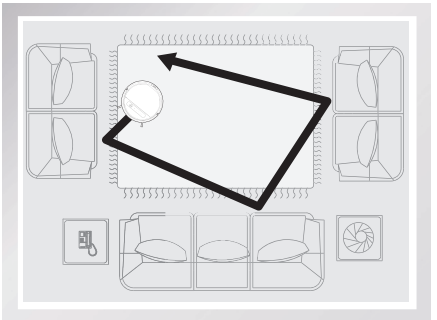

Schéma de nettoyage programmé (schéma par défaut)

Le schéma de nettoyage programmé est le schéma par défaut du robot et doit être sélectionné pour nettoyer un sol nu. En schéma de nettoyage programmé, le robot DEEBOT calcule la trajectoire la plus efficace, nettoie en va-et-vient en ligne droite et retourne vers les zones qu'il a manquées. Il nettoie également les bords de la pièce avant de terminer le cycle de nettoyage.

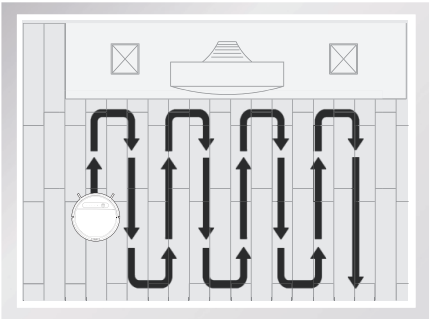

3. Fonctionnement et programmation

Lorsque le schéma de nettoyage programmé est défini :

* Le robot DEEBOT établit automatiquement un itinéraire. Si le robot est mis en pause, déplacé manuellement ou par le biais de la télécommande pendant le nettoyage, DEEBOT reconfigure sa trajectoire et redémarre. Pour garantir une plus grande efficacité, il est conseillé d'éviter d'utiliser la télécommande ou de déplacer DEEBOT manuellement lorsque le nettoyage est en cours.
* Le robot DEEBOT peut s'interrompre afin de recalculer son itinéraire de nettoyage. C'est normal. Soyez patient : la fréquence et la durée des pauses sont déterminées par la complexité de la pièce.
* Si l'environnement de nettoyage comprend à la fois un sol nu et un tapis/de la moquette, un obstacle (par exemple une porte fermée) doit se trouver entre les différents types de sol pour les séparer et les schémas de nettoyage doivent être réglés en conséquence. Si les deux types de sol doivent être nettoyés pendant un seul cycle de nettoyage, activer le schéma de nettoyage aléatoire.

Appuyer deux fois sur le bouton de mode automatique du robot. Le schéma de nettoyage est activé lorsque le robot DEEBOT émet deux bips.

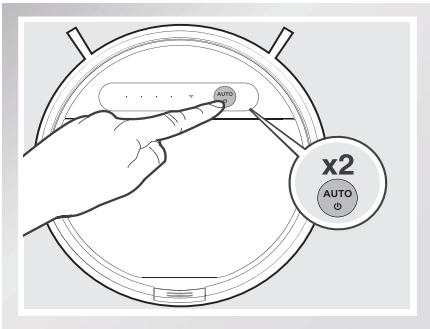

Les schémas de nettoyage peuvent également être activés avec l'application ECOVACS.
En mode de nettoyage automatique, le robot DEEBOT utilise le schéma défini.

Sélectionner le mode de nettoyage

1 Mode de nettoyage automatique

Il s'agit du mode le plus couramment utilisé et convient au nettoyage quotidien de votre domicile.

* Le mode de nettoyage automatique permet de nettoyer selon le schéma de nettoyage défini à l'étape précédente. Le schéma de nettoyage aléatoire est préférable pour les tapis/la moquette. Le schéma de nettoyage programmé convient mieux aux sols nus.
* Lorsque le cycle de nettoyage est terminé, DEEBOT retourne à la station d'accueil.

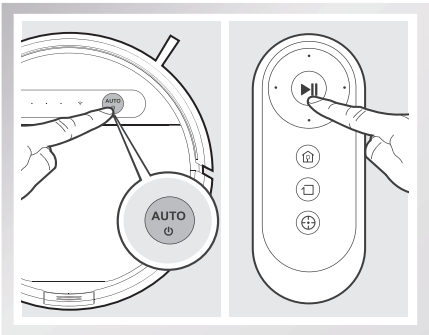

* L'application permet d'augmenter la puissance d'aspiration du robot en mode de nettoyage automatique. Appuyer sur dans l'application pour sélectionner la puissance d'aspiration maximale. Appuyer sur pour revenir à une puissance d'aspiration standard. Activer la puissance d'aspiration maximale consomme davantage d'énergie.

3. Fonctionnement et programmation

2 Mode de nettoyage localisé (1 à 5 minutes)

Ce mode est utilisé pour les surfaces à forte concentration de saletés ou de poussières. En mode de nettoyage localisé, le robot DEEBOT se concentre sur une surface particulière à nettoyer.

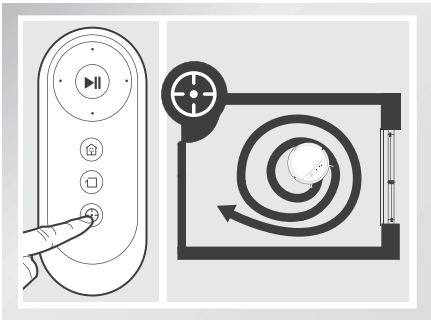

3 Mode de nettoyage des bords

Ce mode est utile pour nettoyer les bords et les coins d'une pièce. En mode de nettoyage des bords, le robot DEEBOT nettoie le long d'une limite (un mur, par exemple).

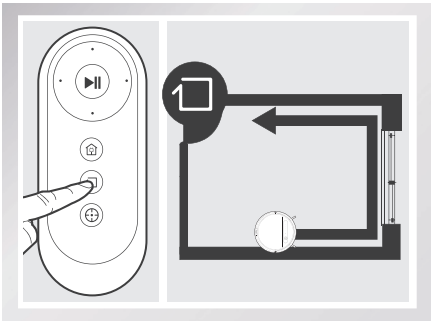

3.4 Programmation du robot

Via l'application ECOVACS, vous pouvez programmer DEEBOT chaque semaine pour qu'il nettoie une zone plusieurs fois par jour à des heures précises.

3.5 Système de lavage en option

Le robot DEEBOT dispose d'un système de lavage en option, avec un chiffon de nettoyage en microfibre réutilisable/lavable et une plaque du chiffon de nettoyage fixée sur un réservoir d'eau exclusif. Le chiffon de nettoyage lavable et réutilisable lave automatiquement le sol pour un aspect impeccable.

* Vider le réservoir d'eau et retirer la plaque du chiffon de nettoyage avant de nettoyer des tapis/la moquette.
* Lors de l'utilisation de cette fonction de lavage, replier les bords du tapis sous celui-ci afin que le robot DEEBOT l'évite.
* Lorsque le robot DEEBOT a terminé de laver, vider l'eau éventuellement présente dans le réservoir.
* Vider l'eau éventuellement présente dans le réservoir, puis retirer la plaque du chiffon de nettoyage avant de charger le robot DEEBOT.
* Le réservoir d'eau doit être toujours installé, que le robot soit en cours de nettoyage ou de charge.

3. Fonctionnement et programmation

1 Remplir le réservoir d'eau.

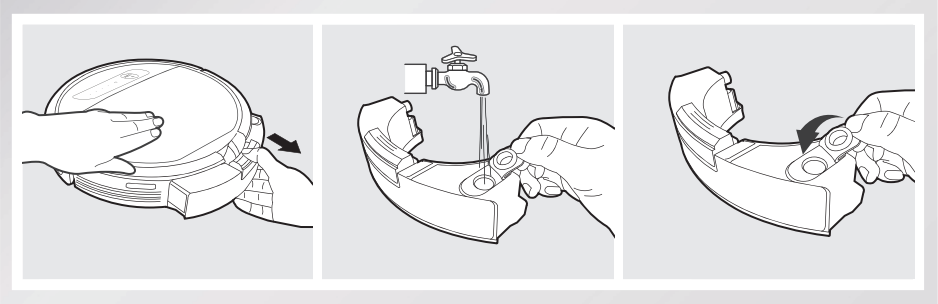

2 Fixer le chiffon de nettoyage. Fixer la plaque du chiffon de nettoyage et insérer le réservoir d'eau.

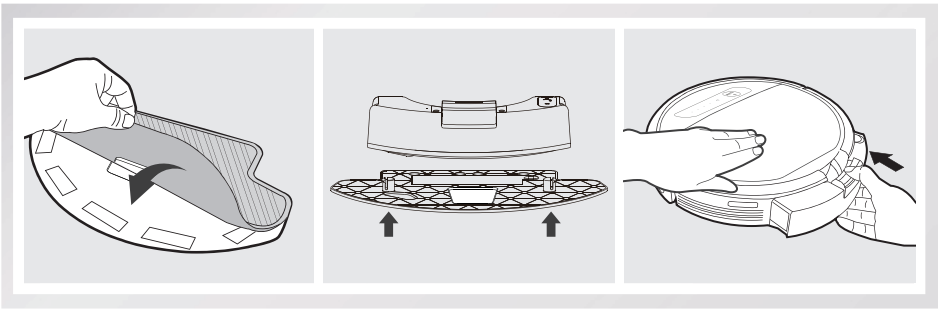

3 Démarrage

Sélectionner un mode de nettoyage. Le robot DEEBOT balaie, relève, aspire et lave dans le mode sélectionné.

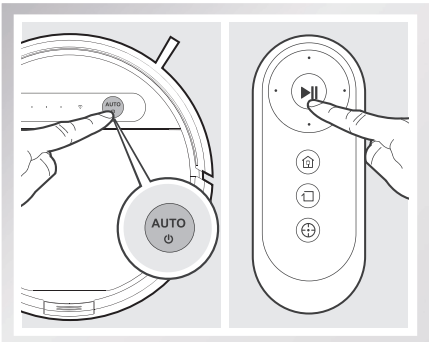

3. Fonctionnement et programmation

3.6 Choix d'une option d'aspiration

Le robot dispose de 2 options d'aspiration interchangeables.

Option Brosse principale : Le meilleur choix pour un nettoyage en profondeur, en associant brosse principale et aspiration forte. L'option Brosse principale est pré-installée sur le robot DEEBOT.

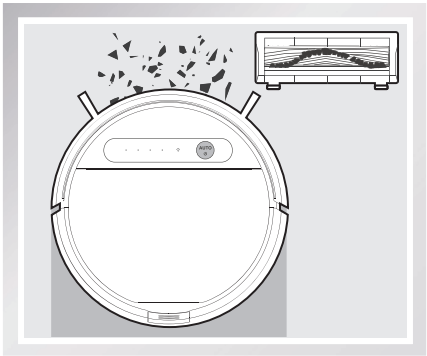

Option Aspiration directe : Le meilleur choix pour un nettoyage quotidien, sans la brosse principale pour une aspiration directe. Cette option d'aspiration est spécialement conçue pour aspirer les cheveux sans s'emmêler.

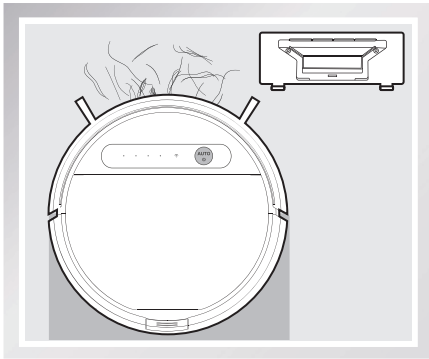

Installation de l'option Aspiration directe

Retourner le robot. Appuyer sur les deux boutons de l'option Brosse principale et retirer le couvercle de la brosse principale. Retirer la brosse principale.

Aligner les languettes de l'option Aspiration directe avec les logements prévus à cet effet à la base du robot. Appuyer jusqu'à ce que le composant s'enclenche.

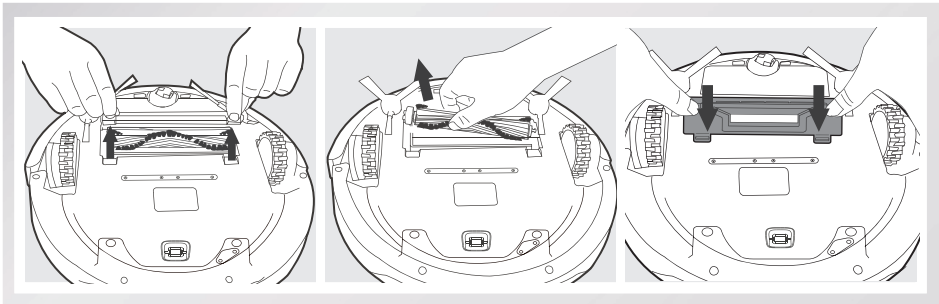

3. Fonctionnement et programmation

Installation de l'option Brosse principale

Retourner le robot. Appuyer sur les deux boutons de l'option Aspiration directe et supprimer l'option Aspiration directe.

Insérer la brosse principale en bas du robot.

Aligner les languettes du couvercle de la brosse principale avec les logements prévus à cet effet en bas du robot. Appuyer jusqu'à ce que le composant s'enclenche.

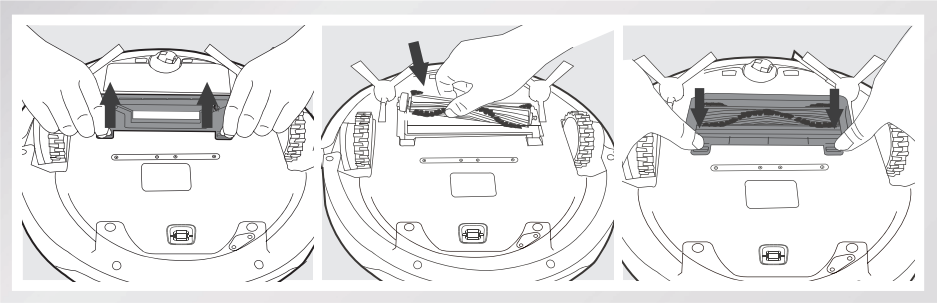

3. Fonctionnement et programmation

3.7 Indicateur d'alarme et sons

Si le robot DEEBOT détecte un problème et a besoin de votre aide, il émet des bips d'alarme et le voyant d'état s'allume.

Son d'alarme	Voyant	Problèmes	Solution
/	Une fois le robot DEEBOT sous tension, le voyant d'état clignote deux fois, puis s'éteint.	La batterie du robot DEEBOT est faible.	Mettre le robot sous tension. Placer manuellement le robot sur la station d'accueil pour le recharger.
Un bip	Le voyant d'état clignote en ROUGE.	Dysfonctionnement des roues motrices	Retirer les cheveux ou autres débris des roues motrices.
Deux bips	Le voyant d'état clignote en ROUGE.	Dysfonctionnement de la brosse principale	Retirer les cheveux ou autres débris de la brosse principale.
Trois bips	Le voyant d'état clignote en ROUGE.	Dysfonctionnement des roues motrices	Retourner le robot. Appuyer sur les roues motrices pour entendre un clic. En l'absence de clic, contacter le service client.
		Le robot DEEBOT est confronté à un problème pendant le nettoyage et s'arrête.	Éliminer les obstacles et redémarrer manuellement DEEBOT.
Quatre bips	Le voyant d'état clignote en ROUGE.	Dysfonctionnement du réservoir à poussière	Enlever le réservoir à poussière et le réinstaller correctement. Si le robot émet encore l'alarme, contacter le service client.
Cinq bips	Le voyant d'état clignote en ROUGE.	Batterie faible	Placer manuellement le robot sur la station d'accueil pour le recharger.
Six bips	Le voyant d'état clignote en ROUGE.	Dysfonctionnement de la brosse latérale	Retirer les cheveux ou autres débris de la brosse latérale.
Sept bips	Le voyant d'état clignote en ROUGE.	Dysfonctionnement des capteurs antichute	Dépoussiérer les capteurs antichute.
Huit bips	Le voyant d'état clignote en ROUGE.	Le robot DEEBOT est hors tension lorsqu'il est en cours de charge.	Mettre le robot sous tension.

4. Entretien

Pour procéder au nettoyage et à l'entretien du robot DEEBOT, le mettre hors tension et débrancher la station d'accueil.

4.1 Système de lavage

Lorsque le robot DEEBOT a fini son cycle de lavage, retirer le réservoir d'eau. Nettoyer immédiatement le réservoir, le chiffon de nettoyage et la plaque du chiffon de nettoyage.

Appuyer sur le bouton de déverrouillage et tirer pour ôter le réservoir. Retirer la plaque du chiffon de nettoyage, ainsi que le chiffon de nettoyage.

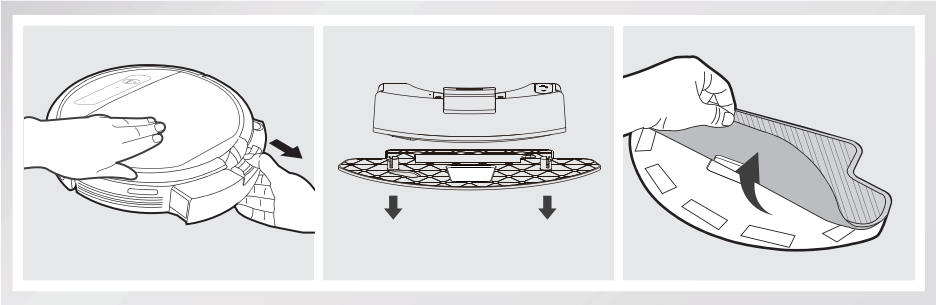

Laver le chiffon de nettoyage et le faire sécher à plat.

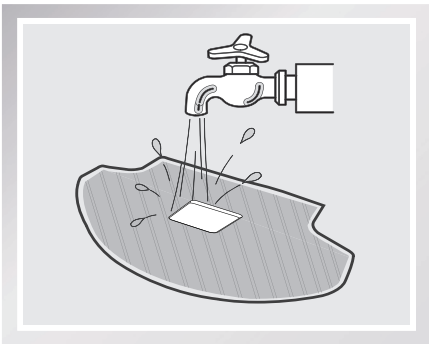

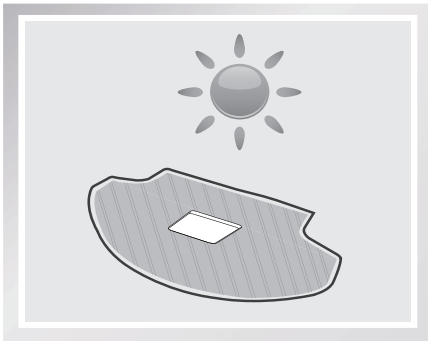

Vider l'eau éventuellement présente dans le réservoir.

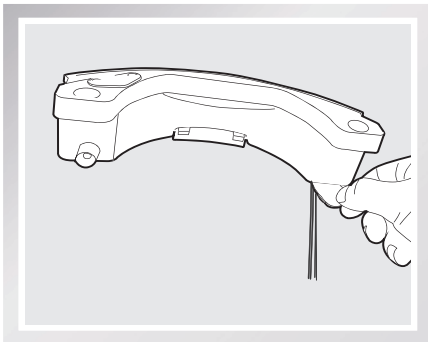

4. Entretien

Essuyer l'extérieur du réservoir d'eau à l'aide d'un chiffon sec et le faire sécher à plat. Ne pas exposer à la lumière directe du soleil.

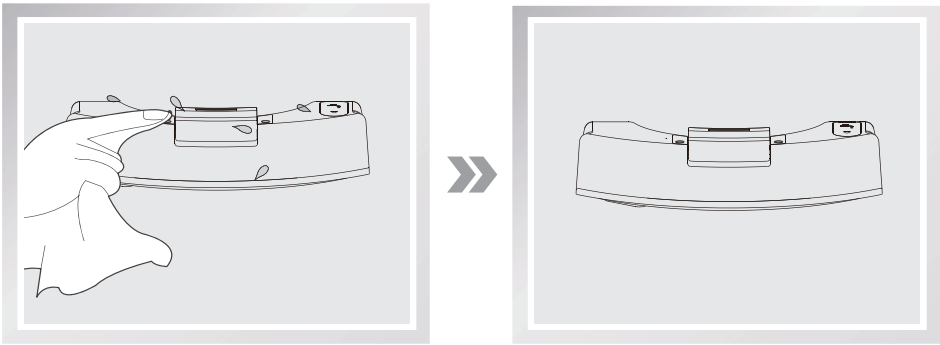

4.2 Réservoir à poussière et filtres

Ouvrir le capot supérieur du robot DEEBOT et retirer le réservoir à poussière. Ouvrir le couvercle du réservoir à poussière et vider le réservoir.

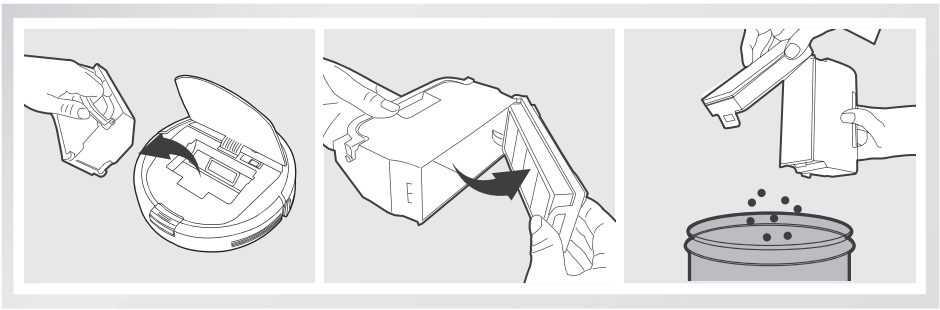

Retirer les filtres. Tapoter le filtre haute efficacité pour le nettoyer. Ne pas rincer le filtre haute efficacité à l'eau.

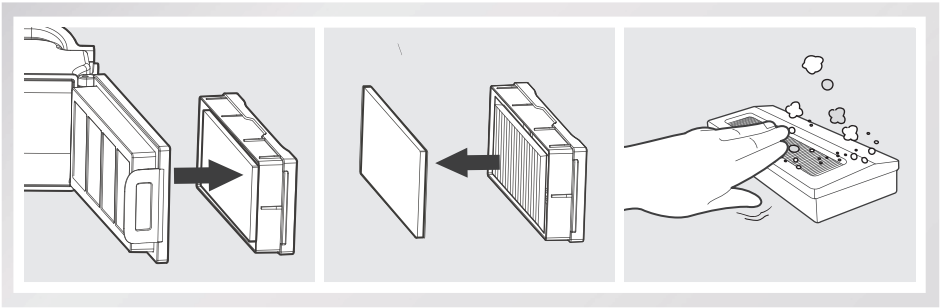

4. Entretien

Rincer le filtre éponge, le réservoir à poussière et le filet du filtre à l'eau courante.

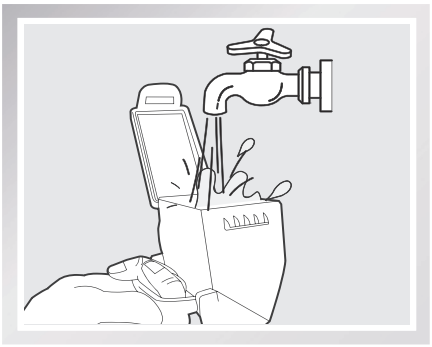

Sécher complètement le réservoir à poussière et le filet du filtre avant de les réinstaller.

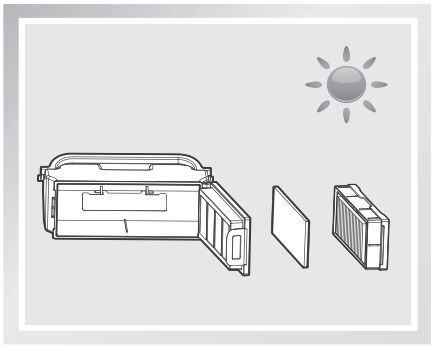

4.3 Brosse principale, option Aspiration directe et brosses latérales

* Un outil de nettoyage multifonction est fourni pour faciliter l'entretien. Manipuler cet outil avec soin, car ses bords sont tranchants.

Brosse principale

Retourner le robot. Appuyer sur les deux boutons de l'option Brosse principale et retirer le couvercle. Retirer la brosse principale. Utiliser l'outil de nettoyage multifonction pour couper et retirer les cheveux emmêlés autour de la brosse principale. Retirer les cheveux ou débris de la brosse principale.

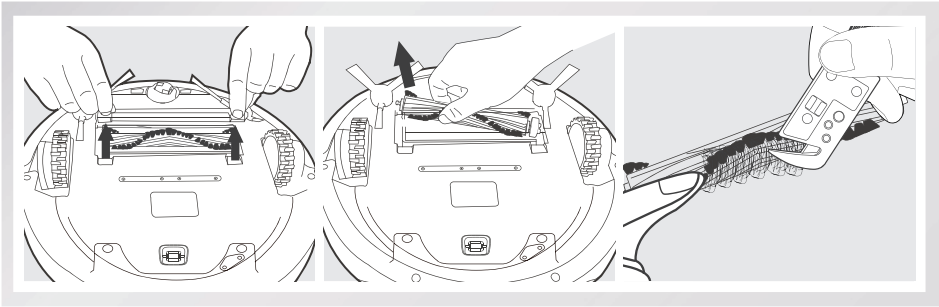

Option Aspiration directe

Essuyer l'option Aspiration directe avec un chiffon sec.

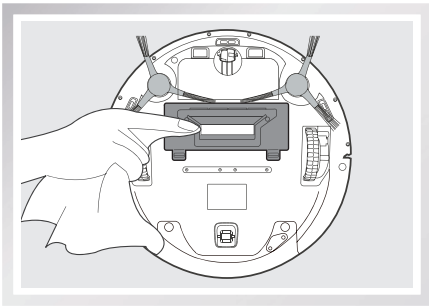

4. Entretien

Brosses latérales

Retirer les brosses latérales. Retirer les débris ou cheveux enroulés autour des brosses latérales avec l'outil de nettoyage multifonction fourni et les essuyer, ainsi que leurs emplacements.

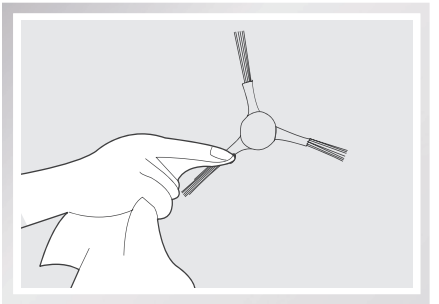

4.4 Autres composants

Utiliser l'outil de nettoyage multifonction pour couper et retirer les cheveux emmêlés autour de la roue universelle.

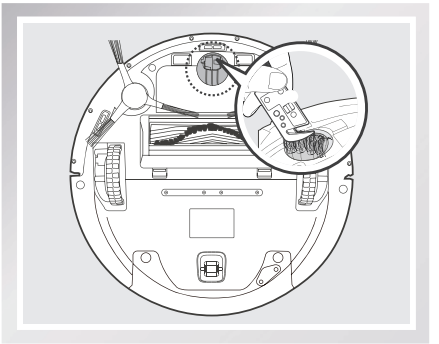

Essuyer les capteurs antichute avec la brosse de l'outil de nettoyage multifonction afin de maintenir leur efficacité.

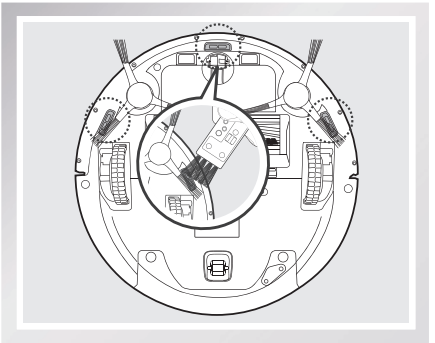

Essuyer le pare-chocs avec la brosse de l'outil de nettoyage multifonction.

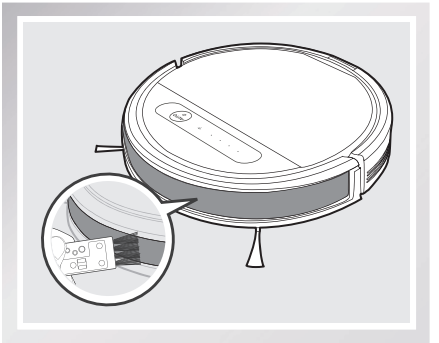

4. Entretien

Essuyer les contacts et les broches de la station d'accueil avec un chiffon sec afin qu'ils gardent leur efficacité.

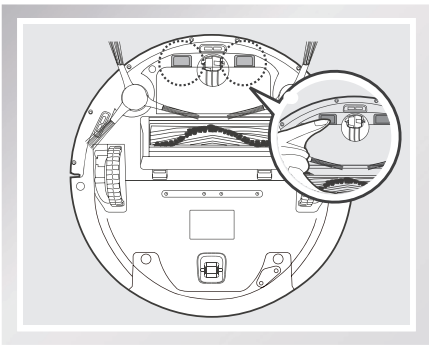

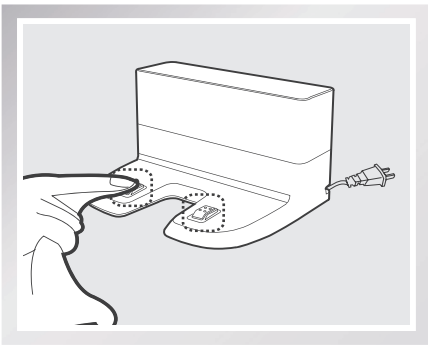

4.5 Entretien régulier

Pour maintenir les performances optimales du robot DEEBOT, entretenir et remplacer ses composants à la fréquence suivante. Un outil de nettoyage multifonction est fourni pour faciliter l'entretien. Manipuler cet outil avec soin, car ses bords sont tranchants.

Pièce du robot	Fréquence d'entretien	Fréquence de remplacement
Chiffon de nettoyage	Après chaque utilisation	Tous les 50 lavages
Réservoir à poussière/ Réservoir d'eau/Plaque du chiffon de nettoyage	Après chaque utilisation	/
Brosse latérale	Une fois toutes les 2 semaines	Tous les 3 à 6 mois
Brosse principale	Une fois par semaine	Tous les 6 à 12 mois
Filtre éponge/Filtre haute efficacité	Une fois par semaine (deux fois par semaine avec des animaux à la maison)	Tous les 4 à 6 mois
Roue universelle Capteurs antichute Pare-chocs Contacts de charge Broches de la station d'accueil	Une fois par semaine	/

Remarque : ECOVACS fabrique divers assemblages et pièces de remplacement. Veuillez contacter le service clientèle pour plus d'informations sur les pièces de remplacement.

5. Dépannage

Utiliser ce tableau pour identifier et résoudre les problèmes courants liés à l'utilisation du robot DEEBOT.

N°.	Dysfonctionnement	Causes possibles	Solutions
1	Le robot DEEBOT ne se charge pas.	Le robot DEEBOT n'est pas sous tension.	Mettre le commutateur d'alimentation du robot sur la position de marche.
		Le robot DEEBOT n'a pas établi de connexion avec la station d'accueil.	S'assurer que les contacts de charge du robot sont connectés aux broches de recharge. Déplacer le robot manuellement pour procéder à la connexion, si nécessaire.
		La station d'accueil est débranchée alors que le robot DEEBOT est sous tension, ce qui entraîne le déchargement de la batterie.	Brancher la station d'accueil et vérifier que le robot DEEBOT est sous tension. Laisser le robot DEEBOT sur la station d'accueil pour s'assurer que sa batterie est totalement chargée et prête à fonctionner à tout moment.
		La batterie est complètement déchargée.	Réactiver la batterie. Placer le robot DEEBOT sur la station d'accueil manuellement, le retirer après l'avoir laissé en charge pendant 3 minutes, répéter 3 fois cette opération, puis charger normalement.
2	Le robot DEEBOT ne retourne pas à la station d'accueil.	La station d'accueil n'est pas placée correctement.	Se reporter à la section 3.2 pour savoir comment positionner la station d'accueil correctement.
3	Le robot DEEBOT est confronté à un problème pendant le nettoyage et s'arrête.	Le robot DEEBOT est bloqué par quelque chose au sol (cordons électriques, rideaux tombant au sol, frange de tapis, etc.).	Le robot DEEBOT va tenter de résoudre le problème de diverses manières. Si cela ne fonctionne pas, vérifier les brosses latérales et retirer tous les débris ou ôter manuellement les obstacles avant de redémarrer le robot.

5. Dépannage

N°.	Dysfonctionnement	Causes possibles	Solutions
4	Le robot DEEBOT revient à la station d'accueil avant d'avoir terminé le nettoyage.	Lorsque la charge de la batterie devient faible, le robot DEEBOT bascule automatiquement en mode de retour au chargeur et retourne à la station d'accueil pour se recharger tout seul.	C'est normal. Il n'est pas nécessaire d'intervenir.
		Le temps de travail varie selon la surface du sol, la complexité de la pièce et le mode de nettoyage sélectionné.	C'est normal. Il n'est pas nécessaire d'intervenir.
5	Le robot DEEBOT ne procède pas au nettoyage automatique à l'heure planifiée.	La fonction de planification intelligente ou de planification de l'heure est annulée.	Se reporter à la section 3.4 pour plus de détails.
		Le robot DEEBOT est hors tension.	Mettre le robot DEEBOT sous tension.
		La batterie du robot est faible.	Laisser le robot DEEBOT sous tension et sur la station d'accueil pour s'assurer que sa batterie est totalement chargée et prête à fonctionner à tout moment.
		La tête d'aspiration du robot est bloquée et/ou ses composants sont encombrés par des débris.	Mettre le robot hors tension, nettoyer le réservoir à poussière et retourner le robot. Nettoyer la tête d'aspiration du robot et les brosses latérales.
6	Le robot DEEBOT ne nettoie pas toute la surface à nettoyer.	La zone doit être rangée.	Retirer les petits objets présents sur le sol et ranger la zone à nettoyer avant le début du nettoyage.

5. Dépannage

N°.	Dysfonctionnement	Causes possibles	Solutions
7	Télécommande défectueuse (la plage de commande effective est de 5 m (16')).	Les piles de la télécommande doivent être remplacées.	Les remplacer par de nouvelles piles en veillant à les installer correctement.
		Le robot DEEBOT est hors tension ou sa batterie est faible.	S'assurer que le robot DEEBOT est sous tension et totalement chargé.
		Le signal infrarouge ne peut pas être transmis parce que l'émetteur infrarouge de la télécommande ou le récepteur infrarouge du robot DEEBOT sont sales.	Utiliser un chiffon sec pour essuyer l'émetteur infrarouge de la télécommande et le récepteur infrarouge du robot DEEBOT.
		D'autres équipements gênent le signal infrarouge transmis au robot DEEBOT.	Éviter d'utiliser la télécommande à proximité d'autres équipements utilisant des signaux infrarouges.
8	En cycle de lavage, l'eau ne s'écoule pas du réservoir.	L'aimant de la plaque du chiffon de nettoyage se détache.	Contacter le service clientèle.
		Le réservoir d'eau est vide.	Remplir le réservoir d'eau.
		Les sorties d'eau sur le dessous du robot DEEBOT sont bloquées.	Nettoyer les sorties d'eau, le cas échéant.

Congratulazioni per aver acquistato ECOVACS ROBOTICS DEEBOT! Speriamo che vi dia grandi soddisfazioni per molti anni. Siamo certi che l'acquisto di questo nuovo robot vi aiuterà a tenere pulita la vostra casa e vi permetterà di avere più tempo libero per altre attività.

Se doveste imbattervi in situazioni non trattate adeguatamente in questo Manuale d'uso, contattate il nostro Centro di assistenza. Un tecnico risponderà alle vostre domande e vi aiuterà a risolvere il problema.

Per ulteriori informazioni, visitate il sito Web ufficiale di ECOVACS ROBOTICS: **www.ecovacs.com**

L'azienda si riserva il diritto di apportare modifiche migliorative tecniche o di design al prodotto.

Grazie per aver scelto DEEBOT!

Live Smart. Enjoy Life.

Indice

1. Importanti istruzioni sulla sicurezza 118

2. Contenuto della confezione e specifiche tecniche 122

2.1 Contenuto della confezione 122

2.2 Specifiche 123

2.3 Diagramma del prodotto 124

3. Funzionamento e programmazione 126

3.1 Note prima della pulizia 126

3.2 Avvio rapido 127

3.3 Selezione di schemi e modalità di pulizia 130

3.4 Programmazione del robot 132

3.5 Sistema di lavaggio opzionale 132

3.6 Scelta di un'opzione di aspirazione 134

3.7 Spia e segnali acustici di allarme 136

4. Manutenzione 137

4.1 Sistema di lavaggio 137

4.2 Cassetta di raccolta e filtri 138

4.3 Spazzola principale, opzione di aspirazione diretta e spazzole laterali 139

4.4 Altri componenti 140

4.5 Manutenzione regolare 141

5. Risoluzione dei problemi 142

1. Importanti istruzioni sulla sicurezza

Quando si usa un elettrodomestico, è necessario seguire delle precauzioni di base:

LEGGERE TUTTE LE ISTRUZIONI PRIMA DI UTILIZZARE L'APPARECCHIO

CONSERVARE QUESTE ISTRUZIONI

1. Questo apparecchio può essere usato da bambini di almeno 8 anni e da persone con capacità fisiche, sensoriali o mentali ridotte o da persone che non ne conoscano il corretto utilizzo purché supervisionate o formate sull'uso sicuro dell'apparecchio e in grado di comprenderne gli eventuali rischi correlati. I bambini non devono giocare con l'apparecchio. La pulizia e la manutenzione non devono essere effettuate da bambini non supervisionati.
2. Sgombrare l'area da pulire. Togliere dal pavimento cavi di alimentazione e piccoli oggetti che potrebbero intralciare l'apparecchio. Piegare le frange dei tappeti sotto agli stessi e sollevare dal pavimento oggetti come tende e tovaglie.
3. In caso di possibilità di caduta nell'area da pulire, ad esempio a causa di scalini, è necessario impostare l'apparecchio in modo che possa rilevare i gradini senza cadere. Potrebbe essere necessario posizionare delle barriere sul bordo per evitare la caduta del robot. Assicurarsi che la barriera fisica non rappresenti un rischio di inciampo per le persone.
4. Utilizzare l'apparecchio solo come previsto da questo manuale. Utilizzare solo accessori consigliati o venduti dal produttore.
5. Assicurarsi che il voltaggio della sorgente di alimentazione corrisponda a quello indicato sulla Docking Station.
6. Solo per uso in INTERNI. Non utilizzare l'apparecchio in esterni o in ambienti commerciali o industriali.
7. Utilizzare solo le batterie ricaricabili originali e la Docking Station del produttore in dotazione con l'apparecchio. Non è consentito l'utilizzo di batterie non ricaricabili. Per informazioni sulle batterie, fare riferimento alla sezione Specifiche.
8. Non utilizzare senza aver installato la cassetta di raccolta e i filtri.

1. Importanti istruzioni sulla sicurezza

9. Non utilizzare l'apparecchio in un'area con candele accese o oggetti fragili.
10. Non utilizzare in condizioni climatiche estremamente calde o fredde (sotto i 5˚C o sopra i 40˚C).
11. Tenere capelli, vestiti, dita e qualsiasi parte del corpo lontano dalle aperture e dalle parti mobili dell'apparecchio.
12. Non utilizzare l'apparecchio in una stanza in cui sta dormendo un neonato o un bambino.
13. Non utilizzare l'apparecchio su superfici bagnate o con acqua stagnante.
14. Non consentire all'apparecchio di raccogliere oggetti grandi come pietre, grossi pezzi di carta o oggetti che potrebbero ostruire l'apparecchio.
15. Non utilizzare l'apparecchio per raccogliere materiali infiammabili o combustibili come benzina, toner per stampanti o fotocopiatrici, né utilizzarlo in aree dove questi potrebbero essere presenti.
16. Non utilizzare l'apparecchio per raccogliere materiali incandescenti o che emettono fumo, come sigarette, fiammiferi, cenere ardente, o qualsiasi cosa che potrebbe provocare un incendio.
17. Non infilare oggetti nella presa di aspirazione. Non utilizzare l'apparecchio se la presa di aspirazione è ostruita. Mantenere la presa libera da polvere, garze, capelli, o qualsiasi cosa che potrebbe ridurre il flusso d'aria.
18. Fare attenzione a non danneggiare il cavo di alimentazione. Non tirare o trascinare l'apparecchio o la Docking Station dal cavo di alimentazione, non utilizzare il cavo di alimentazione come maniglia, non chiudere il cavo di alimentazione in una porta e non strusciare il cavo di alimentazione su spigoli affilati. Non far passare l'apparecchio sopra al cavo di alimentazione. Tenere il cavo di alimentazione lontano da superfici calde.
19. In caso di danneggiamento del cavo di alimentazione, sarà necessario sostituirlo presso il produttore o tramite il servizio clienti per evitare rischi.

1. Importanti istruzioni sulla sicurezza

20. Non provare a riparare l'alimentatore, e non utilizzare in caso di danni o malfunzionamenti.
21. Non utilizzare l'apparecchio con prese o cavi di alimentazione danneggiati. Non utilizzare l'apparecchio o la Docking Station se non funzionano correttamente, se sono caduti, se sono stati lasciati all'esterno o se sono venuti in contatto con acqua. In questi casi, sarà necessaria la riparazione da parte del produttore o tramite il servizio clienti per evitare rischi.
22. Spegnere l'apparecchio prima di pulirlo o di effettuare operazioni di manutenzione.
23. È necessario rimuovere la spina dalla presa di corrente prima di pulire o effettuare operazioni di manutenzione sulla Docking Station.
24. Rimuovere l'apparecchio dalla Docking Station e posizionare su OFF l'interruttore di accensione prima di rimuovere la batteria per lo smaltimento dell'apparecchio.
25. È necessario rimuovere e gettare la batteria secondo le leggi e le normative vigenti, prima dello smaltimento dell'apparecchio.
26. Gettare le batterie usate secondo le leggi e le normative vigenti.
27. Non incenerire l'apparecchio anche nel caso in cui sia molto danneggiato. Le batterie potrebbero esplodere e provocare un incendio.
28. Scollegare dalla presa di corrente la Docking Station in caso di mancato utilizzo prolungato.
29. L'apparecchio dev'essere utilizzato secondo le indicazioni di questo Manuale d'uso. ECOVACS ROBOTICS non potrà essere ritenuta responsabile per eventuali danni o infortuni causati da un utilizzo inappropriato.
30. Il robot contiene batterie sostituibili solo da persone competenti. Per sostituire o rimuovere la batteria, contattare l'assistenza clienti.
31. Se il robot non verrà utilizzato per lungo tempo, ricaricarlo completamente, spegnerlo e scollegare la Docking Station.
32. **AVVISO:** per ricaricare la batteria, utilizzare solo l'unità di alimentazione rimovibile CH1630A fornita con l'apparecchio.

1. Importanti istruzioni sulla sicurezza

33. Il telecomando viene fornito con due batterie AAA non ricaricabili. Per sostituire la batteria del telecomando, capovolgere il telecomando, premere e rimuovere il coperchio del vano delle batterie. Rimuovere le batterie e inserire le nuove batterie con la polarità corretta. Rimontare il coperchio del vano delle batterie.
34. Le batterie non ricaricabili non possono essere ricaricate.
35. Non è possibile utilizzare simultaneamente batterie nuove e vecchie.
36. Le batterie del telecomando devono essere inserite correttamente secondo le indicazioni della polarità.
37. Le batterie esaurite devono essere rimosse dall'apparecchio e smaltite in modo sicuro.
38. Se il telecomando rimane inutilizzato per un periodo di tempo prolungato, rimuovere le batterie.
39. I terminali dell'alimentazione non devono essere in corto circuito.

Per i paesi dell'Unione europea

Istruzioni per il corretto smaltimento del prodotto

Questo simbolo indica che il prodotto non dovrebbe essere smaltito insieme ad altri rifiuti domestici in tutta l'Unione europea. Per evitare danni all'ambiente o alla salute provocati da uno smaltimento di rifiuti non controllato, riciclare in maniera responsabile per promuovere il riutilizzo sostenibile delle risorse materiali. Per riciclare l'apparecchio usato, usare i servizi di ritiro e raccolta o contattare il rivenditore dove è stato acquistato il prodotto, che sarà in grado di smaltirlo correttamente.

	Classe II
	Trasformatore isolante di sicurezza anti corto circuito
	Alimentatore a commutazione
	Solo per uso in interni

2. Contenuto della confezione e specifiche tecniche

2.1 Contenuto della confezione

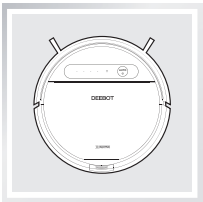

Robot

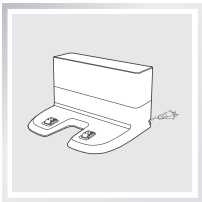

Docking Station

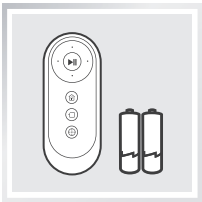

Telecomando (con batteria)

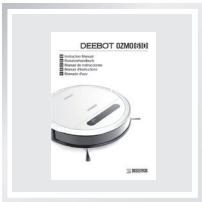

Manuale d'uso

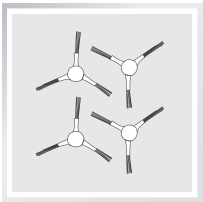

(4) Spazzole laterali

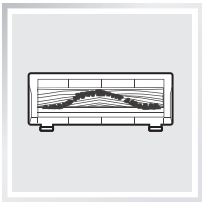

Opzione spazzola principale (preinstallata)

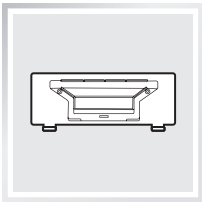

Opzione di aspirazione diretta

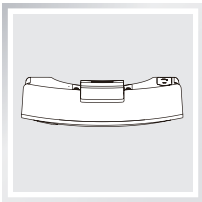

Serbatoio

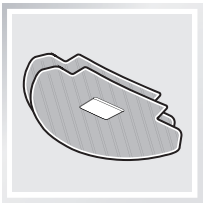

(2) Panni per pulizia in microfibra lavabili/ riutilizzabili

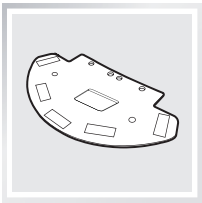

Piatto per panno di pulizia

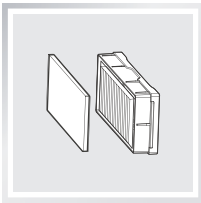

Filtro di spugna e filtro ad alta efficienza

2. Contenuto della confezione e specifiche tecniche

2.2 Specifiche

Modello	**DD4G, DD4G.**(*=0-9)**		
Voltaggio di funzionamento	12 V CC	Potenza nominale	40 W
Modello di Docking Station	**CH1630A**		
Tensione di ingresso nominale	100-240 V CA	Tensione di uscita nominale	20 V CC
Corrente di uscita nominale	0.8 A	Potenza nominale	25 W
Modello del telecomando	**RC1633**	Tensione di ingresso	3 V CC
Tipo di batteria del telecomando	**AAA**	Tensione nominale	1,5 V CC
Batteria	DM88-BYD/ ZJ1517-HFR 3000mAh		
Bande di frequenza	2412-2472MHz		
Potenza radiofrequenza massima trasmessa nella banda di frequenza	Potenza di uscita PA massima a 72,2 Mbps 17,5 dBm		
	Potenza di uscita PA massima in modalità 11b: 21,5 dBm		

La Potenza in uscita del modulo Wi-FI è inferiore a 100 mW.

* Le specifiche tecniche e di progettazione potrebbero variare a seguito dei miglioramenti continui sul prodotto.

2. Contenuto della confezione e specifiche tecniche

2.3 Diagramma del prodotto

Robot

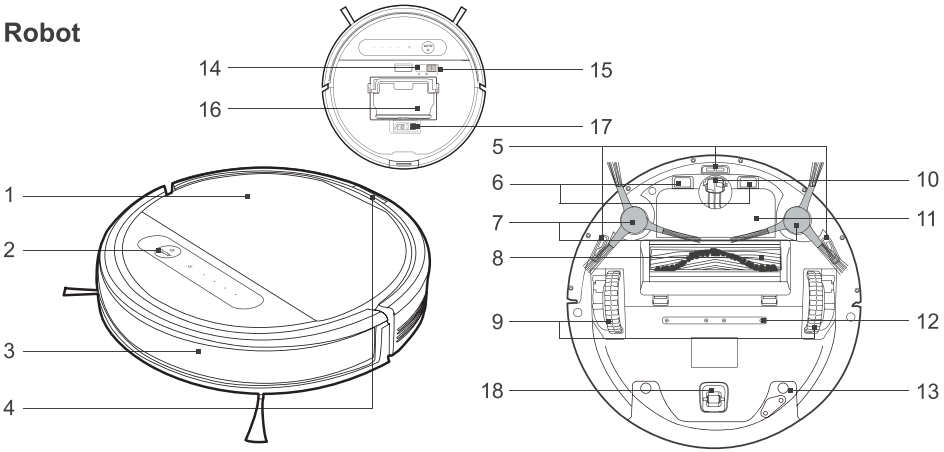

1. Coperchio	7. Spazzole laterali	12. Uscite dell'acqua
2. Pulsante Modalità AUTO	8. Opzione spazzola principale/Opzione di aspirazione diretta	13. Serbatoio
3. Paraurti con sensori anticollisione	9. Ruote motrici	14. Pulsante di RESET
4. Pulsante rilascio serbatoio	10. Ruota universale	15. Interruttore di alimentazione
5. Sensori anticaduta	11. Pacco batteria	16. Cassetta di raccolta
6. Contatti di ricarica		17. Strumento di pulizia multi-funzione
		18. Ruota

Pannello di controllo

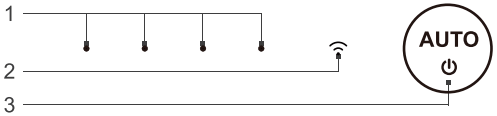

1. Pannello di controllo
2. Spia Wi-Fi
3. Pulsante Modalità AUTO

Cassetta di raccolta

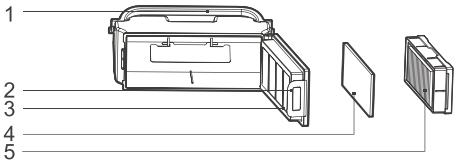

1. Maniglia della cassetta di raccolta
2. Blocco della cassetta di raccolta
3. Rete del filtro
4. Filtro di spugna
5. Filtro ad alta efficienza

2. Contenuto della confezione e specifiche tecniche

Sistema di lavaggio avanzato

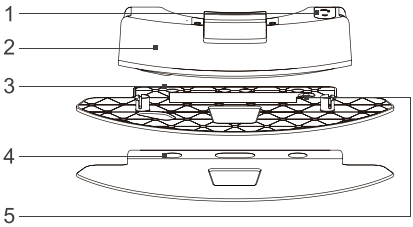

1. Inserimento acqua
2. Serbatoio
3. Piatto per panno di pulizia
4. Panno di pulizia in microfibra lavabile/ riutilizzabile
5. Magnete

Docking Station

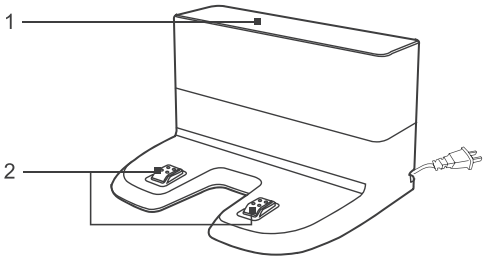

1. Generatore di segnale a infrarossi
2. Pin della Docking Station

Telecomando

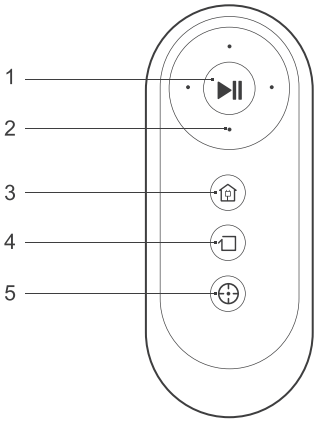

1. Pulsante AVVIO/PAUSA
2. Pulsanti di controllo direzionali
3. Pulsante Modalità di ritorno in carica
4. Pulsante Modalità di pulizia bordi
5. Pulsante Modalità di pulizia circoscritta

3. Funzionamento e programmazione

3.1 Note prima della pulizia

Prima di utilizzare DEEBOT, controllare l'area che andrà pulita e rimuovere qualsiasi ostacolo.

Fare attenzione a DEEBOT e monitorarlo durante la prima pulizia.

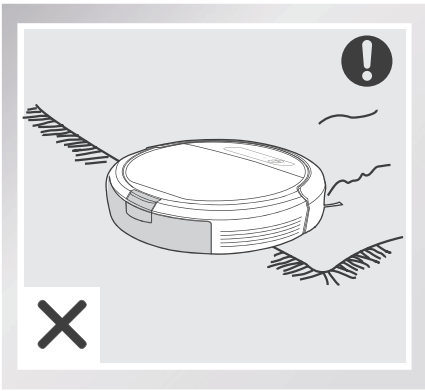

Prima di utilizzare il prodotto nei pressi di un tappeto o di un tappeto a pelo corto con bordi con nappe, ripiegare i bordi del tappeto.

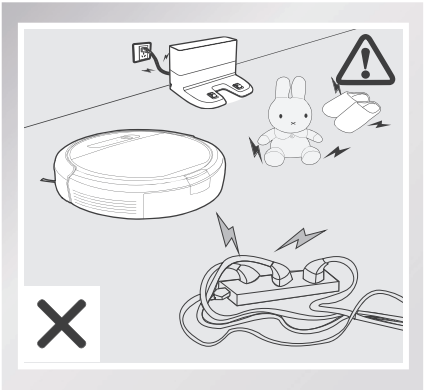

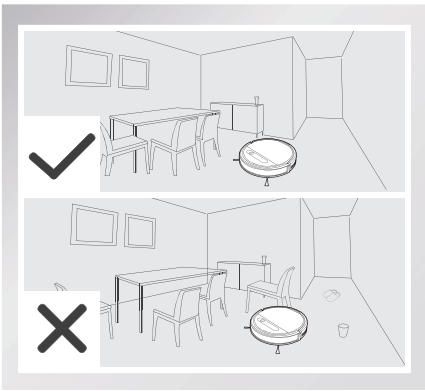

Togliere dal pavimento cavi di alimentazione e piccoli oggetti che potrebbero intralciare il prodotto e sistemare la zona da pulire riponendo, per esempio, le sedie al posto appropriato.

3. Funzionamento e programmazione

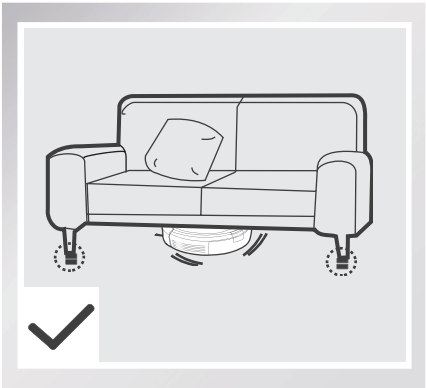

Tenere presente che al robot serve uno spazio di almeno 8 cm per pulire sotto i mobili senza complicazioni.

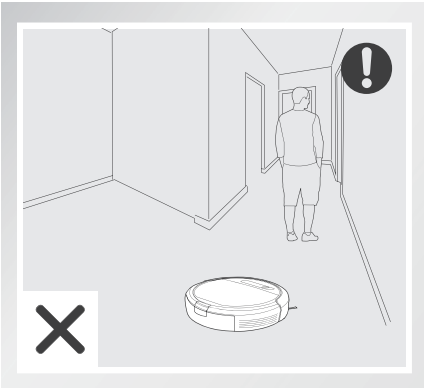

Non sostare in spazi ristretti, ad esempio i corridoi, altrimenti DEEBOT potrebbe non identificare l'area da pulire.

Nel caso di gradini o scale nell'area da pulire, utilizzare DEEBOT assicurandosi che i sensori anticaduta rilevino il rischio di caduta. Potrebbe essere necessario posizionare delle barriere sul bordo del dislivello per evitare la caduta del robot.

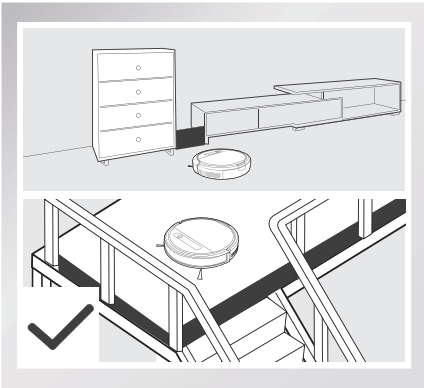

3.2 Avvio rapido

* Rimuovere la fascia protettiva dal paraurti del robot prima dell'utilizzo.

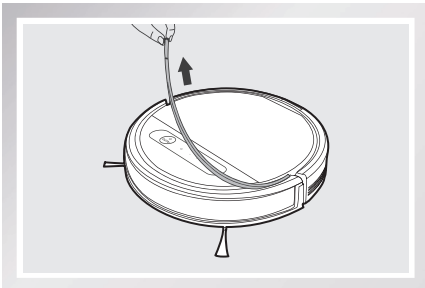

3. Funzionamento e programmazione

1 Posizionamento della Docking Station

- Posizionare la Docking Station su una superficie piana contro il muro, con la base perpendicolare al suolo. Lasciare libero da oggetti e privo di superfici riflettenti uno spazio di 1,5 m di fronte al dock e di 0,5 m sui lati.
- Collegare la Docking Station alla presa di corrente.

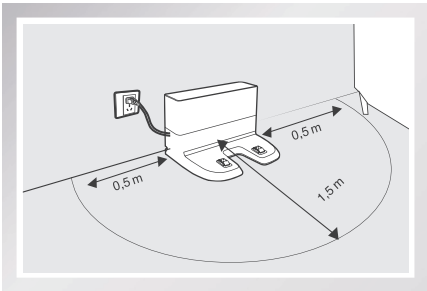

2 Installazione delle spazzole laterali

- Collegare le spazzole laterali alla parte inferiore di DEEBOT spingendole in ogni slot in base al colore corrispondente finché non si sente un clic.

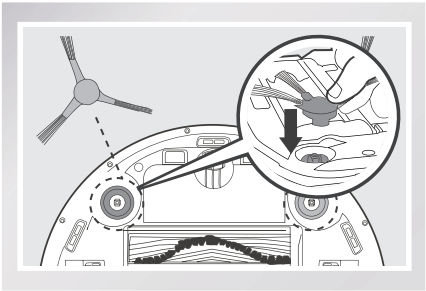

3 Accensione (ON)

- Aprire il coperchio superiore del robot. Ruotare l'interruttore di alimentazione in posizione ON. DEEBOT è acceso (ON) quando viene emesso un segnale acustico e la spia del pulsante Modalità AUTO diventa fissa.

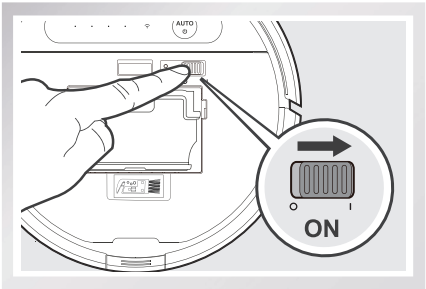

* Quando DEEBOT non sta pulendo, è consigliabile tenerlo acceso e in carica, anziché spento.

3. Funzionamento e programmazione

4 Ricarica di DEEBOT

- Posizionare DEEBOT sulla Docking Station assicurandosi che i contatti di ricarica su DEEBOT e i pin della Docking Station formino una connessione.
- Lasciare in carica DEEBOT per almeno 4 ore prima del primo utilizzo.

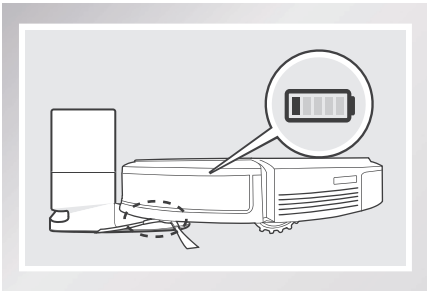

* Verificare che l'interruttore di alimentazione del robot sia nella posizione ON prima di procedere alla ricarica.
* Il pulsante Modalità AUTO lampeggia quando DEEBOT è in fase di ricarica. Il pulsante Modalità AUTO smette di lampeggiare quando DEEBOT è completamente carico.
* Quando DEEBOT termina il ciclo di pulizia o quando la carica della batteria comincia a esaurirsi, DEEBOT torna automaticamente alla Docking Station per ricaricarsi. DEEBOT può essere fatto tornare alla Docking Station in qualsiasi momento premendo il pulsante Ritorno in carica sul telecomando.
* Svuotare il serbatoio dell'acqua restante e rimuovere il piatto per panno di pulizia prima di ricaricare DEEBOT.

5 Avvio

- Premere il pulsante Modalità AUTO presente su DEEBOT o ⏯ sul telecomando. DEEBOT inizierà a lavorare immediatamente in modalità di pulizia AUTO.

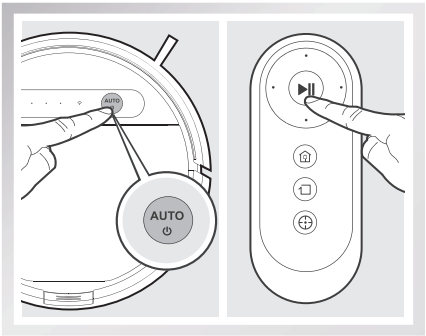

6 Pausa

- Mettere in pausa DEEBOT selezionando il pulsante Modalità AUTO o ⏯ sul telecomando.

* DEEBOT può essere programmato in modo da spostarsi in avanti, indietro, a sinistra e a destra utilizzando i pulsanti di controllo direzionali sul telecomando quando si trova in pausa.
* Il pulsante Modalità AUTO sul pannello di controllo del robot smette di lampeggiare se il robot è in pausa da oltre 10 minuti. Premere il pulsante Modalità AUTO sul robot o premere un pulsante sul telecomando per riavviarlo immediatamente.

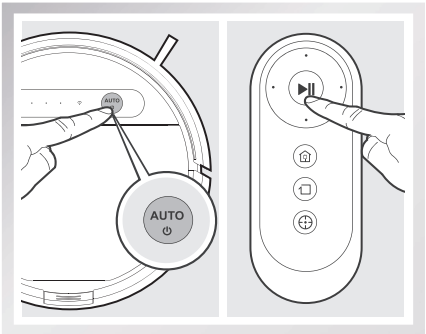

3. Funzionamento e programmazione

7 Spegnimento (OFF)

- Mettere in pausa DEEBOT. Aprire il coperchio superiore del robot. Spostare l'interruttore di alimentazione in posizione OFF.

* Quando DEEBOT non sta pulendo, è consigliabile tenerlo acceso e in carica.

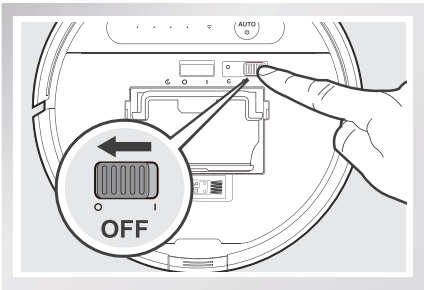

* Per i modelli compatibili, l'app ECOVACS consente lo svolgimento di varie operazioni.

3.3 Selezione di schemi e modalità di pulizia

DEEBOT dispone di due schemi di pulizia e diverse modalità di pulizia per pulire in maniera efficace diversi tipi di pavimento. È possibile selezionare sia gli schemi che le modalità utilizzando il telecomando o l'app ECOVACS.

Impostazione dello schema di pulizia

Impostare lo schema di pulizia in base ai tipi di pavimento.

Schema di pulizia casuale

Lo schema di pulizia casuale deve essere impostato per la pulizia della moquette. Nello schema di pulizia casuale, DEEBOT pulisce in linea retta e cambia direzione quando incontra un ostacolo.

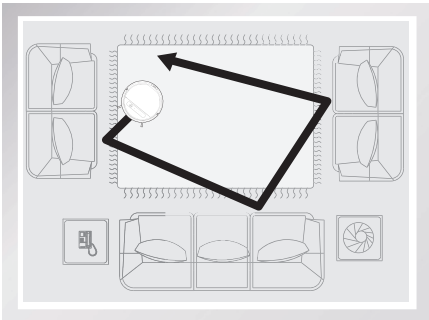

Schema di pulizia programmata (predefinito)

Lo schema di pulizia programmata è lo schema predefinito del robot e deve essere impostato per la pulizia dei pavimenti. Nello schema di pulizia programmata il robot programma il percorso più efficace, pulisce secondo uno schema a linea retta avanti e indietro, torna sulle zone saltate e pulisce gli angoli della stanza prima di completare il ciclo di pulizia.

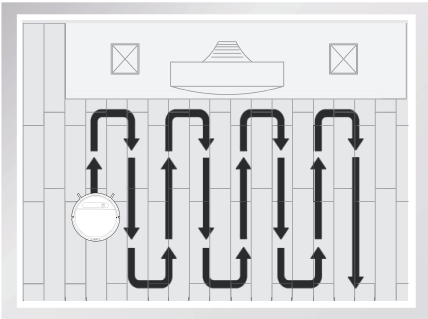

3. Funzionamento e programmazione

Quando è impostato lo schema di pulizia programmata:

* DEEBOT esegue automaticamente la pianificazione del percorso durante la pulizia. Se il robot è in pausa, spostato manualmente o direzionato mediante il telecomando durante la pulizia, DEEBOT effettuerà una nuova configurazione del percorso e riavvierà l'operazione. Si consiglia pertanto di evitare di utilizzare il telecomando o di spostare manualmente DEEBOT durante la pulizia per assicurarne l'efficienza.
* DEEBOT può fermarsi temporaneamente per ricalcolare il percorso di pulizia. Questo comportamento è normale. Si prega di essere pazienti: la frequenza e la durata della pausa dipendono dalla complessità della stanza.
* Se l'ambiente da pulire presenta sia pavimento che moquette, è necessario impostare barriere (ad esempio una porta chiusa) e schemi di pulizia tra i diversi tipi di pavimento. Se entrambi i tipi di pavimento devono essere puliti in un ciclo di pulizia, è necessario impostare lo schema di pulizia Random.

Premere due volte il pulsante AUTO sul robot. Lo schema di pulizia è impostato quando DEEBOT emette due segnali acustici.

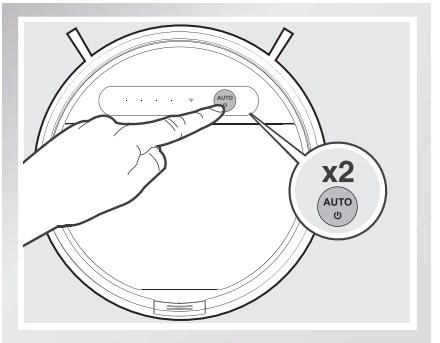

Gli schemi di pulizia possono essere impostati anche utilizzando l'app ECOVACS.
DEEBOT utilizza lo schema di pulizia impostato durante la pulizia in modalità AUTO.

Selezione della modalità di pulizia

1 Modalità di pulizia AUTO

È la modalità usata più comunemente, adatta alla pulizia quotidiana.

* La modalità di pulizia AUTO utilizza lo schema impostato nel passaggio precedente. Lo schema di pulizia Random è il migliore per la pulizia della moquette. Lo schema di pulizia programmata è il migliore per i pavimenti.
* Al termine del ciclo di pulizia, DEEBOT ritorna alla Docking Station.

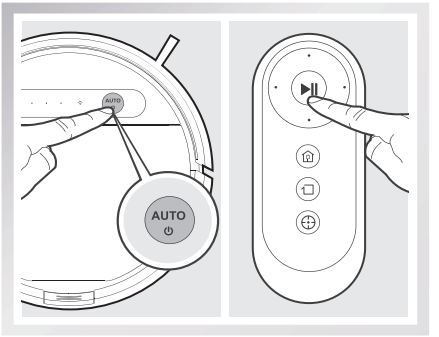

* Utilizzare l'app per aumentare la potenza di aspirazione del robot durante la pulizia in modalità AUTO. Selezionare nell'app per la potenza di aspirazione massima. Selezionare per tornare alla potenza di aspirazione standard. Attivare la potenza di aspirazione MAX comporta un maggiore consumo della batteria.

3. Funzionamento e programmazione

2 Modalità Pulizia circoscritta (1-5 minuti)

Questa modalità è adatta a un'area in cui si è concentrata molta polvere o sporcizia. Nella modalità Pulizia circoscritta, DEEBOT si concentra su una specifica area da pulire.

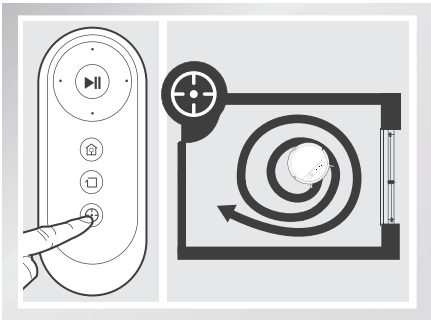

3 Modalità di pulizia bordi

Questa modalità è ottima per la pulizia dei bordi e degli angoli di una stanza. In modalità di pulizia bordi, DEEBOT pulisce seguendo un bordo (ad esempio un muro).

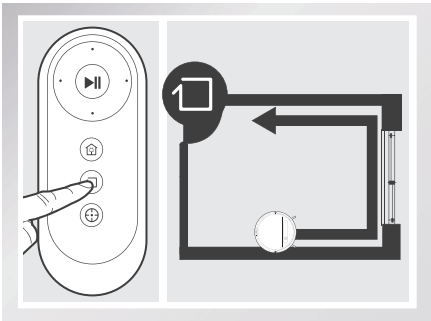

3.4 Programmazione del robot

DEEBOT può essere programmato con cadenza settimanale per effettuare la pulizia più volte al giorno in orari specifici utilizzando l'app ECOVACS.

3.5 Sistema di lavaggio opzionale

DEEBOT dispone del sistema di lavaggio opzionale che impiega un panno di pulizia in microfibra lavabile/riutilizzabile e un piatto per panno di pulizia collegato al serbatoio proprietario. Il panno di pulizia lavabile/riutilizzabile pulisce inumidendosi automaticamente eliminando ogni macchia dal pavimento.

* Svuotare il serbatoio e rimuovere il piatto per panno di pulizia prima di pulire la moquette.
* Quando si utilizza il sistema di lavaggio, ripiegare i bordi dei tappeti in modo che DEEBOT eviti il tappeto.
* Al termine del lavaggio con DEEBOT, svuotare l'acqua rimanente dal serbatoio.
* Svuotare il serbatoio dell'acqua restante e rimuovere il piatto per panno di pulizia prima di ricaricare DEEBOT.
* Non estrarre il serbatoio quando il robot è in fase di pulizia o ricarica.

3. Funzionamento e programmazione

1 Aggiungere acqua nel serbatoio.

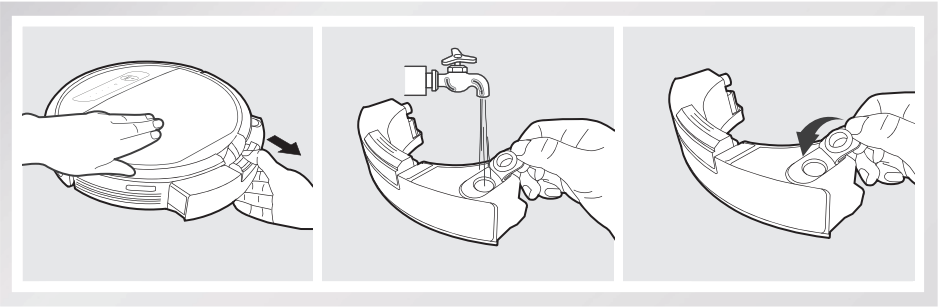

2 Attaccare il panno di pulizia; inserire il piatto per panno di pulizia e il serbatoio.

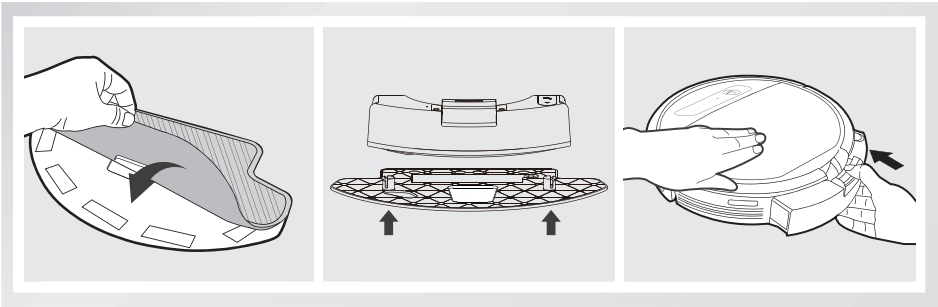

3 Avvio

Selezionare la modalità di pulizia desiderata. DEEBOT spazza, aspira e lava nella modalità selezionata.

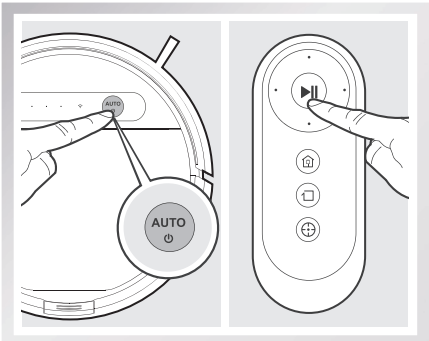

3. Funzionamento e programmazione

3.6 Scelta di un'opzione di aspirazione

Il robot dispone di 2 opzioni di aspirazione intercambiabili in base alle necessità.

Opzione spazzola principale: la scelta migliore per la pulizia a fondo con una combinazione di spazzola principale e forte aspirazione. L'opzione spazzola principale è preinstallata in DEEBOT.

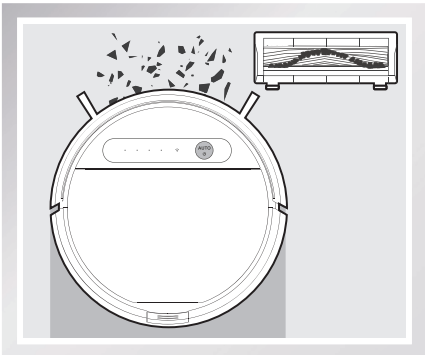

Opzione di aspirazione diretta: ideale per la pulizia quotidiana rimuovendo la spazzola principale per l'aspirazione diretta. Questa opzione è progettata appositamente per raccogliere i capelli senza che si impiglino nel meccanismo.

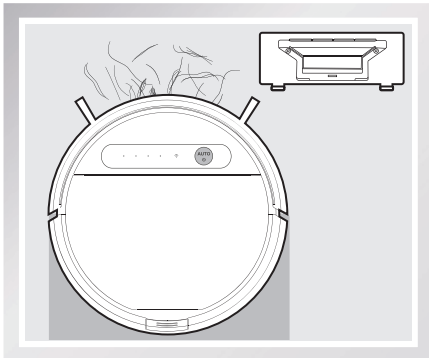

Installazione dell'opzione di aspirazione diretta

Rovesciare il robot. Premere entrambi i pulsanti sull'opzione spazzola principale e rimuovere il coperchio della spazzola principale. Rimuovere la spazzola principale.

Allineare le linguette dell'opzione di aspirazione diretta con gli slot nella parte inferiore del robot. Premere finché il componente non scatta in posizione.

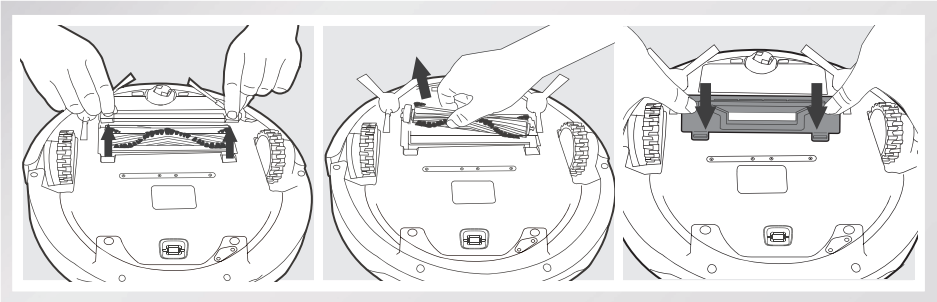

3. Funzionamento e programmazione

Installazione dell'opzione spazzola principale

Rovesciare il robot. Premere entrambi i pulsanti sull'opzione di aspirazione diretta e rimuovere l'opzione di aspirazione diretta.

Inserire la spazzola principale nella parte inferiore del robot.

Allineare le linguette del coperchio della spazzola principale con gli slot nella parte inferiore del robot. Premere finché il componente non scatta in posizione.

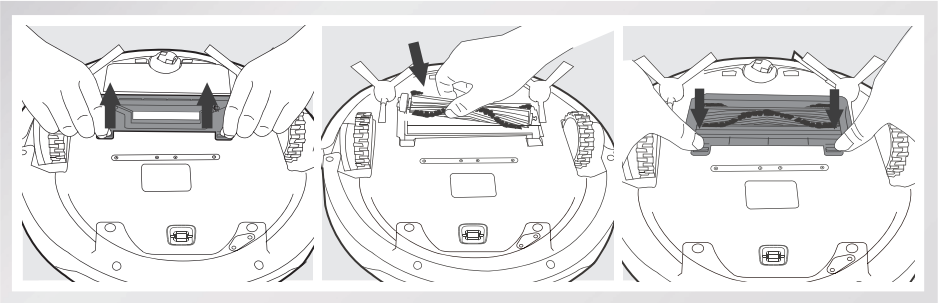

3. Funzionamento e programmazione

3.7 Spia e segnali acustici di allarme

Se rileva un problema ed è richiesto un intervento umano, DEEBOT emette dei segnali acustici di allarme e la spia di stato si accende.

Segnale acustico di allarme	Spia	Problemi	Soluzione
/	La spia di stato lampeggia due volte e si spegne una volta che DEEBOT è acceso	La batteria di DEEBOT è scarica	Accendere il robot. Posizionare manualmente il robot sulla Docking Station e caricarlo.
Un segnale acustico	Spia di stato lampeggiante ROSSO	Malfunzionamento della ruota motrice	Verificare se nelle ruote motrici si sono impigliati capelli o è presente altra sporcizia ed eventualmente pulirle.
Due segnali acustici	Spia di stato lampeggiante ROSSO	Malfunzionamento della spazzola principale	Verificare se nella spazzola principale si sono impigliati capelli o è presente altra sporcizia ed eventualmente pulirla.
Tre segnali acustici	Spia di stato lampeggiante ROSSO	Malfunzionamento della ruota motrice	Rovesciare il robot. Premere sulle ruote motrici in attesa di un clic. In mancanza di questo clic, contattare l'assistenza clienti.
		DEEBOT ha qualche problema e si ferma durante il funzionamento	Rimuovere manualmente gli ostacoli e riavviare DEEBOT.
Quattro segnali acustici	Spia di stato lampeggiante ROSSO	Malfunzionamento della cassetta di raccolta	Rimuovere la cassetta di raccolta e reinstallarla correttamente. Se il robot continua a emettere l'allarme, contattare l'assistenza clienti.
Cinque segnali acustici	Spia di stato lampeggiante ROSSO	Batteria scarica	Posizionare manualmente il robot sulla Docking Station per caricarlo.
Sei segnali acustici	Spia di stato lampeggiante ROSSO	Malfunzionamento della spazzola laterale	Verificare se nella spazzola laterale si sono impigliati capelli o è presente altra sporcizia ed eventualmente pulirla.
Sette segnali acustici	Spia di stato lampeggiante ROSSO	Malfunzionamento del sensore anticaduta	Verificare la presenza di polvere nei sensori anticaduta ed eventualmente pulirli.
Otto segnali acustici	Spia di stato lampeggiante ROSSO	DEEBOT è spento durante la ricarica	Accendere il robot.

4. Manutenzione

Prima di eseguire operazioni di pulizia e manutenzione, spegnere DEEBOT e scollegare la Docking Station.

4.1 Sistema di lavaggio

Quando DEEBOT termina la fase di lavaggio, rimuovere il serbatoio ed effettuare immediatamente le operazioni di manutenzione di serbatoio, panno di pulizia e piatto per panno di pulizia.

Premere il pulsante di rilascio e tirare per rimuovere il serbatoio. Rimuovere il piatto per panno di pulizia e il panno di pulizia.

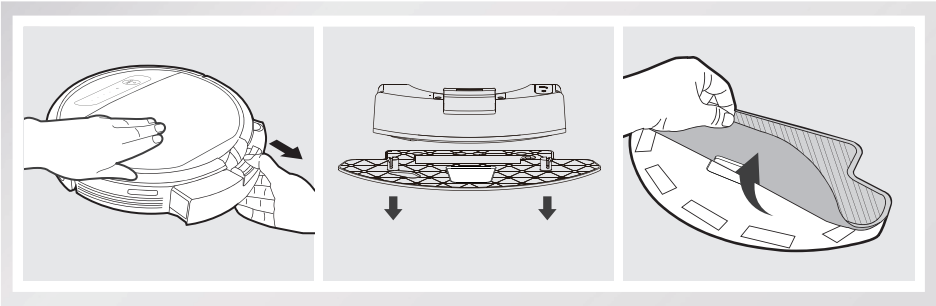

Lavare il panno di pulizia e disporlo su un piano ad asciugare.

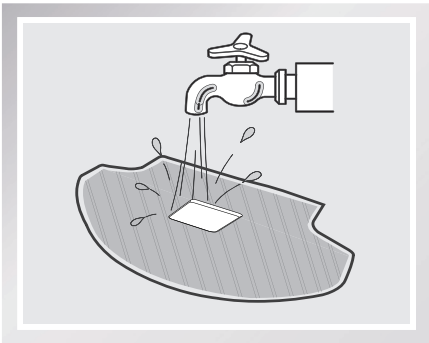

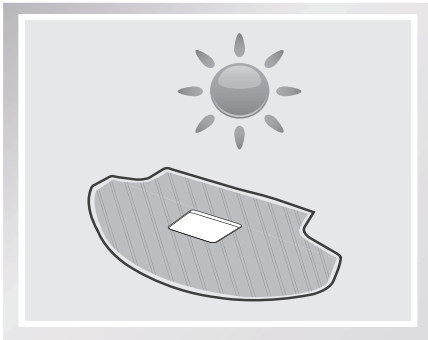

Svuotare il serbatoio dell'acqua restante.

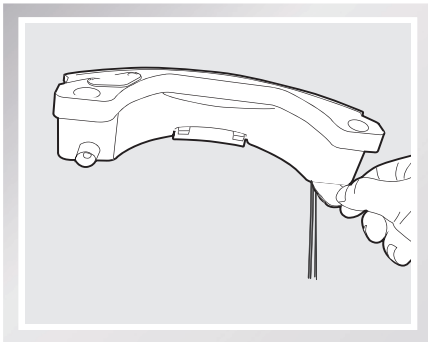

4. Manutenzione

Pulire la parte esterna del serbatoio con un panno asciutto e disporlo su un piano ad asciugare. Evitare l'esposizione alla luce diretta del sole.

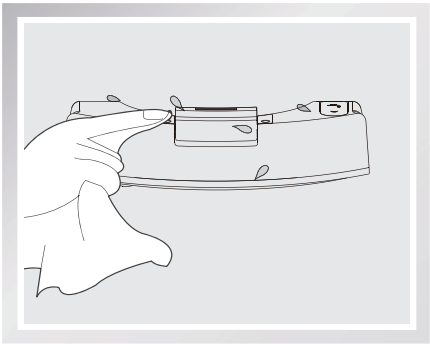

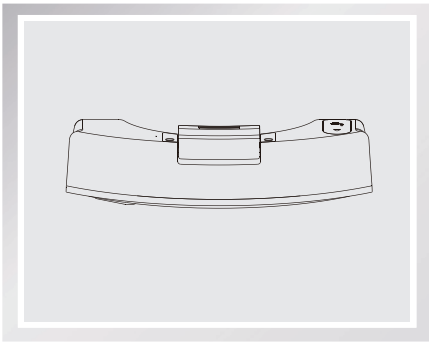

4.2 Cassetta di raccolta e filtri

Aprire il coperchio superiore del robot e rimuovere la cassetta di raccolta. Aprire il coperchio della cassetta di raccolta e svuotare la cassetta di raccolta.

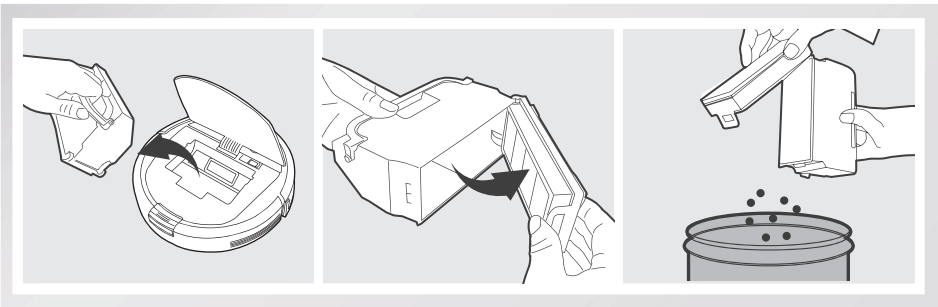

Rimuovere i filtri. Scuotere delicatamente il filtro ad alta efficienza per pulirlo. Non sciacquare sotto l'acqua il filtro ad alta efficienza.

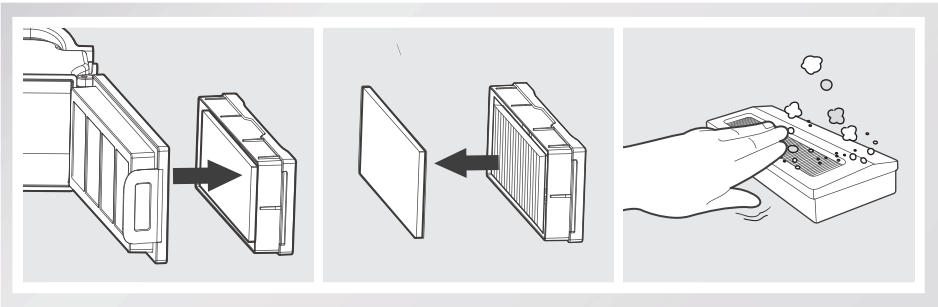

4. Manutenzione

Sciacquare il filtro di spugna, la cassetta di raccolta e la rete del filtro sotto acqua corrente.

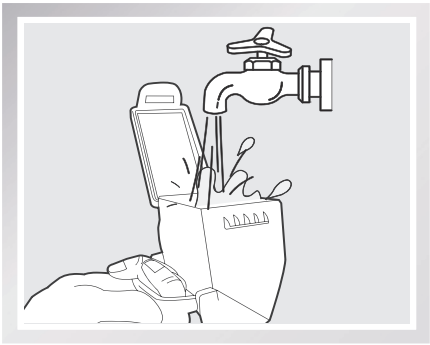

Far asciugare completamente la cassetta di raccolta e i filtri prima di rimontarli.

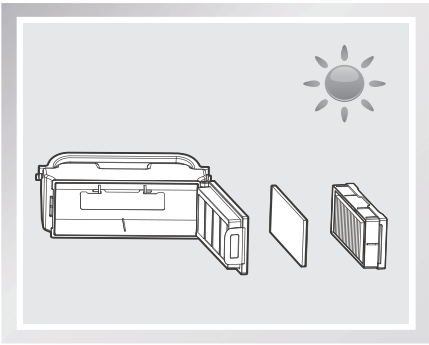

4.3 Spazzola principale, opzione di aspirazione diretta e spazzole laterali

* Per semplificare le operazioni di manutenzione, viene fornito uno strumento di pulizia multi-funzione. Maneggiare con cura: lo strumento di pulizia ha bordi taglienti.

Spazzola principale

Rovesciare il robot. Premere entrambi i pulsanti sull'opzione spazzola principale e rimuovere il coperchio della spazzola principale. Rimuovere la spazzola principale. Utilizzare lo strumento di pulizia multi-funzione per tagliare e rimuovere capelli aggrovigliati sulla spazzola principale. Rimuovere capelli aggrovigliati o residui dalla spazzola principale.

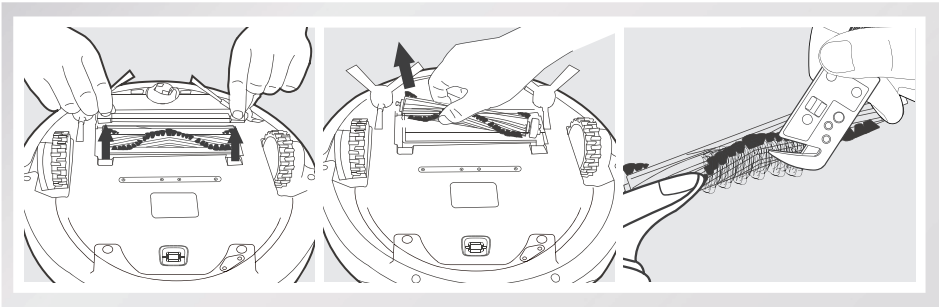

Opzione di aspirazione diretta

Strofinare con un panno asciutto l'opzione di aspirazione diretta.

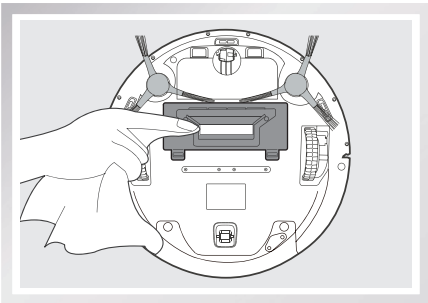

4. Manutenzione

Spazzole laterali

Rimuovere le spazzole laterali. Rimuovere eventuali capelli o residui depositatisi sulle spazzole laterali con lo strumento di pulizia multi-funzione in dotazione e pulirne gli slot con un panno pulito.

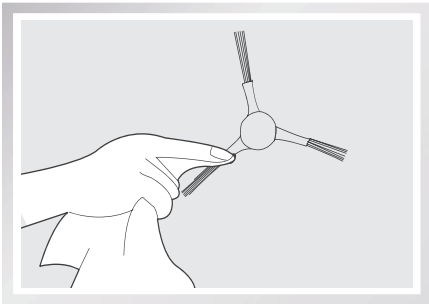

4.4 Altri componenti

Utilizzare lo strumento di pulizia multi-funzione per tagliare e rimuovere capelli aggrovigliati sulla ruota universale.

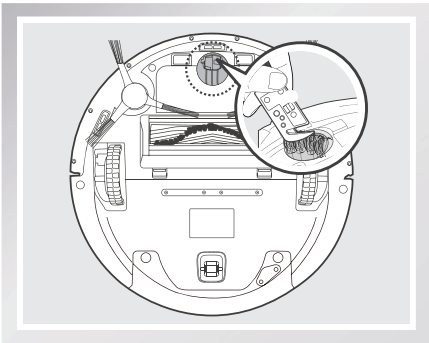

Pulire i sensori anticaduta con la spazzola dello strumento di pulizia multi-funzione per mantenerli correttamente funzionanti.

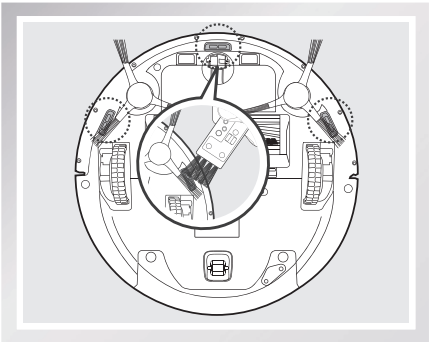

Pulire il paraurti con la spazzola dello strumento di pulizia multi-funzione.

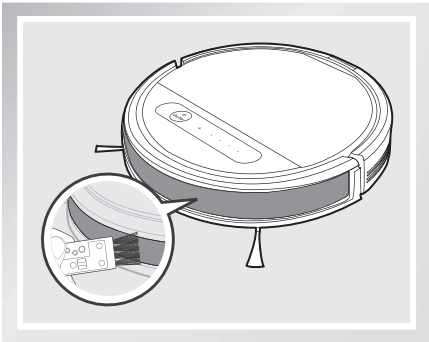

4. Manutenzione

Pulire i contatti del robot e i pin della Docking Station con un panno asciutto per mantenerne l'efficacia.

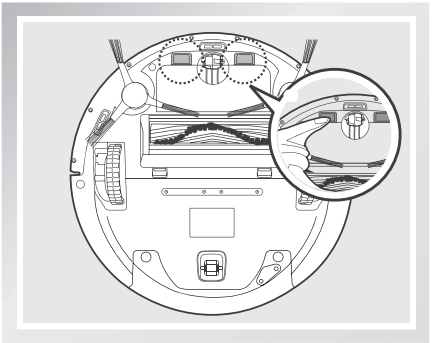

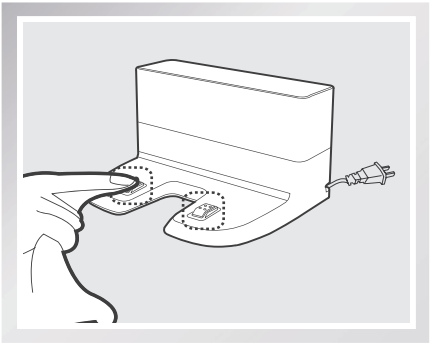

4.5 Manutenzione regolare

Per mantenere DEEBOT in esecuzione con prestazioni ottimali, eseguire manutenzione e sostituzione in base alla frequenza seguente. Per semplificare le operazioni di manutenzione, viene fornito uno strumento di pulizia multi-funzione. Maneggiare con cura: lo strumento di pulizia ha bordi taglienti.

Parte robot	Frequenza di manutenzione	Frequenza di sostituzione
Panno di pulizia	Dopo ogni uso	Ogni 50 lavaggi
Cassetta di raccolta/ serbatoio/piatto per panno di pulizia	Dopo ogni uso	/
Spazzola laterale	Ogni 2 settimane	Ogni 3-6 mesi
Spazzola principale	Una volta a settimana	Ogni 6-12 mesi
Filtro di spugna / Filtro ad alta efficienza	Una volta a settimana	Ogni 4-6 mesi
Ruota universale Sensori anticaduta Paraurti Contatti di ricarica Pin della Docking Station	Una volta a settimana	/

Nota: ECOVACS produce diverse parti e gruppi di sostituzione. Contattare l'assistenza clienti per ulteriori informazioni sulle parti di sostituzione.

5. Risoluzione dei problemi

Utilizzare questo grafico per risolvere i problemi di utilizzo più comuni relativi a DEEBOT.

N°	Malfunzionamento	Possibili cause	Soluzioni
1	DEEBOT non si ricarica.	DEEBOT non è acceso.	Ruotare l'interruttore di alimentazione inferiore in posizione ON.
		DEEBOT non è correttamente collegato alla Docking Station.	Assicurarsi che i contatti di ricarica del robot siano correttamente collegati ai pin della Docking Station. Se necessario, è possibile spostare il robot manualmente per effettuare il collegamento.
		La Docking Station è scollegata, mentre DEEBOT è acceso. Ciò consuma la batteria.	Collegare la Docking Station alla presa di corrente e assicurarsi che DEEBOT sia acceso. Tenere DEEBOT sulla Docking Station per assicurarsi che sia sempre completamente carico e pronto a funzionare in qualsiasi momento.
		La batteria è completamente scarica.	Riattivare la batteria. Posizionare manualmente DEEBOT sulla Docking Station e rimuoverlo dopo averlo caricato per 3 minuti; ripetere 3 volte, quindi caricare normalmente.
2	DEEBOT non può tornare alla Docking Station.	La Docking Station non è posizionata correttamente.	Consultare la sezione 3.2 per posizionare correttamente la Docking Station.
3	DEEBOT ha qualche problema e si ferma durante il funzionamento.	DEEBOT è incastrato su un oggetto sul pavimento (cavi elettrici, tende, frange di tappeti, ecc.).	DEEBOT proverà a districarsi in alcuni modi. Qualora non fosse possibile, controllare le spazzole laterali e rimuovere l'eventuale sporcizia intorno alle spazzole o rimuovere manualmente gli ostacoli e riavviare.
4	DEEBOT torna alla Docking Station prima di aver completato la pulizia.	Quando il livello di carica della batteria diventa insufficiente, DEEBOT passa automaticamente alla Modalità di ritorno in carica e torna alla Docking Station per ricaricarsi.	Questo comportamento è normale. Non è necessario intervenire.
		Il tempo di funzionamento varia in base alla superficie del pavimento, alla complessità della stanza e alla modalità di pulizia selezionata.	Questo comportamento è normale. Non è necessario intervenire.

5. Risoluzione dei problemi

N°	Malfunzionamento	Possibili cause	Soluzioni
5	DEEBOT non pulisce automaticamente all'ora programmata.	La funzione di programmazione intelligente o programmazione oraria è stata annullata.	Fare riferimento alla sezione 3.4 per ulteriori dettagli.
		DEEBOT è spento.	Accendere DEEBOT.
		La batteria del robot è quasi scarica.	Tenere DEEBOT acceso e sulla Docking Station per assicurarsi che sia sempre completamente carico e pronto a funzionare in qualsiasi momento.
		La presa di aspirazione del robot è bloccata e/o sui componenti è aggrovigliata della sporcizia.	Spegnere il robot, pulire la cassetta di raccolta e rovesciare il robot. Pulire la presa di aspirazione e le spazzole laterali del robot.
6	DEEBOT non ha pulito un'area.	L'area da pulire deve essere sistemata.	Rimuovere dal pavimento i piccoli oggetti e sistemare l'area da pulire prima che DEEBOT inizi la fase di pulizia.
7	Guasto del telecomando (la portata del telecomando è di 5 m).	È necessario sostituire le batterie del telecomando.	Sostituire le vecchie batterie con delle nuove, assicurandosi che siano installate correttamente.
		DEEBOT è spento o la batteria del robot è quasi scarica.	Assicurarsi che DEEBOT sia acceso e completamente carico.
		Non è possibile trasmettere il segnale a infrarossi perché l'emettitore di infrarossi sul telecomando o il ricevitore di infrarossi su DEEBOT è sporco.	Utilizzare un panno asciutto per pulire l'emettitore di infrarossi sul telecomando e il ricevitore di infrarossi di DEEBOT.
		Ci sono apparecchiature che interferiscono con il segnale a infrarossi di DEEBOT.	Non utilizzare il telecomando accanto ad altre apparecchiature che utilizzano segnali a infrarossi.
8	L'acqua non fuoriesce dal serbatoio quando DEEBOT è in fase di lavaggio.	Il magnete sul piatto per panno di pulizia non resta in posizione.	Contattare l'assistenza clienti.
		Dal serbatoio fuoriesce dell'acqua.	Aggiungere acqua nel serbatoio.
		Le uscite dell'acqua della parte inferiore di DEEBOT sono ostruite.	Controllare le uscite dell'acqua della parte inferiore e pulirle.

EU-Declaration of conformity

Document number: 0019

Manufacturer: Ecovacs Robotics Co., Ltd.

Address: No.18, Youxiang Road, Wuzhong District, Suzhou City, Jiangsu Province, China.

We hereby declare that the following products listed below are in accordance with the provisions in the latest version of EC in this document.

Product designation:	**Automatic battery-operated cleaner**
Brand:	ECOVACS ROBOTICS
Model:	**DD4G,DD4G.**(*=0-9)(the first * denote different colours,the second * denote different accessories.)**
Specification:	**Electrical appliances for household and similar purposes**

EC Regulations or Directives:

RED	Directive 2014/53/EU
RoHS	Directive 2011/65/EU
WEEE	Directive 2002/96/EC
REACH	Directive1907/2006/EC
Eco-design	Directive 2009/125/EC

Standards the product is in conformity with:

EN 60335-2-2:2010 + A11:2012 + A1:2013
EN 60335-1:2012+A11:2014+AC:2014
EN 61558-1:2005 + A1:2009
EN 61558-2-16:2009 + A1:2013
EN 62233:2008
EN 55014-1:2006+A1:2009+A2:2011
EN 55014-2:2015
EN 61000-3-2:2014
EN 61000-3-3:2013
EN 300 328 V2.1.1
EN 301 489-1 V2.1.1
EN 301 489-17 V3.1.1
EN 62311:2008
IEC62321:2008
EN 50564: 2011

Signature: Annie Zhuang

General Manager: Zhuang Jianhua

Date: 2017-9-25

Ecovacs Robotics Co., Ltd
No. 18 You Xiang Road, Wuzhong District,
Suzhou City, Jiangsu Province, P.R.China

DD4G-EU01-IM2017R04